PVM

ROYAUME DE BELGIQUE

MINISTERE DES AFFAIRES ECONOMIQUES

BREVET D'INVENTION

N° 899.814

Classif. Internat.: A41D

Mis en lecture le: 01 -10- 1984

LE Ministre des Affaires Economiques,

Vu la loi du 24 mai 1854 sur les brevets d'invention

~~*Vu la Convention d'Union pour la Protection de la Propriété Industrielle*~~

Vu le procès-verbal dressé le 1 juin *19* 84 *à* 15 *h* 45

au Service de la Propriété industrielle

ARRÊTE :

Article 1. - *Il est délivré à* MM. Jiann-Jong CHEN et Ching Hwa CHEN
tous deux : 21, Alley 21, Lane 244, Sec 5, Yen-Ping N. Road
Taipei (Taiwan)

repr. par le Cabinet Vigneron à Bruxelles

un brevet d'invention pour Cravate

T.40-D

Article 2. - *Ce brevet lui est délivré sans examen préalable, à ses risques et périls, sans garantie soit de la réalité, de la nouveauté ou du mérite de l'invention, soit de l'exactitude de la description, et sans préjudice du droit des tiers.*

Au présent arrêté demeurera joint un des doubles de la spécification de l'invention (mémoire descriptif et éventuellement dessins) signés par l'interessé et déposés à l'appui de sa demande de brevet.

Bruxelles, le 29 juin *19* 84

PAR DELEGATION SPECIALE

le Directeur

L. WUYTS

899814

D E S C R I P T I O N

jointe à la demande de

B R E V E T B E L G E

déposée par : Jiann-Jong CHEN et Ching Hwa CHEN
N° 21,Alley 21,Lane 244, Sec.5
Yen-Ping N.Road
TAIPEI , TAIWAN

représenté par le CABINET VIGNERON
30 avenue Eugène Godaux
1150 Bruxelles

ayant pour objet : CRAVATE

L' (es) inventeur(s) étant : Jiann-Jong CHEN et Ching Hwa CHEN

Qualification proposée : BREVET D'INVENTION

Revendiquant la PRIORITE du : /

899814

L'invention est relative à une nouvelle cravate, en particulier ne devant pas être nouée.

Une cravate classique est gênante et longue à nouer chaque matin. Comme genre de cravate ne devant pas être nouée, on a suggéré d'utiliser un cordon relié à un noeud pré-établi et fermé derrière la nuque, comme un collier. Etant donné cependant qu'il est impossible d'observer l'opération d'engagement du fermoir, cette opération est peu facile. En outre, la dimension est fixée et peut ne pas convenir . Une autre suggestion a été d'utiliser un ruban élastique comme ouverture variable de la cravate, mais n'ayant pas de stabilité, le noeud de cravate peut être incliné par rapport à sa position normale, et cependant le ruban élastique exercera une pression sur la nuque et créera une sensation d'inconfort.

L'invention a pour but d'éliminer les inconvénients précités d'une cravate classique. Par conséquent, l'invention offre une cravate exempte de nouage et facile à utiliser d'une seule main.

Suivant l'invention, la cravate comprend une cravate interne avec son extrémité supérieure réalisée en tant qu'ouverture variable et avec, disposée en dessous d'elle, une fermeture à curseur; une cravate externe avec une ouverture près de son extrémité supérieure, et un support de noeud avec un trou à son extrémité inférieure dans la paroi frontale.

Le trou de la plaquette de curseur de la fermeture à curseur et l'extrémité supérieure de la cravate externe sont fixés en utilisant un rivet par exemple, dans ledit trou du support de noeud. Afin d'améliorer la stabilité, un moyen de serrage peut être monté sur le support de noeud.

D'autres détails et particularités de l'invention ressortiront de la description ci-après , donnée à titre d'exemple non limitatif et en se référant aux dessins annexés, dans lesquels :

La figure 1 est une vue en perspective de la cravate suivant l'invention.

La figure 2 représente une forme de schéma opérationnel pour nouer la cravate suivant l'invention.

899814

La figure 3 est une vue frontale de la cravate interne.

La figure 4 est une vue en perspective du support de noeud avec la pince montée sur celui-ci.

La figure 5 est une vue en perspective dorsale d'une forme de réalisation de la pince en forme de M.

En se référant aux dessins et plus particulièrement à la figure 3, une cravate interne 1 comprend à son extrémité inférieure un bout étroit semblable à celui d'une cravate classique, avec une autre extrémité façonnée en tant qu'ouverture variable et en-dessous de celle-ci est disposée une fermeture à curseur 3. Lorsque cette dernière est ouverte vers le bas à l'aide de la plaquette 41 fixée au curseur 3, les rubans de la fermeture deviendront des prolongements de l'ouverture souple 2, ce qui permet donc de commander sa dimension en utilisant la plaquette de curseur 41. A l'extrémité inférieure de cette plaquette de curseur 41 est pratiqué un trou 42. La cravate externe 7 a la même configuration que l'extrémité large d'une cravate classique, et on peut encore prévoir à son extrémité supérieure un trou 71. Un support de noeud 5 tel qu'illustré à la figure 4, a une forme creuse légèrement ovale en une vue en plan et une partie en saillie est formée dans sa paroi avant avec un trou 51 dans son extrémité inférieure de la partie en saillie de la paroi frontale. A titre de variante, une pince à section transversale en forme de M 6, avec une longue extrémité et une courte extrémité comme représenté à la figure 5 , peut être utilisée.

898 14

REVENDICATIONS

1. Cravate constituée par une cravate interne, une cravate externe et un support de noeud, caractérisée en ce que l'extrémité supérieure de la cravate interne est formée en tant qu'ouverture variable et en-dessous de celle-ci est disposée une fermeture à curseur, de telle sorte que quand cette fermeture a son curseur tiré vers le haut ou vers le bas, les rubans de la fermeture constituent des prolongements de ladite ouverture pour commander ainsi la dimension de cette ouverture, la plaquette de curseur de ladite fermeture et l'extrémité supérieure de ladite cravate externe sont fixées sur l'extrémité inférieure dudit support de noeud, ladite cravate interne traverse la partie creuse dudit support de noeud et ladite cravate externe est nouée pour former une cravate préfaçonnée sur ledit support de noeud.

2. Cravate suivant la revendication 1, caractérisée en ce qu'elle comprend en outre un moyen de serrage monté sur ledit support de noeud pour améliorer ainsi sa stabilité.

3. Cravate suivant la revendication 1, caractérisée en ce que ledit moyen de fixation est un rivet.

4. Cravate telle que décrite ci-avant ou illustrée aux dessins annexés.

Le 1 Juin 1984

899814

Fig. 2

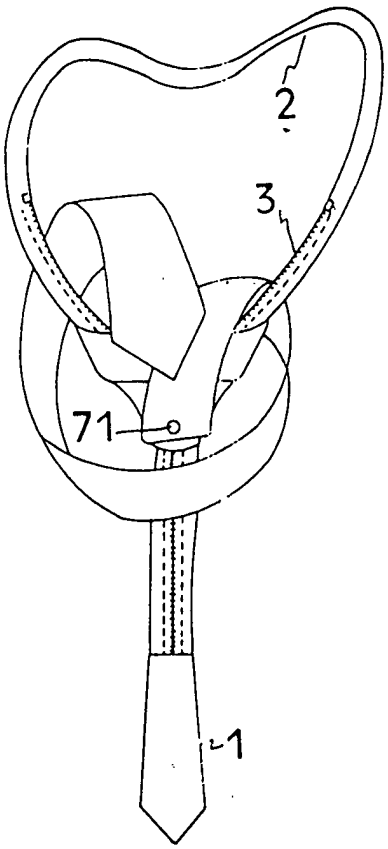

Fig. 1

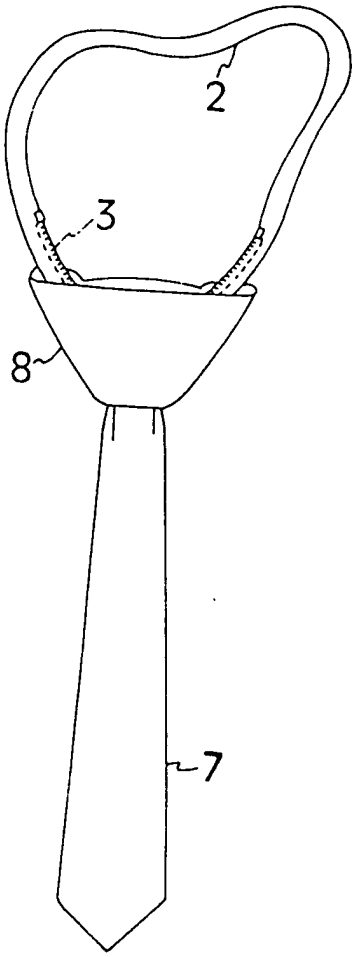

Fig. 3

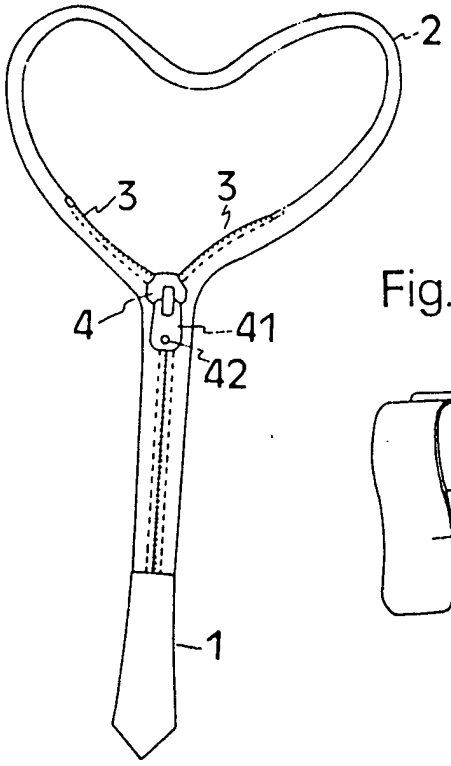

Fig. 5

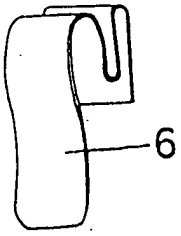

Fig. 4

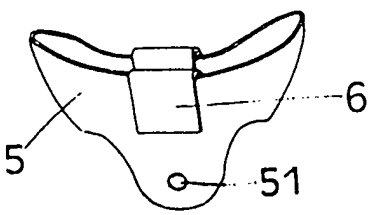

Le 1 Juin 1984