(19)中华人民共和国国家知识产权局

(12)实用新型专利

(10)授权公告号 CN 203575924 U
(45)授权公告日 2014.05.07

(21)申请号 201320801778.3

(22)申请日 2013.12.09

(73)专利权人 河南新乐电器有限公司
地址 467000 河南省平顶山市汝州市产业集聚区

(72)发明人 李玉兴

(74)专利代理机构 洛阳公信知识产权事务所（普通合伙）41120
代理人 苗强

(51)Int.Cl.
A47B 31/02(2006.01)

权利要求书1页 说明书2页 附图2页

(54)实用新型名称

一种带晾衣架的电暖茶几

(57)摘要

一种带晾衣架的电暖茶几，涉及一种家用茶几，包括桌板、底板以及设置在桌板四个角的支撑板，所述桌板上设有电陶炉，桌板的底部设有电加热装置，桌板底部的四周设有晾衣架，所述晾衣架与桌板铰链连接，所述底板为两层结构，上层为钢化玻璃面板，下层为与电源连接的电热膜板，所述支撑板与茶几侧面呈45度角设置，支撑板内部设有电热元件，该电热元件与电热膜板电连接，支撑板的外部设有散热网罩Ⅱ。本实用新型将取暖装置集成到茶几现有的结构中，节省茶几利用空间，并可以根据需要利用自身的晾衣架和取暖装置对晾晒物进行烘干。

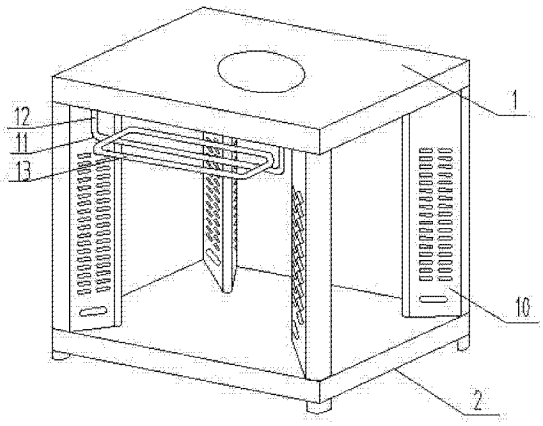

CN 203575924 U

1. 一种带晾衣架的电暖茶几，包括桌板（1）、底板（2）以及设置在桌板（1）四个角的支撑板（3），其特征在于：所述桌板（1）上设有电陶炉，桌板（1）的底部设有凹槽（4），凹槽（4）内设有电加热装置（5），在凹槽（4）内壁上设有隔热板（6），凹槽（4）的开口处设有散热网罩Ⅰ（7），散热网罩Ⅰ（7）与凹槽（4）周边的嵌槽嵌合连接，桌板（1）底部的四周设有晾衣架（11），所述晾衣架（11）包括竖直设置的两个伸缩臂（12）和一个置物架（13），两个伸缩臂（12）的一端与桌板（1）铰链连接，两个伸缩臂（12）的另一端分别通过一个连接件转动连接在置物架（13）的两侧，所述底板（2）为两层结构，上层为钢化玻璃面板（8），下层为与电源连接的电热膜板（9），所述支撑板（3）与茶几侧面呈 45 度角设置，支撑板（3）内部设有电热元件，该电热元件与电热膜板（9）电连接，支撑板（3）的外部设有散热网罩Ⅱ（10）。

2. 如权利要求 1 所述的一种带晾衣架的电暖茶几，其特征在于：所述置物架（13）包括一个矩形或者椭圆形边框，边框内设有连接杆。

一种带晾衣架的电暖茶几

技术领域

[0001] 本实用新型涉及一种家用茶几，具体涉及一种带晾衣架的电暖茶几。

背景技术

[0002] 现有的茶几通常功能比较单一，主要用于放置茶具以及水果等物，带有取暖功能的茶几则并不多见。也有少数茶几虽然配有取暖装置，但是取暖装置设置不合理，有的取暖装置采用外置式设置在茶几上，造成茶几结构复杂笨重，且减少了茶几的利用空间。另有的取暖装置不能将产生的热量有效地辐射到茶几周围空间，造成能量的浪费。另外，在比较寒冷的季节，人们所晾晒的衣物等不容易及时晾干，而利用电暖茶几的取暖功能则还可以较快速的烘干晾晒物，达到边取暖边烘干衣物的目的。而现有的电暖茶几配备的晾晒衣物的装置，大多是固定在茶几上的，其占用了茶几周围较大的空间，使围桌茶几取暖时多有不便。

实用新型内容

[0003] 本实用新型的目的就是提供一种带晾衣架的电暖茶几，其将取暖装置集成到茶几现有的结构中，节省茶几利用空间，并可以根据需要利用自身的晾衣架和取暖装置对晾晒物进行烘干。

[0004] 本实用新型为实现上述目的所采用的技术方案是：一种带晾衣架的电暖茶几，包括桌板、底板以及设置在桌板四个角的支撑板，所述桌板上设有电陶炉，桌板的底部设有凹槽，凹槽内设有电加热装置，在凹槽内壁上设有隔热板，凹槽的开口处设有散热网罩Ⅰ，散热网罩Ⅰ与凹槽周边的嵌槽嵌合连接，桌板底部的四周设有晾衣架，所述晾衣架包括竖直设置的两个伸缩臂和一个置物架，两个伸缩臂的一端与桌板铰链连接，两个伸缩臂的另一端分别通过一个连接件转动连接在置物架的两侧，所述底板为两层结构，上层为钢化玻璃面板，下层为与电源连接的电热膜板，所述支撑板与茶几侧面呈 45 度角设置，支撑板内部设有电热元件，该电热元件与电热膜板电连接，支撑板的外部设有散热网罩Ⅱ。

[0005] 所述置物架包括一个矩形或者椭圆形边框，边框内设有连接杆。

[0006] 所述散热网罩Ⅰ和散热网罩Ⅱ均采用云母板，云母板上设有散热栅孔。

[0007] 所述电加热装置为红外加热器。

[0008] 有益效果：本实用新型将电加热装置设置在桌板的底部的凹槽内，并通过在底板内设置电热膜板实现对底板进行加热，以及在支撑板内部设置加热元件对支撑板加热，这样将取暖装置集成到茶几本身的结构中，不占用茶几其余的空间，而且本实用新型在茶几桌板和底板之间热量分布比较均匀，围坐茶几周围的人们能够感受到同样的温暖。在桌板底部四周设置晾衣架，可以在取暖的同时对晾晒物进行烘干，而由于配有置物架可以烘干较大件的物品，晾衣架铰接在桌板底部，当不使用晾衣架时候可以收在桌板底部而不占用太多空间。在桌板的凹槽内设置隔热板，可以防止电加热装置产生的热量向桌板传递而使热量有所损失，使能量得到有效利用。

附图说明

[0009] 图 1 为本实用新型的整体结构示意图。

[0010] 图 2 为本实用新型的剖面结构示意图。

[0011] 图 3 为本实用新型的晾衣架不使用时的状态示意图。

[0012] 图中标记为 :1、桌板,2、底板,3、支撑板,4、凹槽,5、电加热装置,6、隔热板,7、散热网罩Ⅰ,8、钢化玻璃面板,9、电热膜板,10、散热网罩Ⅱ,11、晾衣架,12、伸缩臂,13、置物架。

具体实施方式

[0013] 如图 1、2 和 3 所示,一种带晾衣架的电暖茶几,包括桌板 1、底板 2 以及设置在桌板 1 四个角的支撑板 3,所述桌板 1 上设有电陶炉,可用于加热茶具,桌板 1 的底部设有凹槽 4,凹槽 4 内设有电加热装置 5,在凹槽 4 内壁上设有隔热板 6,凹槽 4 的开口处设有散热网罩Ⅰ 7,散热网罩Ⅰ 7 与凹槽 4 周边的嵌槽嵌合连接,从而使散热网罩 7 能够从桌板 1 上拆卸下来,清洁保养更方便。桌板 1 底部的四周设有晾衣架 11,所述晾衣架 11 包括竖直设置的两个伸缩臂 12 和一个置物架 13,两个伸缩臂 12 的一端与桌板 1 铰链连接,两个伸缩臂 12 的另一端分别通过一个连接件转动连接在置物架 13 的两侧,置物架 13 包括一个矩形或者椭圆形边框,边框内设有连接杆,晾衣架 11 使用时候,置物架 13 转动到相对伸缩臂 12 垂直的位置,用以放置烘干物,晾衣架 11 不使用时候,置物架 13 转动到相对伸缩臂 12 平行的位置,然后随伸缩臂 12 一起绕伸缩臂 12 与桌板 1 的连接点转动,收藏在桌板的底部,而不占用茶几其他空间,伸缩臂 12 由多节伸缩杆组成,能够根据需要调节晾衣架的高度。

[0014] 所述底板 2 为两层结构,上层为钢化玻璃面板 8,下层为与电源连接的电热膜板 9,所述支撑板 3 与茶几侧面呈 45 度角设置,支撑板 3 内部设有电热元件,该电热元件与电热膜板 9 电连接,支撑板 3 的外部设有散热网罩Ⅱ 10。在电热膜板 9 通电被加热的同时支撑板 3 内部的电热元件也被加热,并将热量传递给支撑板 3,其中支撑板 3 内部的电热元件可以是电热板,设置在支撑板 3 的中间,钢化玻璃面板 8 具有良好的导热性能来传递电热膜板 9 产生的热量,达到取暖的目的。所述电加热装置 5 内有电加热管,电加热管与外界电连接产生热量,电加热管可以采用能够防水防电的干烧炉瓷管。所述茶几上还设有对电加热装置 5 和电热膜板 9 进行温度控制的控制面板。

[0015] 所述散热网罩Ⅰ 7 和散热网罩Ⅱ 10 均采用云母板,云母板上设有散热栅孔,散热网罩Ⅱ 10 的下部应设有进风口,云母材质可以防止散热网罩温度过高而烫伤人体。

[0016] 所述电加热装置 5 为红外加热器,电加热取暖同时可以产生红外线,起到理疗保健作用,电加热装置 5 也可以采用 U 型电加热管。

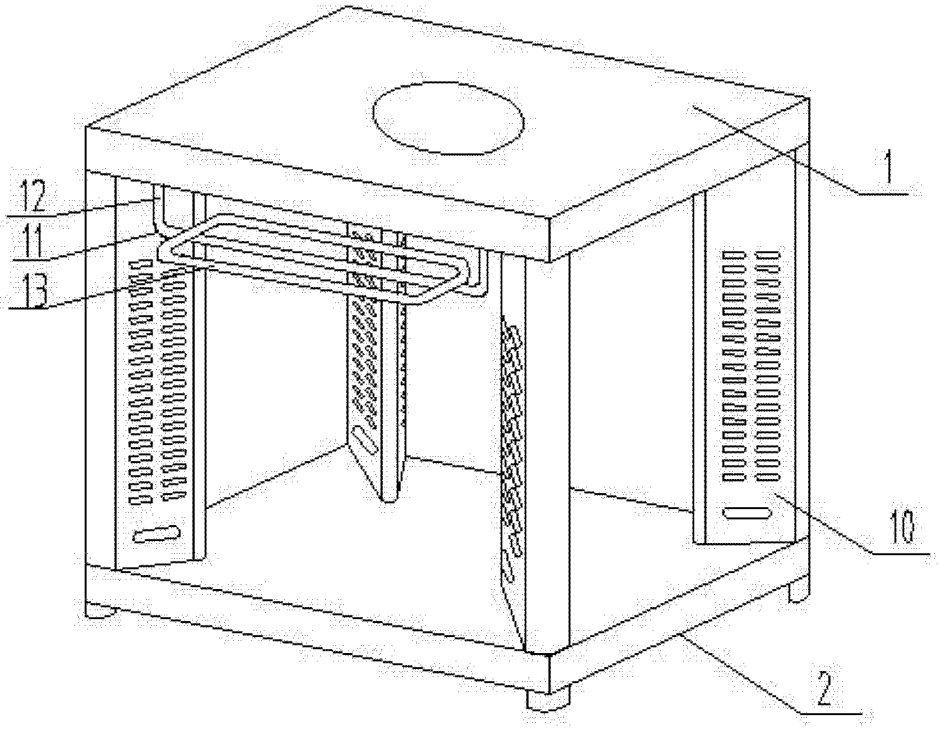

图 1

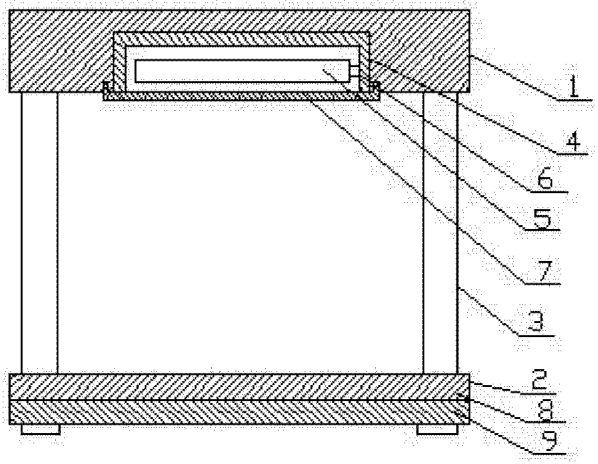

图 2

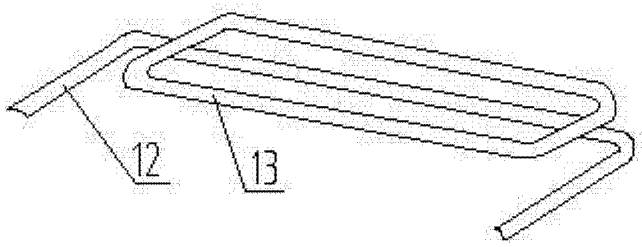

图 3