[19] 中华人民共和国国家知识产权局

[51] Int. Cl.
B65D 30/10 (2006.01)
B65D 33/25 (2006.01)

[12] 实用新型专利说明书

专利号 ZL 200920054045.1

[45] 授权公告日 2010 年 1 月 20 日

[11] 授权公告号 CN 201385831Y

[22] 申请日 2009.4.7

[21] 申请号 200920054045.1

[73] 专利权人 钟健常

地址 528000 广东省佛山市南海区西樵科技工业园 A 区富达路 1 号

[72] 发明人 张逢辉

[74] 专利代理机构 江门嘉权专利商标事务所有限公司

代理人 李柏林

权利要求书 1 页 说明书 3 页 附图 2 页

[54] 实用新型名称

四边封侧风琴拉链袋

[57] 摘要

本实用新型公开了一种四边封侧风琴拉链袋，包括顶部带开口的袋体，所述开口端设有凹凸式嵌合的拉链扣，所述袋体左、右两侧分别设有左折面和右折面，位于左折面与右折面的对折中心设有折痕，所述左折面与右折面上下端部的折面边缘封闭贴合，有加强压条贴合在拉链扣与袋体之间；本实用新型结构合理、便于摆放、仓存且外形美观、同时能增大包装容量，同时具有很好的密封性，是一种广泛应用于包装各种物品的四边封侧风琴拉链袋。

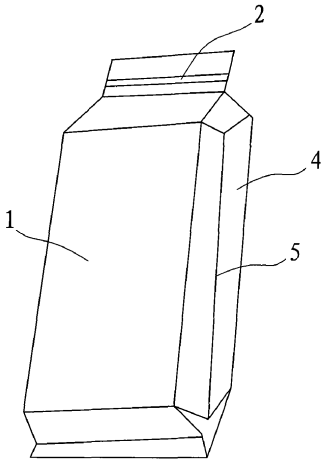

1. 四边封侧风琴拉链袋，包括顶部带开口的袋体（1），所述开口端设有凹凸式嵌合的拉链扣（2），其特征在于：所述袋体（1）左、右两侧分别设有左折面（3）和右折面（4），位于左折面（3）与右折面（4）的对折中心设有折痕（5），所述左折面（3）与右折面（4）上下端部的折面边缘封闭贴合，有加强压条（6）贴合在拉链扣（2）与袋体（1）之间。

四边封侧风琴拉链袋

技术领域

本实用新型涉及一种包装袋，特别是一种四边封侧风琴拉链袋。

背景技术

目前，常见的四边封侧风琴拉链袋包括开口的袋体，所述开口端设有凹凸式嵌合的拉链扣，在袋体底面设有底折面，位于底折面的对折中心设有折痕，其左、右侧是没有折面而直接封口的，这种袋体在装放物品被填充后，其前、后两面不平整，这样使得袋体与袋体之间不便于叠放和仓存，且外形不美观，该结构的袋体同尺寸大小在容量上所装放的物品有限；此外，通常所使用的拉链袋其开口端的拉链扣是直接粘合在袋口的，其封口强度不够，针对上述缺点，有必要作出改进。

发明内容

为了克服现有技术的不足，本实用新型提供一种结构合理、便于摆放、仓存且外形美观、能增大包装容量且密封性好的四边封侧风琴拉链袋。

本实用新型解决其技术问题所采用的技术方案是:

四边封侧风琴拉链袋，包括顶部带开口的袋体，所述开口端设有凹凸式嵌合的拉链扣，所述袋体左、右两侧分别设有左折面和右折面，位于左折面与右折面的对折中心设有折痕，所述左折面与右折面上下端部的折面边缘封闭贴合，有加强压条贴合在拉链扣与袋体之间。

本实用新型的有益效果是： 由于本实用新型在袋体左、右两侧分别设有左折面和右折面，位于左折面与右折面的对折中心设有折痕，当物体放入到袋体内后可将袋体前后表面填充平整，使得袋体与袋体之间便于叠放和仓存，且外形美观，同尺寸大小的袋体容量相比于以前要增加；此外，通过在拉链扣与袋体之间设置加强压条可以增加拉链扣闭合后的密封性，使用起来十分方便。

附图说明

下面结合附图和实施例对本实用新型进一步说明。

图 1 是本实用新型的结构示意图；

图 2 是本实用新型的结构示意图；

图 3 是本实用新型中袋口的结构示意图。

具体实施方式

参照图 1、图 2、图 3，四边封侧风琴拉链袋，包括顶部带开口的袋体 1，所述开口端设有凹凸式嵌合的拉链扣 2，所述袋体 1 左、右两侧分别设有左折面 3 和右折面 4，位于左折面 3 与右折面 4 的对折中心设有折痕 5，所述左折面 3 与右折面 4 上下端部的折面边缘封闭贴合，有加强压条 6 贴合在拉链扣 2 与袋体 1 之间。

由于本实用新型在袋体 1 左、右两侧分别设有左折面 3 和右折面 4，位于左折面 3 与右折面 4 的对折中心设有折痕 5，当物体放入到袋体 1 内后可将袋体 1 前后表面填充平整，使得袋体与袋体之间便于叠放和仓存，且外形美观，同尺寸大小的袋体容量相比于以前要增加，此外，通过在拉链扣 2 与袋体 1 之间设置加强压条 6 可以增加拉链扣

2 闭合后的密封性，使用起来十分方便。

本实用新型结构合理、便于摆放、仓存且外形美观、同时能增大包装容量，是一种广泛应用于包装各种物品的四边封侧风琴拉链袋。

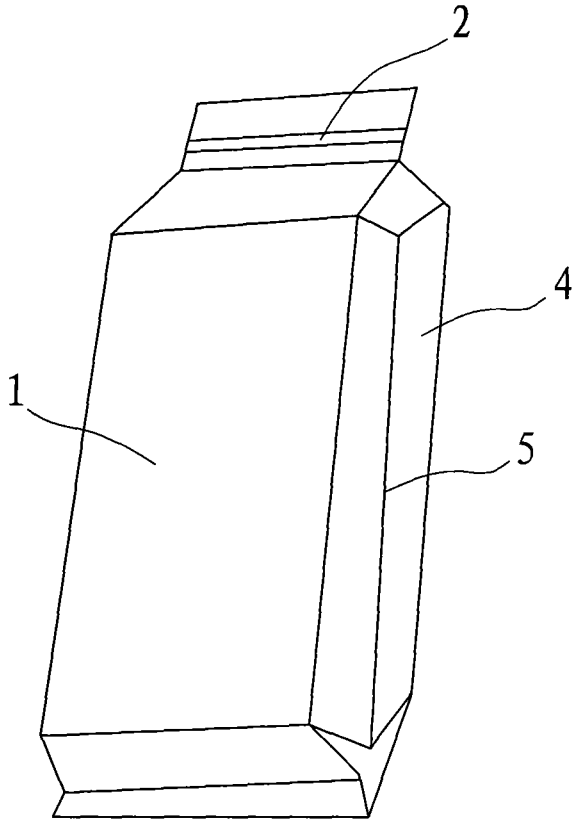

图1

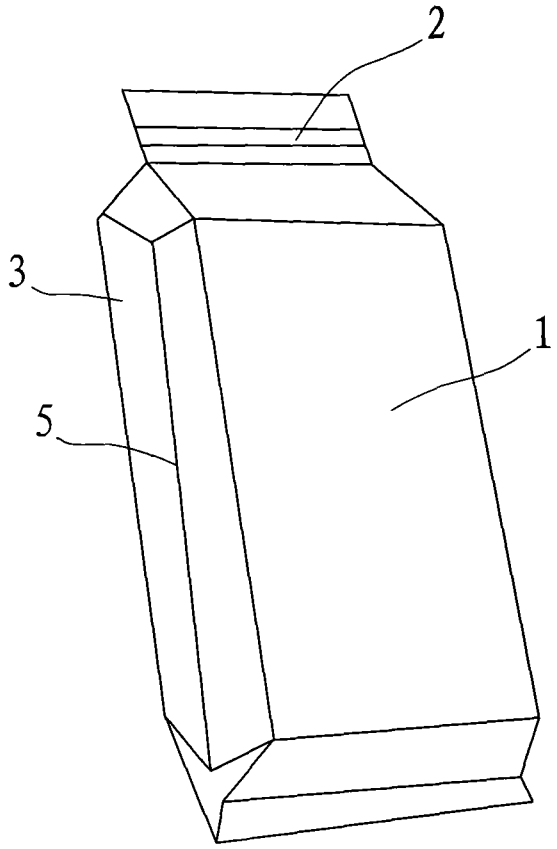

图2

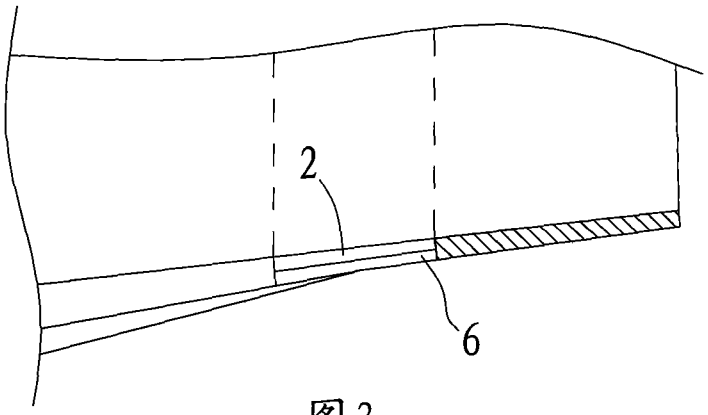

图3