(19)国家知识产权局

(12)实用新型专利

(10)授权公告号 CN 220477019 U
(45)授权公告日 2024.02.13

(21)申请号 202320789762.9

(22)申请日 2023.04.11

(73)专利权人 福建省好兄弟体育用品有限公司
地址 362200 福建省泉州市晋江市梅岭街道梅山社区梅岭路318号

(72)发明人 黄承芳 张富生 赵晓会 李光 杨明波

(74)专利代理机构 泉州协创知识产权代理事务所(普通合伙) 35231
专利代理师 吕连川

(51)Int.Cl.
A43B 11/00(2006.01)
A43B 7/08(2022.01)
A43B 23/02(2006.01)
A43B 13/22(2006.01)

权利要求书1页 说明书3页 附图2页

(54)实用新型名称

一种易穿脱的防滑滑板鞋

(57)摘要

本实用新型涉及一种易穿脱的防滑滑板鞋，包括防滑鞋底、鞋帮和鞋面，鞋帮粘合在防滑鞋底顶部两侧，鞋面粘合在防滑鞋底顶部一端且缝合在鞋帮一端，防滑鞋底顶部另一端粘合有折动面层，折动面层与两侧鞋帮之间均通过拉链连接，鞋面上开设有通气孔，鞋帮顶部缝合有连接布带，连接布带上设置有鞋带，鞋帮上开设有透气槽，透气槽与鞋帮内侧之间开设有透气孔，透气槽的内壁边缘缝合有魔术贴毛面环边，本实用新型由于折动面层通过拉链与两侧鞋帮连接，因此能够通过拉动拉链能够方便控制折动面层的倾倒和直立，从而能够方便穿脱，通过鞋帮上方结构能够方便在运动时对鞋面内部进行透气处理，在天气寒冷时增强保温效果，使用灵活舒。

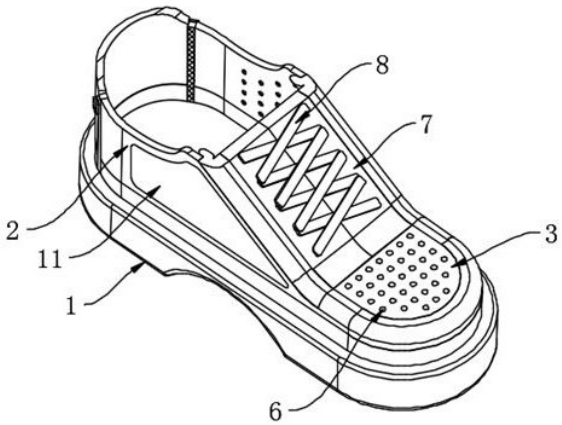

CN 220477019 U

1.一种易穿脱的防滑滑板鞋,其特征在于:包括防滑鞋底(1)、鞋帮(2)和鞋面(3),所述鞋帮(2)粘合在所述防滑鞋底(1)顶部两侧,所述鞋面(3)粘合在所述防滑鞋底(1)顶部一端且缝合在所述鞋帮(2)一端,所述防滑鞋底(1)顶部另一端粘合有折动面层(4),所述折动面层(4)与两侧所述鞋帮(2)之间均通过拉链(5)连接,所述鞋帮(2)上开设有透气槽,所述透气槽与所述鞋帮(2)内侧之间开设有透气孔(9),所述透气槽的内壁边缘缝合有魔术贴毛面环边(10),所述透气槽内设置有调节布片(11),所述透气槽内设置有保温棉层(13),所述保温棉层(13)设置在所述魔术贴毛面环边(10)内侧。

2.根据权利要求1所述的一种易穿脱的防滑滑板鞋,其特征在于:所述鞋面(3)上开设有通气孔(6)。

3.根据权利要求1所述的一种易穿脱的防滑滑板鞋,其特征在于:所述鞋帮(2)顶部缝合有连接布带(7),所述连接布带(7)上设置有鞋带(8)。

4.根据权利要求1所述的一种易穿脱的防滑滑板鞋,其特征在于:所述调节布片(11)一侧缝合有魔术贴勾面环边(12),所述魔术贴勾面环边(12)与所述魔术贴毛面环边(10)相粘合。

一种易穿脱的防滑滑板鞋

技术领域

[0001] 本实用新型涉及鞋类技术领域,特别是涉及一种易穿脱的防滑滑板鞋。

背景技术

[0002] 滑板鞋是平地式板式的鞋,因为是玩滑板的人常穿的鞋,主要特点是鞋底要有缓冲功能,不一定要有气垫,鞋带有保护设计,防止磨断,鞋头最容易磨,需要很耐磨的材料,鞋舌厚,保护脚腕,还有很多讲究,在鞋垫上,鞋跟,鞋内里,各种特点,都是为了更好的运动效果,和更舒服的滑板感觉,普通的滑板鞋在使用时存在一点都不足,穿着时穿脱都较为不便,脚部不适时穿进去时束缚感较强,并且一般的滑板鞋透气性较差,在运动时使用时脚部容易出汗不舒适,所以现在需要一种易穿脱的防滑滑板鞋来帮助解决上述问题。

实用新型内容

[0003] 为克服现有技术存在的技术缺陷,本实用新型提供一种易穿脱的防滑滑板鞋,由于折动面层通过拉链与两侧鞋帮连接,因此能够通过拉动拉链能够方便控制折动面层的倾倒和直立,从而能够方便穿脱,通过鞋帮上方结构能够方便在运动时对鞋面内部进行透气处理,在天气寒冷时增强保温效果,使用灵活舒。

[0004] 本实用新型采用的技术解决方案是:一种易穿脱的防滑滑板鞋,包括防滑鞋底、鞋帮和鞋面,所述鞋帮粘合在所述防滑鞋底顶部两侧,所述鞋面粘合在所述防滑鞋底顶部一端且缝合在所述鞋帮一端,所述防滑鞋底顶部另一端粘合有折动面层,所述折动面层与两侧所述鞋帮之间均通过拉链连接。

[0005] 优选的,所述鞋面上开设有通气孔,通过通气孔能够方便控制前端脚部的透气。

[0006] 优选的,所述鞋帮顶部缝合有连接布带,所述连接布带上设置有鞋带,通过鞋带能够方便调节鞋子的松紧。

[0007] 优选的,所述鞋帮上开设有透气槽,所述透气槽与所述鞋帮内侧之间开设有透气孔,通过透气孔能够方便控制两侧透气。

[0008] 优选的,所述透气槽的内壁边缘缝合有魔术贴毛面环边,所述透气槽内设置有调节布片。

[0009] 优选的,所述调节布片一侧缝合有魔术贴勾面环边,所述魔术贴勾面环边与所述魔术贴毛面环边相粘合,因此能够保证调节布片稳定。

[0010] 优选的,所述透气槽内设置有保温棉层,所述保温棉层设置在所述魔术贴毛面环边内侧,因此在天气寒冷时增强保温效果。

[0011] 本实用新型的有益效果是:

[0012] 1、本实用新型由于折动面层通过拉链与两侧鞋帮连接,因此能够通过拉动拉链能够方便控制折动面层的倾倒和直立,从而能够方便穿脱。

[0013] 2、本实用新型通过鞋帮上方结构能够方便在运动时对鞋面内部进行透气处理,在天气寒冷时增强保温效果,使用灵活舒。

附图说明

[0014] 图1为本实用新型的前视立体图；

[0015] 图2为本实用新型的后视立体图；

[0016] 图3为本实用新型的爆炸图；

[0017] 图4为本实用新型的调节布片立体图；

[0018] 附图标记说明：图中：1、防滑鞋底；2、鞋帮；3、鞋面；4、折动面层；5、拉链；6、通气孔；7、连接布带；8、鞋带；9、透气孔；10、魔术贴毛面环边；11、调节布片；12、魔术贴勾面环边；13、保温棉层。

具体实施方式

[0019] 下面结合附图对本实用新型作进一步说明：

[0020] 如图1-4所示，本实施例提供一种易穿脱的防滑滑板鞋，包括防滑鞋底1、鞋帮2和鞋面3，鞋帮2粘合在防滑鞋底1顶部两侧，鞋面3粘合在防滑鞋底1顶部一端且缝合在鞋帮2一端，防滑鞋底1顶部另一端粘合有折动面层4，折动面层4与两侧鞋帮2之间均通过拉链5连接，鞋面3上开设有通气孔6，鞋帮2顶部缝合有连接布带7，连接布带7上设置有鞋带8。

[0021] 本实施例中，由于折动面层4通过拉链5与两侧鞋帮2连接，因此能够通过拉动拉链5能够方便控制折动面层4的倾倒和直立，从而能够方便穿脱，将拉链5向下拉动，因此能够将折动面层4向下翻动，后侧鞋帮2之间能够露出足够空间，从而能够方便穿脱，穿后能够通过鞋带8控制松紧，通过通气孔6能够方便控制前端脚部的透气。

[0022] 作为本实用新型的一种技术优化方案，如图3和图4所示，鞋帮2上开设有透气槽，透气槽与鞋帮2内侧之间开设有透气孔9，透气槽的内壁边缘缝合有魔术贴毛面环边10，透气槽内设置有调节布片11，调节布片11一侧缝合有魔术贴勾面环边12，魔术贴勾面环边12与魔术贴毛面环边10相粘合，透气槽内设置有保温棉层13，保温棉层13设置在魔术贴毛面环边10内侧。

[0023] 本实施例中，通过鞋帮2上方结构能够方便在运动时对鞋面3内部进行透气处理，在天气寒冷时增强保温效果，使用灵活舒适，使用时，由于透气槽内设置有保温面层，因此能够在低温时增强保暖效果，在运动时或气温较高时使用时，由于调节布片11通过一侧的魔术贴勾面环边12与透气槽内魔术贴毛面环边10粘合，因此能够将两侧鞋帮2上的调节布片11撕下，从而能够将保温面层取下，然后还能根据需求选择是否使用调节布片11。

[0024] 本实用新型工作原理：本实用新型在使用时，由于折动面层4通过拉链5与两侧鞋帮2连接，因此能够通过拉动拉链5能够方便控制折动面层4的倾倒和直立，从而能够方便穿脱，将拉链5向下拉动，因此能够将折动面层4向下翻动，后侧鞋帮2之间能够露出足够空间，从而能够方便穿脱，穿后能够通过鞋带8控制松紧，通过通气孔6能够方便控制前端脚部的透气，通过鞋帮2上方结构能够方便在运动时对鞋面3内部进行透气处理，在天气寒冷时增强保温效果，使用灵活舒适，使用时，由于透气槽内设置有保温面层，因此能够在低温时增强保暖效果，在运动时或气温较高时使用时，由于调节布片11通过一侧的魔术贴勾面环边12与透气槽内魔术贴毛面环边10粘合，因此能够将两侧鞋帮2上的调节布片11撕下，从而能够将保温面层取下，然后还能根据需求选择是否使用调节布片11。

[0025] 以上显示和描述了本发明创造的基本原理和主要特征及本发明的优点，本行业的

技术人员应该了解,本实用新型不受上述实施例的限制,上述实施例和说明书中描述的只是说明本实用新型的原理,在不脱离本发明创造精神和范围的前提下,本实用新型还会有各种变化和改进,这些变化和改进都落入要求保护的本实用新型范围内,本实用新型要求保护范围由所附的权利要求书及其等效物界定。

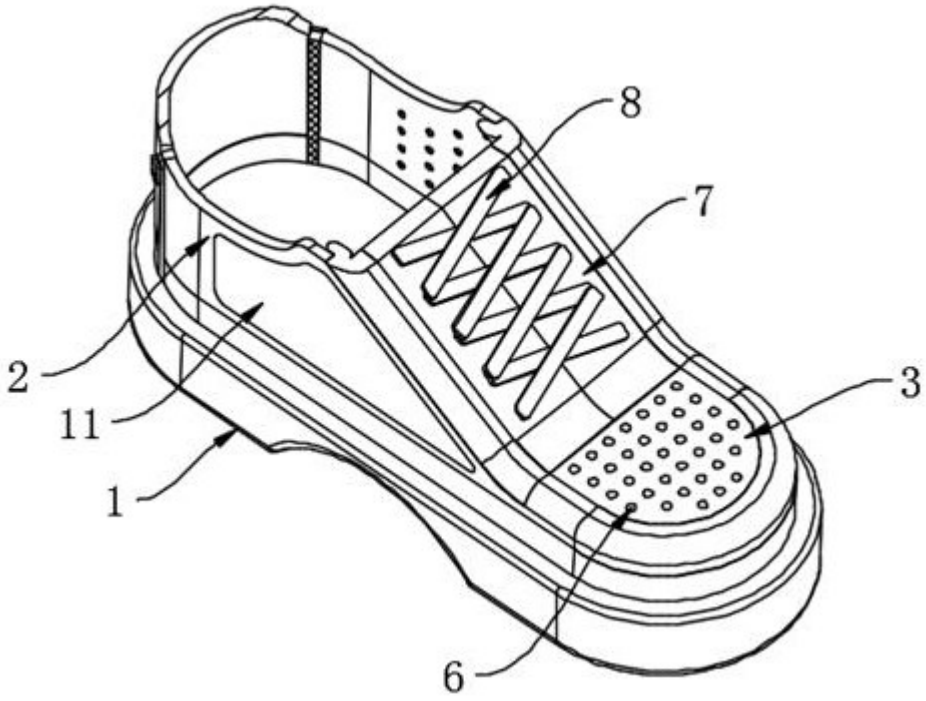

图1

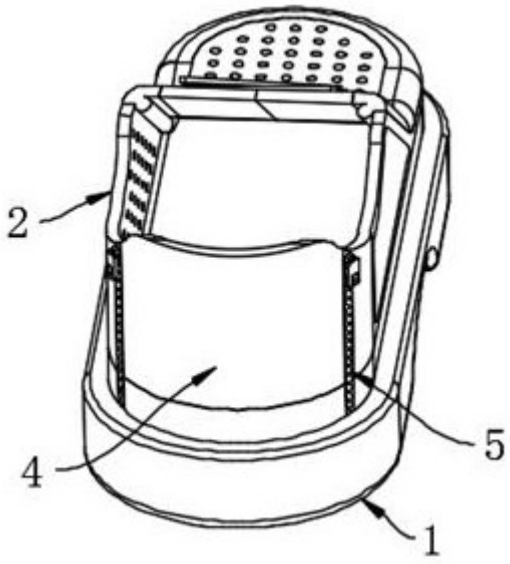

图2

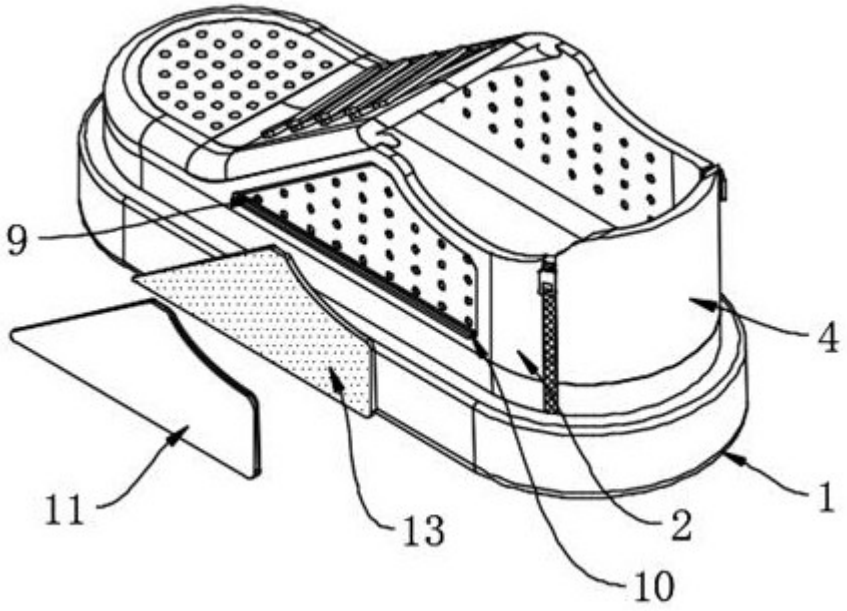

图3

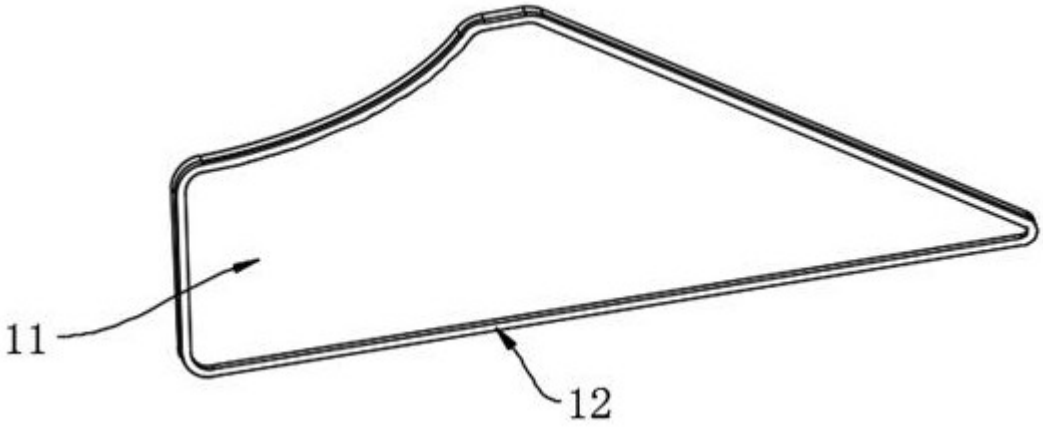

图4