(19)国家知识产权局

(12)发明专利申请

(10)申请公布号 CN 114559673 A
(43)申请公布日 2022.05.31

(21)申请号 202210131821.3

(22)申请日 2022.02.14

(71)申请人 浙江梅轮电梯股份有限公司
地址 312081 浙江省绍兴市柯北工业园区梅中路576号

(72)发明人 彭满亮 肖佳伟 魏吉林 王阳 黄岐锋 钱锦 陈冰冰

(74)专利代理机构 北京中仟知识产权代理事务所(普通合伙) 11825
专利代理师 田江飞

(51)Int.Cl.
B29C 65/50(2006.01)

权利要求书1页 说明书3页 附图2页

(54)发明名称

一种防火门贴面工作平台

(57)摘要

本发明公开了一种防火门贴面工作平台，包括铝型材骨架，铝型材骨架顶部的一侧固定连接有铝台面，L型支撑架的中部固定连接有若干个固定支架，每两个固定支架的一端分别与轴的两端转动连接，压辊组件包括扶手座，两个连接板的一侧均固定连接有0型侧板，两个导柱的另一端依次穿过弹簧压板、弹簧、支撑板与底板的顶部固定连接，支撑板一侧的中部转动连接有滚筒，本发明结构简单，便于操作使用，将若干个双面胶带套在轴上，旋转调节杆来调节滚筒的高度，手抓扶手从门板一端拉到另一端，使得双面胶带与门板紧紧贴合，吻合度高，提高了贴面的质量，降低了劳动强度，减少了用人成本，提高了工作效率。

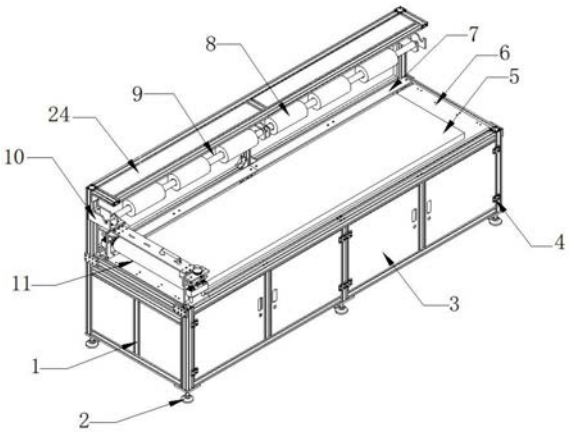

CN 114559673 A

1.一种防火门贴面工作平台,包括铝型材骨架(1),其特征在于:所述铝型材骨架(1)顶部的一侧固定连接有铝台面(6),所述铝台面(6)的顶部设有防火门(5),所述铝型材骨架(1)顶部的边侧固定连接有L型支撑架(24),所述L型支撑架(24)的中部固定连接有若干个固定支架(10),每两个所述固定支架(10)的一端分别与轴(9)的两端转动连接,所述铝型材骨架(1)顶部的一端固定连接有压辊组件(11),所述压辊组件(11)包括扶手座(23),所述扶手座(23)底部的两端均固定连接有连接板(21),两个所述连接板(21)的一侧均固定连接有0型侧板(25),所述0型侧板(25)一侧的顶部固定连接有上板(20),所述上板(20)一侧的中部与支撑板(18)的一侧固定连接,所述上板(20)的两端分别与两个导柱(17)一端的顶部固定连接,两个所述导柱(17)的另一端依次穿过弹簧压板(19)、弹簧(14)、支撑板(18)与底板(16)的顶部固定连接,所述支撑板(18)一侧的中部转动连接有滚筒(12)。

2.根据权利要求1所述的一种防火门贴面工作平台,其特征在于:所述铝型材骨架(1)的顶部固定连接有若干个地脚(2),所述铝型材骨架(1)的一侧通过合页(4)铰接有活动门(3)。

3.根据权利要求1所述的一种防火门贴面工作平台,其特征在于:所述铝型材骨架(1)顶部的另一侧固定连接有后铝板支撑件(7),所述轴(9)的中部套设有若干个双面胶带(8)。

4.根据权利要求1所述的一种防火门贴面工作平台,其特征在于:所述底板(16)的一侧与0型侧板(25)一侧的底部固定连接,所述支撑板(18)的中部螺纹连接有蝶形螺栓(15)。

5.根据权利要求1所述的一种防火门贴面工作平台,其特征在于:所述上板(20)的顶部转动连接有调节杆(13),所述扶手座(23)的中部固定连接有扶手(22)。

一种防火门贴面工作平台

技术领域

[0001] 本发明涉及防火门加工的技术领域，具体为一种防火门贴面工作平台。

背景技术

[0002] 防火门是指在一定时间内能满足耐火稳定性、完整性和隔热性要求的门。它是设在防火分区间、疏散楼梯间、垂直竖井等具有一定耐火性的防火分隔物，防火门除具有普通门的作用外，更具有阻止火势蔓延和烟气扩散的作用，可在一定时间内阻止火势的蔓延，确保人员疏散，现有的防火门在生产时，需要进行贴面处理，已有的全自动贴面设备多为大型设备，而小型贴面设备由于产量有限，使用全自动化生产投入较大，使得产品成本高，而人工进行贴面处理劳动强度大，容易出现贴面不平整等问题，影响产品质量，降低了生产效率。

发明内容

[0003] 本发明的目的在于提供一种防火门贴面工作平台，以解决上述背景技术中提出的现有的的问题。

[0004] 为实现上述目的，本发明提供如下技术方案：一种防火门贴面工作平台，包括铝型材骨架，所述铝型材骨架顶部的一侧固定连接有铝台面，所述铝台面的顶部设有防火门，所述铝型材骨架顶部的边侧固定连接有L型支撑架，所述L型支撑架的中部固定连接有若干个固定支架，每两个所述固定支架的一端分别与轴的两端转动连接，所述铝型材骨架顶部的一端固定连接有压辊组件，所述压辊组件包括扶手座，所述扶手座底部的两端均固定连接有连接板，两个所述连接板的一侧均固定连接有0型侧板，所述0型侧板一侧的顶部固定连接有上板，所述上板一侧的中部与支撑板的一侧固定连接，所述上板的两端分别与两个导柱一端的顶部固定连接，两个所述导柱的另一端依次穿过弹簧压板、弹簧、支撑板与底板的顶部固定连接，所述支撑板一侧的中部转动连接有滚筒。

[0005] 作为本发明的一种优选技术方案，所述铝型材骨架的顶部固定连接有若干个地脚，所述铝型材骨架的一侧通过合页铰接有活动门。

[0006] 作为本发明的一种优选技术方案，所述铝型材骨架顶部的另一侧固定连接有后铝板支撑件，所述轴的中部套设有若干个双面胶带。

[0007] 作为本发明的一种优选技术方案，所述底板的一侧与0型侧板一侧的底部固定连接，所述支撑板的中部螺纹连接有蝶形螺栓。

[0008] 作为本发明的一种优选技术方案，所述上板的顶部转动连接有调节杆，所述扶手座的中部固定连接有扶手。

[0009] 与现有技术相比，本发明的有益效果是：

[0010] 本发明结构简单，便于操作使用，将若干个双面胶带套在轴上，旋转调节杆来调节滚筒的高度，手抓扶手从门板一端拉到另一端，使得双面胶带与门板紧紧贴合，吻合度高，提高了贴面的质量，操作时只需要一个工作人员即可完成作业，降低了劳动强度，减少了用

人成本，提高了工作效率。

附图说明

[0011] 图1为本发明整体的结构示意图；

[0012] 图2为本发明压辊组件的结构示意图。

[0013] 图中：1、铝型材骨架；2、地脚；3、活动门；4、合页；5、防火门；6、铝台面；7、后铝板支撑件；8、双面胶带；9、轴；10、固定支架；11、压辊组件；12、滚筒；13、调节杆；14、弹簧；15、蝶形螺栓；16、底板；17、导柱；18、支撑板；19、弹簧压板；20、上板；21、连接板；22、扶手；23、扶手座；24、L型支撑架；25、0型侧板。

具体实施方式

[0014] 下面将结合本发明实施例中的附图，对本发明实施例中的技术方案进行清楚、完整地描述，显然，所描述的实施例仅仅是本发明一部分实施例，而不是全部的实施例。基于本发明中的实施例，本领域普通技术人员在没有做出创造性劳动前提下所获得的所有其他实施例，都属于本发明保护的范围。

[0015] 请参阅图1-2，本发明提供了一种防火门贴面工作平台，包括铝型材骨架1，铝型材骨架1顶部的一侧固定连接有铝台面6，铝台面6的顶部设有防火门5，铝型材骨架1顶部的边侧固定连接有L型支撑架24，L型支撑架24的中部固定连接有若干个固定支架10，每两个固定支架10的一端分别与轴9的两端转动连接，铝型材骨架1顶部的一端固定连接有压辊组件11，压辊组件11包括扶手座23，扶手座23底部的两端均固定连接有连接板21，两个连接板21的一侧均固定连接有0型侧板25，0型侧板25一侧的顶部固定连接有上板20，上板20一侧的中部与支撑板18的一侧固定连接，上板20的两端分别与两个导柱17一端的顶部固定连接，两个导柱17的另一端依次穿过弹簧压板19、弹簧14、支撑板18与底板16的顶部固定连接，支撑板18一侧的中部转动连接有滚筒12。

[0016] 优选的，铝型材骨架1的顶部固定连接有若干个地脚2，铝型材骨架1的一侧通过合页4铰接有活动门3，将若干个地脚2安装在铝型材骨架1的底部，通过合页4将活动门3铰接在铝型材骨架1的一侧。

[0017] 优选的，铝型材骨架1顶部的另一侧固定连接有后铝板支撑件7，轴9的中部套设有若干个双面胶带8，将后铝板支撑件7安装在铝型材骨架1顶部的另一侧，若干个双面胶带8套在轴9的中部。

[0018] 优选的，底板16的一侧与0型侧板25一侧的底部固定连接，支撑板18的中部螺纹连接有蝶形螺栓15，将底板16的一侧安装在0型侧板25一侧的底部，蝶形螺栓15安装在支撑板18的中部。

[0019] 优选的，上板20的顶部转动连接有调节杆13，扶手座23的中部固定连接有扶手22，将调节杆13安装在上板20的顶部，扶手22安装在扶手座23的中部。

[0020] 具体使用时，将铝台面6安装在铝型材骨架1顶部的一侧，后铝板支撑件7安装在铝型材骨架1顶部的另一侧，防火门5安装在铝台面6的顶部，若干个地脚2安装在铝型材骨架1的底部，通过合页4将活动门3铰接在铝型材骨架1的一侧，L型支撑架24安装在铝型材骨架1顶部的边侧，若干个固定支架10安装在L型支撑架24的中部，轴9的两端分别安装在每两个

固定支架10的一端，若干个双面胶带8套在轴9的中部，压辊组件11安装在铝型材骨架1顶部的一端，两个连接板21分别安装在扶手座23底部的两端，两个0型侧板25分别安装在两个连接板21的一侧，上板20安装在0型侧板25一侧的顶部，支撑板18的一侧安装在上板20一侧的中部，两个导柱17一端的顶部分别安装在上板20的两端，两个导柱17的另一端依次穿过弹簧压板19、弹簧14、支撑板18固定在底板16的顶部，底板16的一侧安装在0型侧板25一侧的底部，滚筒12安装在支撑板18一侧的中部，蝶形螺栓15安装在支撑板18的中部，调节杆13安装在上板20的顶部，扶手22安装在扶手座23的中部，工作时，首先将六卷双面胶带8依次套入轴9上，将防火门5抬至铝台面6上，根据防火门5的高度旋转两边调节杆13来调节滚筒12的高度，保证滚筒12最低点比防火门5的上表面低1mm，然后手抓扶手22从门板一端拉到另一端，完成防火门5的辊压，整体结构简单，便于操作使用，通过扶手22从门板的一端拉到另一端，使得双面胶带8与门板紧紧贴合，吻合度高，提高了贴面的质量，操作时只需要一个工作人员即可完成作业，降低了劳动强度，减少了用人成本，提高了工作效率。

[0021] 尽管参照前述实施例对本发明进行了详细的说明，对于本领域的技术人员来说，其依然可以对前述各实施例所记载的技术方案进行修改，或者对其中部分技术特征进行等同替换，凡在本发明的精神和原则之内，所做的任何修改、等同替换、改进等，均应包含在本发明的保护范围之内。

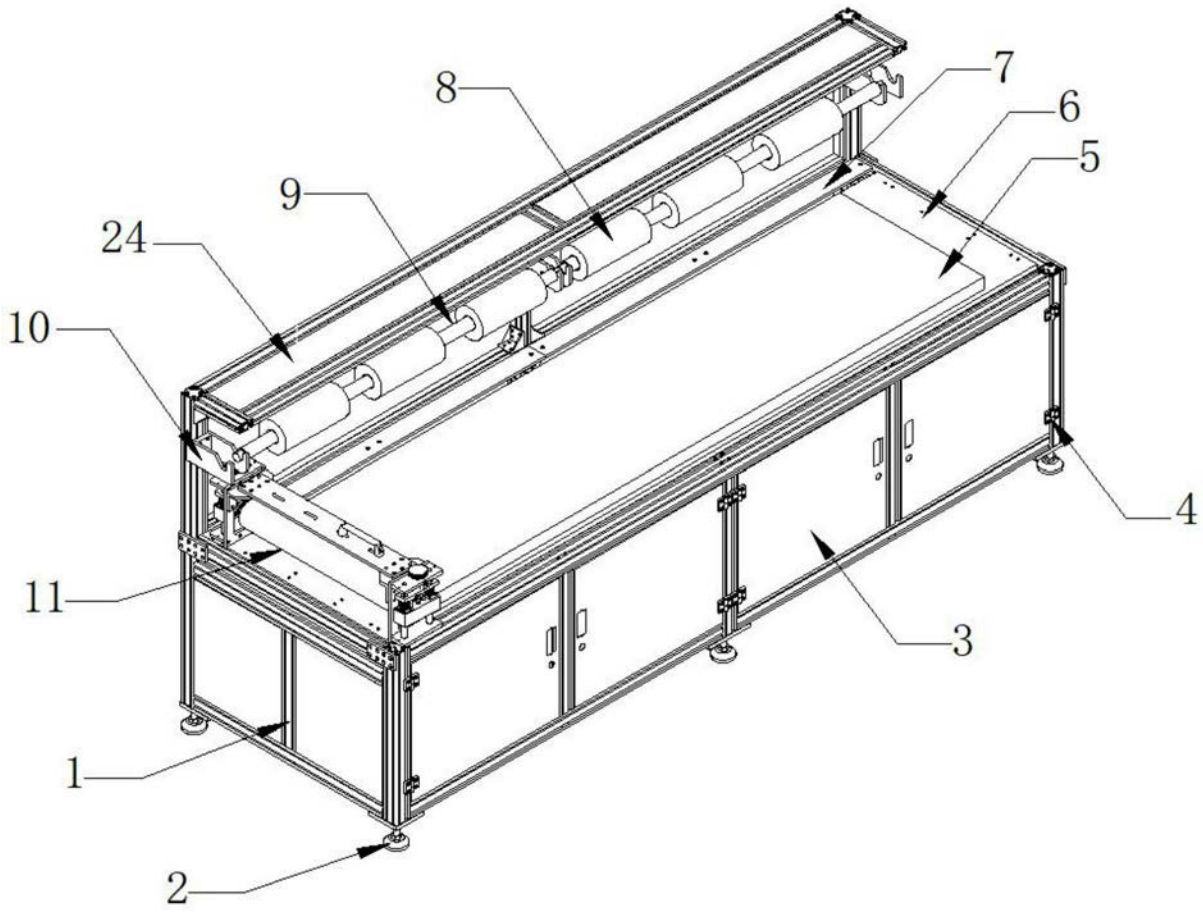

图1

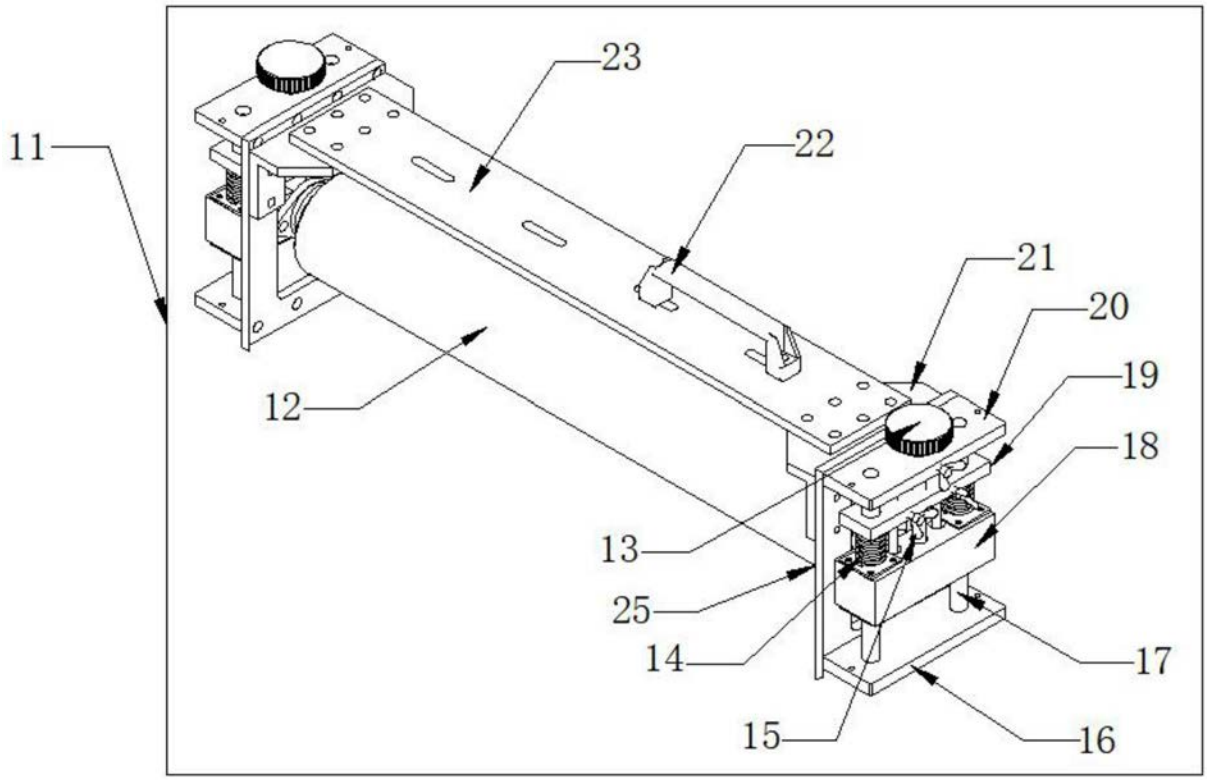

图2