(19)国家知识产权局

(12)实用新型专利

(10)授权公告号 CN 218044362 U
(45)授权公告日 2022.12.16

(21)申请号 202121868348.4

(22)申请日 2021.08.11

(73)专利权人 科凡家居股份有限公司
地址 528311 广东省佛山市顺德区北滘镇三洪奇三乐路北侧工业区六仓(三洪奇工业区第一路尾)

(72)发明人 林涛

(74)专利代理机构 北京力量专利代理事务所(特殊普通合伙) 11504
专利代理师 毛泽钧

(51)Int.Cl.
A47B 88/75(2017.01)
A47B 88/969(2017.01)

权利要求书1页 说明书3页 附图5页

(54)实用新型名称

一种隐藏式抽屉系统

(57)摘要

本实用新型涉及抽屉收纳技术领域,且公开了一种隐藏式抽屉系统,包括大抽屉,所述大抽屉的内壁安装有底板,所述底板的底部安装有辅助板,所述大抽屉底部的一侧与辅助板相邻的一侧均安装有三节轨;本实用新型通过转动螺纹杆,使螺纹杆脱离与支撑板的卡接,拉动移动板,移动板带动支撑板滑动,同时滑板在滑槽内滑动,调节合适位子利用螺纹杆固定,从而避免储物抽屉无法根据所需调节收纳空间大小,具有局限性,提高了调节效果;本实用新型通过拉球带动大抽屉抽出,利用拉槽拉出小抽屉进行使用,从而避免常规的抽屉已经满足不了客户的需求,而且密码锁抽屉也保证不了的隐蔽储物方式,提高了隐蔽效果。

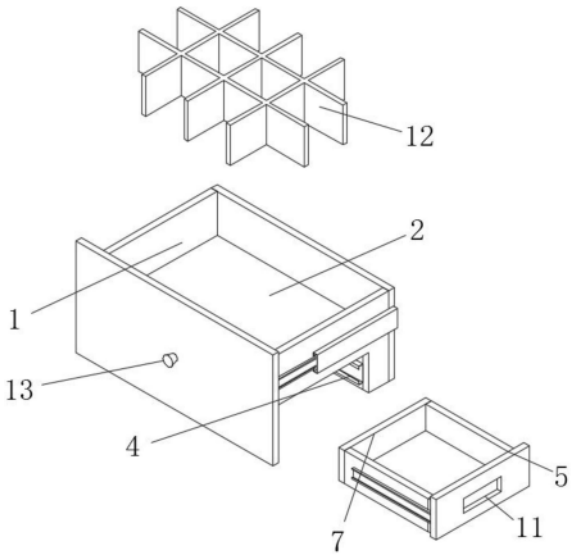

CN 218044362 U

1.一种隐藏式抽屉系统,包括大抽屉(1),其特征在于:所述大抽屉(1)的内壁安装有底板(2),所述底板(2)的底部安装有辅助板(3),所述大抽屉(1)底部的一侧与辅助板(3)相邻的一侧均安装有三节轨(4),两个所述三节轨(4)之间滑动连接有小抽屉(5),所述小抽屉(5)的左侧滑动连接有支撑板(6),所述支撑板(6)的左侧栓接有移动板(7),所述小抽屉(5)的底部螺纹连接有螺纹杆(8),且螺纹杆(8)的顶部与移动板(7)的底部卡接,所述移动板(7)右侧的正面与背面均栓接有滑板(9),所述滑板(9)的右侧与小抽屉(5)的内部滑动连接。

2.根据权利要求1所述的一种隐藏式抽屉系统,其特征在于:所述小抽屉(5)的内部开设有两个滑槽(10),且滑槽(10)与滑板(9)滑动连接。

3.根据权利要求1所述的一种隐藏式抽屉系统,其特征在于:所述小抽屉(5)的右侧开设有拉槽(11)。

4.根据权利要求1所述的一种隐藏式抽屉系统,其特征在于:所述大抽屉(1)内壁的底部安装有格架(12)。

5.根据权利要求1所述的一种隐藏式抽屉系统,其特征在于:所述大抽屉(1)的正面安装有拉球(13)。

一种隐藏式抽屉系统

技术领域

[0001] 本实用新型涉及抽屉收纳技术领域，具体为一种隐藏式抽屉系统。

背景技术

[0002] 抽屉是柜体内非常重要且使用率非常高的一个收纳系统，随着现在人居住环境的不断压缩，极致收纳也应运而生，在考虑到美观的同时，收纳性能的也要兼顾。常规的抽屉已经满足不了客户的需求，而且密码锁抽屉也保证不了的隐蔽储物方式，同时储物抽屉无法根据所需调节收纳空间大小，具有局限性，大的物品放不下，为解决上述问题，我们提供一种隐藏式抽屉系统。

实用新型内容

[0003] 本实用新型的目的在于提供一种隐藏式抽屉系统，具备隐蔽储物和调节储物空间的优点，解决了常规的抽屉已经满足不了客户的需求，而且密码锁抽屉也保证不了的隐蔽储物方式，同时储物抽屉无法根据所需调节收纳空间大小，具有局限性，大的物品放不下的问题。

[0004] 为实现上述目的，本实用新型提供如下技术方案：一种隐藏式抽屉系统，包括大抽屉，所述大抽屉的内壁安装有底板，所述底板的底部安装有辅助板，所述大抽屉底部的一侧与辅助板相邻的一侧均安装有三节轨，两个所述三节轨之间滑动连接有小抽屉，所述小抽屉的左侧滑动连接有支撑板，所述支撑板的左侧栓接有移动板，所述小抽屉的底部螺纹连接有螺纹杆，且螺纹杆的顶部与移动板的底部卡接，所述移动板右侧的正面与背面均栓接有滑板，所述滑板的右侧与小抽屉的内部滑动连接。

[0005] 优选的，所述小抽屉的内部开设有两个滑槽，且滑槽与滑板滑动连接。

[0006] 优选的，所述小抽屉的右侧开设有拉槽。

[0007] 优选的，所述大抽屉内壁的底部安装有格架。

[0008] 优选的，所述大抽屉的正面安装有拉球。

[0009] 与现有技术相比，本实用新型的有益效果如下：

[0010] 本实用新型通过转动螺纹杆，使螺纹杆脱离与支撑板的卡接，拉动移动板，移动板带动支撑板滑动，同时滑板在滑槽内滑动，调节合适位子利用螺纹杆固定，从而避免储物抽屉无法根据所需调节收纳空间大小，具有局限性，提高了调节效果；

[0011] 本实用新型通过拉球带动大抽屉抽出，利用拉槽拉出小抽屉进行使用，从而避免常规的抽屉已经满足不了客户的需求，而且密码锁抽屉也保证不了的隐蔽储物方式，提高了隐蔽效果。

附图说明

[0012] 图1为本实用新型结构立体流程图；

[0013] 图2为本实用新型大抽屉立体图；

[0014] 图3为本实用新型局部结构立体图；

[0015] 图4为本实用新型小抽屉侧俯视剖视图；

[0016] 图5为本实用新型小抽屉俯俯视剖视图；

[0017] 图6为本实用新型结构安装示意图。

[0018] 图中：1、大抽屉；2、底板；3、辅助板；4、三节轨；5、小抽屉；6、支撑板；7、移动板；8、螺纹杆；9、滑板；10、滑槽；11、拉槽；12、格架；13、拉球。

具体实施方式

[0019] 下面将结合本实用新型实施例中的附图，对本实用新型实施例中的技术方案进行清楚、完整地描述，显然，所描述的实施例仅仅是本实用新型一部分实施例，而不是全部的实施例。基于本实用新型中的实施例，本领域普通技术人员在没有做出创造性劳动前提下所获得的所有其他实施例，都属于本实用新型保护的范围。

[0020] 请参阅图1-6所示，本实用新型提供一种技术方案：一种隐藏式抽屉系统，包括大抽屉1，大抽屉1的内壁安装有底板2，底板2的底部安装有辅助板3，大抽屉1底部的一侧与辅助板3相邻的一侧均安装有三节轨4，两个三节轨4之间滑动连接有小抽屉5，小抽屉5的左侧滑动连接有支撑板6，支撑板6的左侧栓接有移动板7，小抽屉5的底部螺纹连接有螺纹杆8，且螺纹杆8的顶部与移动板7的底部卡接，移动板7右侧的正面与背面均栓接有滑板9，滑板9的右侧与小抽屉5的内部滑动连接，通过转动螺纹杆8，使螺纹杆8脱离与支撑板6的卡接，拉动移动板7，移动板7带动支撑板6滑动，同时滑板9在滑槽10内滑动，调节合适位子利用螺纹杆8固定，从而避免储物抽屉无法根据所需调节收纳空间大小，具有局限性，提高了调节效果；通过拉球13带动大抽屉1抽出，利用拉槽11拉出小抽屉5进行使用，从而避免常规的抽屉已经满足不了客户的需求，而且密码锁抽屉也保证不了的隐蔽储物方式，提高了隐蔽效果。

[0021] 进一步的，小抽屉5的内部开设有两个滑槽10，且滑槽10与滑板9滑动连接，通过设置滑槽10，使滑板9在滑槽10内水平滑动更加平稳的目的。

[0022] 进一步的，小抽屉5的右侧开设有拉槽11，通过设置拉槽11，从而方便使用者对小抽屉5进行抽拉。

[0023] 进一步的，大抽屉1内壁的底部安装有格架12，通过设置格架12，能够对大抽屉1内储物空间进行分列。

[0024] 进一步的，大抽屉1的正面安装有拉球13，通过设置拉球13，便于对大抽屉1进行抽拉调节。

[0025] 工作原理：转动螺纹杆8，使螺纹杆8脱离与支撑板6的卡接，拉动移动板7，移动板7带动支撑板6滑动，同时滑板9在滑槽10内滑动，调节合适位子利用螺纹杆8固定；

[0026] 拉球13带动大抽屉1抽出，利用拉槽11拉出小抽屉5进行使用。

[0027] 需要说明的是，在本文中，诸如第一和第二等之类的关系术语仅仅用来将一个实体或者操作与另一个实体或操作区分开来，而不一定要求或者暗示这些实体或操作之间存在任何这种实际的关系或者顺序。而且，术语“包括”、“包含”或者其任何其他变体意在涵盖非排他性的包含，从而使得包括一系列要素的过程、方法、物品或者设备不仅包括那些要素，而且还包括没有明确列出的其他要素，或者是还包括为这种过程、方法、物品或者设备所固有的要素。在没有更多限制的情况下，由语句“包括一个……”限定的要素，并不排除在

包括所述要素的过程、方法、物品或者设备中还存在另外的相同要素。

[0028] 尽管已经示出和描述了本实用新型的实施例，对于本领域的普通技术人员而言，可以理解在不脱离本实用新型的原理和精神的情况下可以对这些实施例进行多种变化、修改、替换和变型，本实用新型的范围由所附权利要求及其等同物限定。

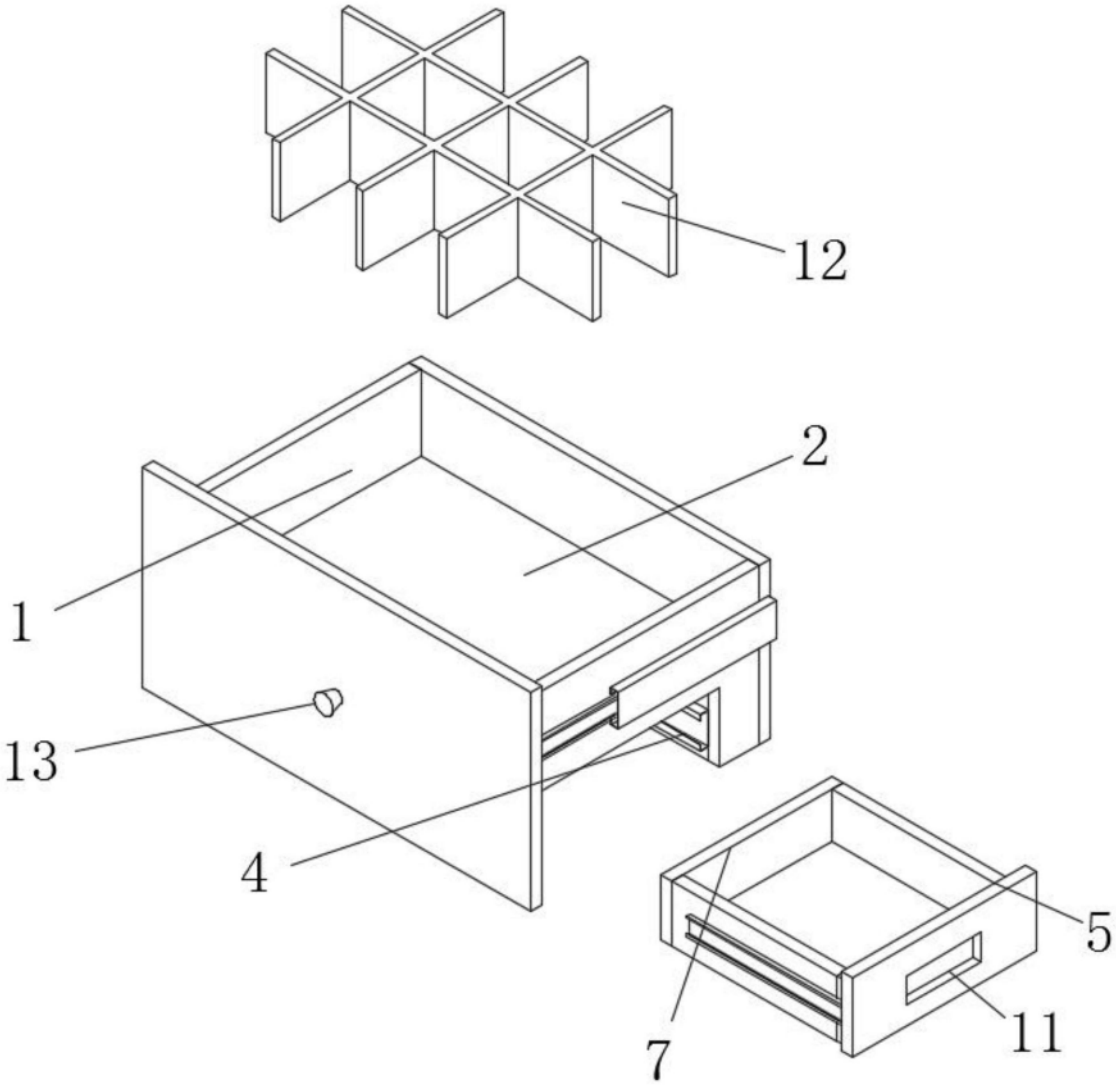

图1

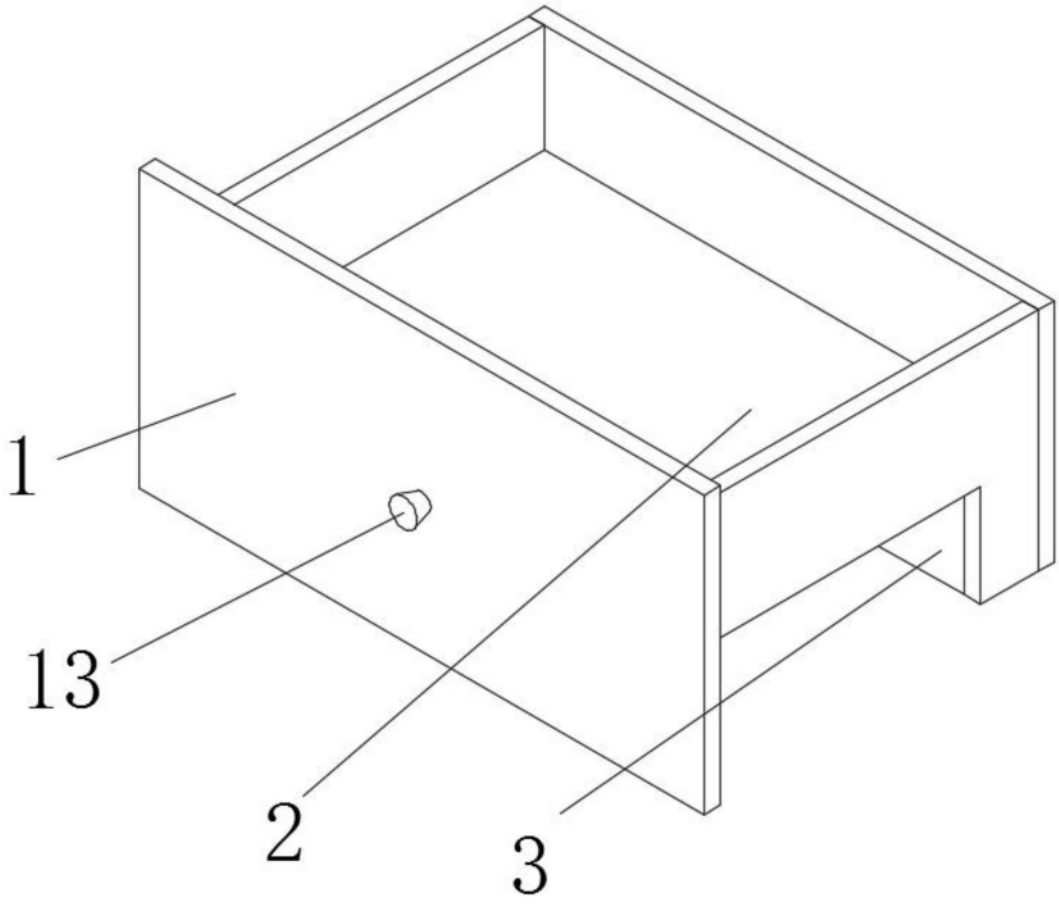

图2

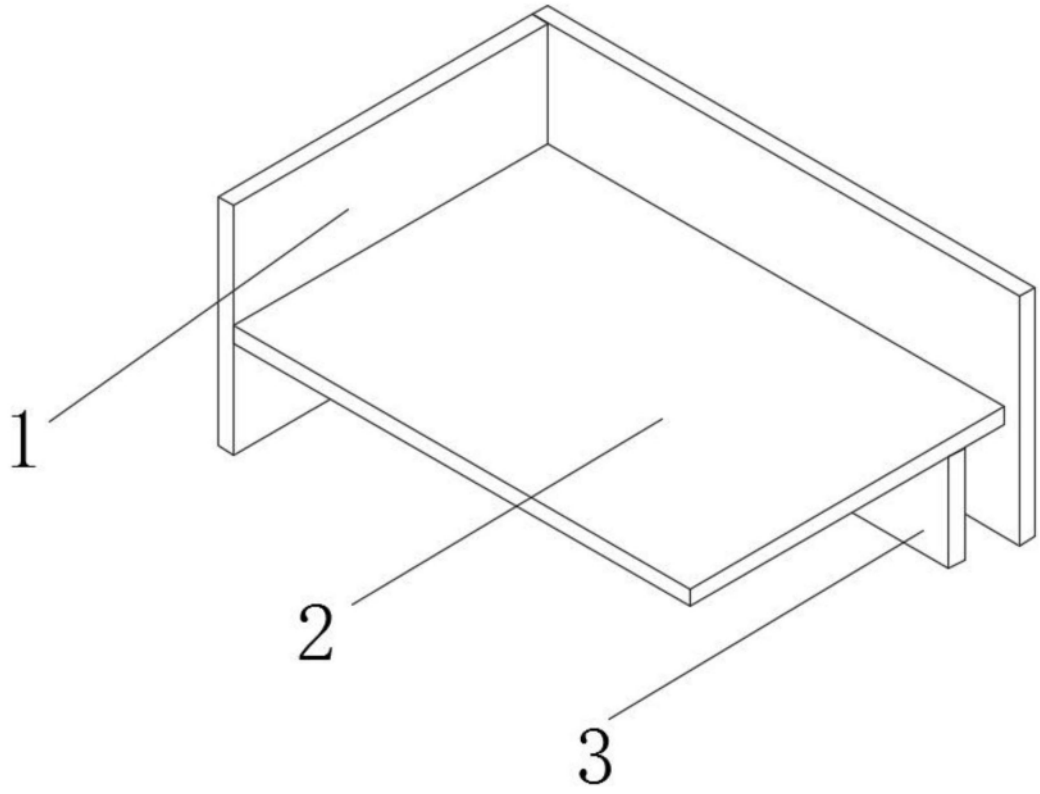

图3

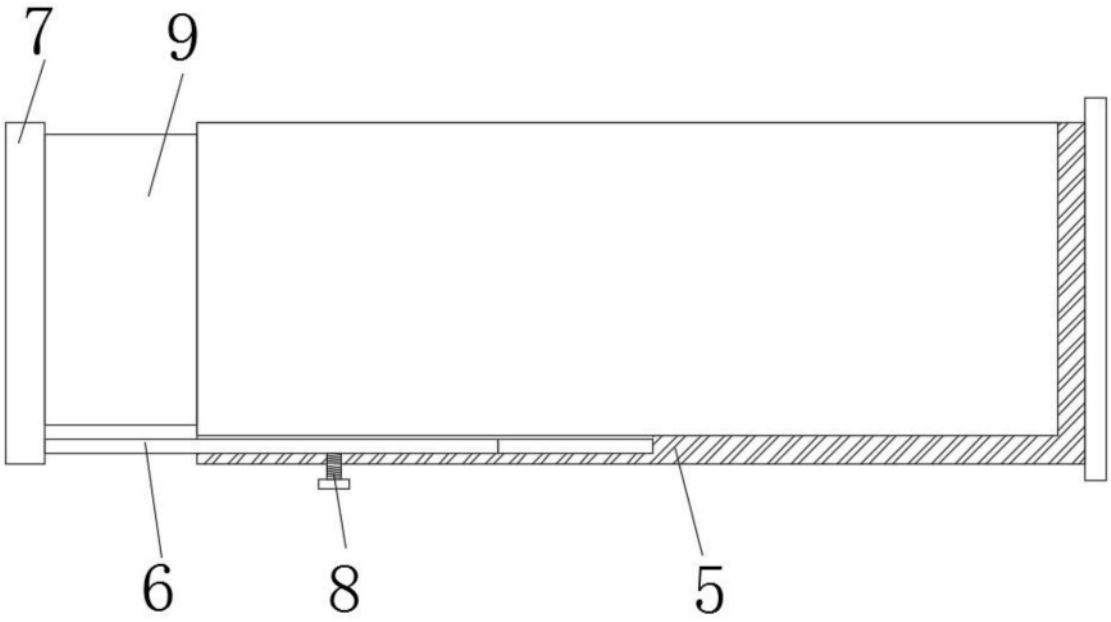

图4

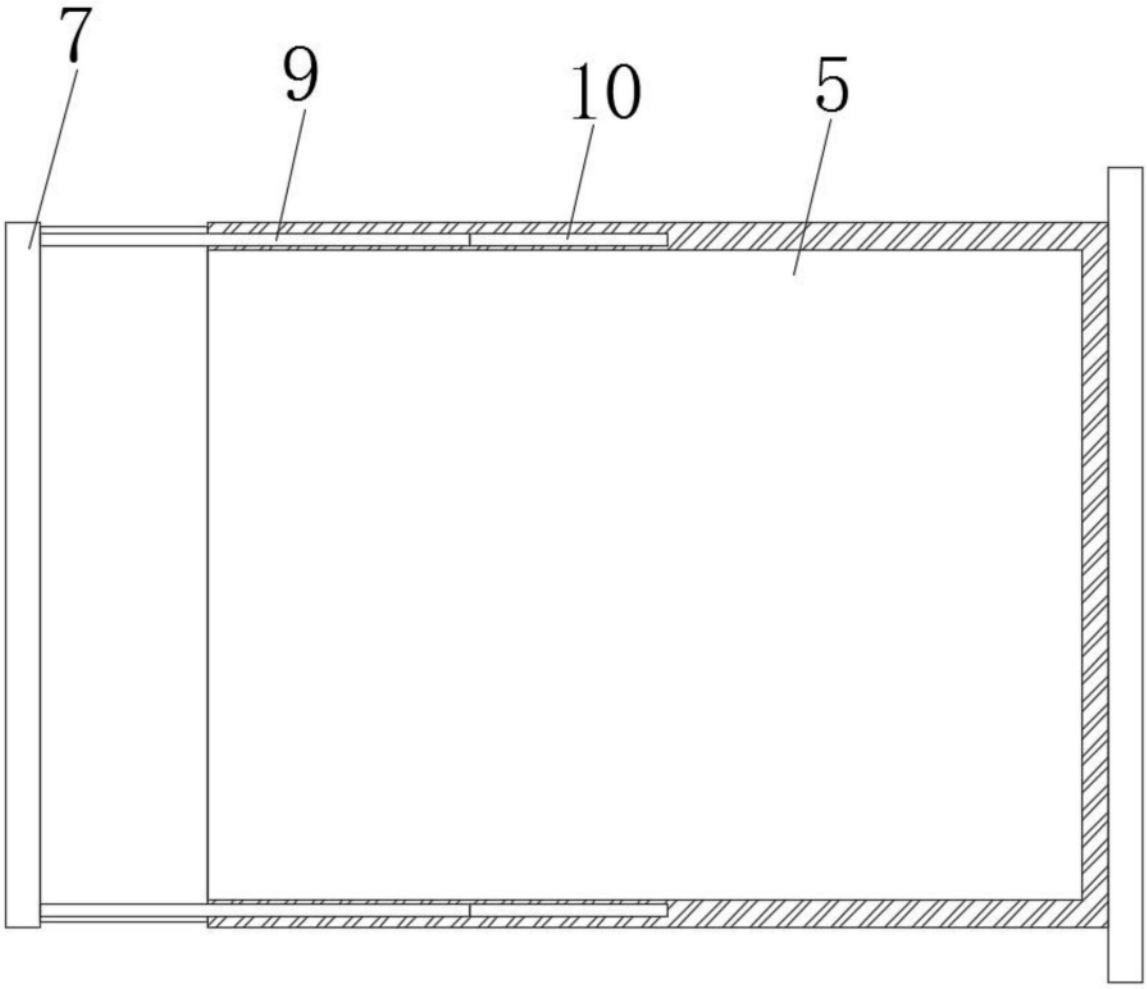

图5

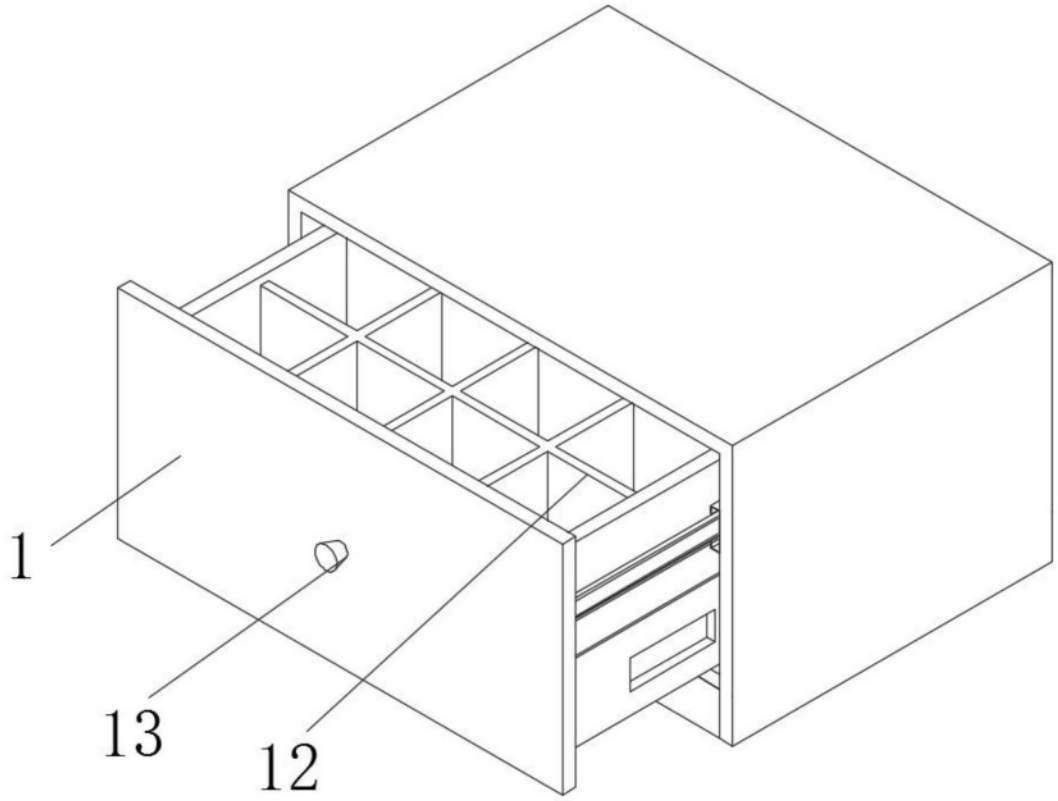

图6