(19)中华人民共和国国家知识产权局

(12)实用新型专利

(10)授权公告号 CN 214207584 U
(45)授权公告日 2021.09.17

(21)申请号 202022410365.5

(22)申请日 2020.10.27

(73)专利权人 金螳螂精装科技(苏州)有限公司
地址 215123 江苏省苏州市工业园区娄葑镇民生路5号

(72)发明人 于利凯 张祖峰 穆国平 曹琳 杨水清 刘邦

(74)专利代理机构 苏州瑞光知识产权代理事务所(普通合伙) 32359
代理人 罗磊

(51)Int.Cl.
A47B 21/06(2006.01)
A47B 13/02(2006.01)
A47B 13/08(2006.01)

(ESM)同样的发明创造已同日申请发明专利

权利要求书1页 说明书3页 附图4页

(54)实用新型名称

一种便于理线的装配式办公桌

(57)摘要

本实用新型公开了一种便于理线的装配式办公桌，涉及办公用品技术领域。本实用新型包括桌板和底柱，底柱上表面设置有支撑柱，支撑柱上表面设置有顶柱，顶柱与桌板底面固定连接，桌板内部设置有存放槽，存放槽底面设置有杆槽，杆槽贯穿桌板底面，存放槽内部安装有无线充电板，无线充电板底面设置有滑杆，桌板底面固定连接有若干吊柱，吊柱一端固定有连接杆，连接杆底面固定连接有竖杆，竖杆底面固定连接有置物板。本实用新型通过设置支撑柱、顶柱、底柱、存放槽、无线充电板和置物板，可以对桌面的线材进行隐藏，让桌面更加整洁；同时还具有无线充电的功能，让用户办公时给手机充电更方便。

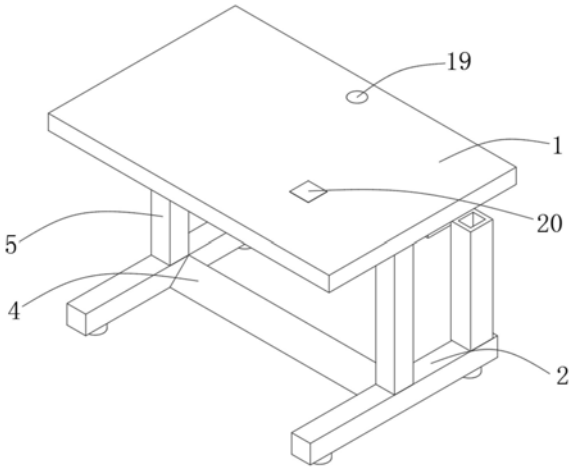

CN 214207584 U

1.一种便于理线的装配式办公桌，包括桌板(1)和底柱(2)，其特征在于：所述底柱(2)上表面设置有支撑柱(5)，所述支撑柱(5)上表面设置有顶柱(6)，所述顶柱(6)与桌板(1)底面固定连接，所述桌板(1)内部设置有存放槽(8)，所述存放槽(8)底面设置有杆槽(9)，所述杆槽(9)贯穿桌板(1)底面，所述存放槽(8)内部安装有无线充电板(10)，所述无线充电板(10)底面设置有滑杆(11)，所述滑杆(11)与杆槽(9)滑动配合。

2.根据权利要求1所述的一种便于理线的装配式办公桌，其特征在于，所述桌板(1)底面固定连接有若干吊柱(13)，所述吊柱(13)一端固定有连接杆(14)，所述连接杆(14)底面固定连接有竖杆(15)，所述竖杆(15)底面固定连接有置物板(16)。

3.根据权利要求2所述的一种便于理线的装配式办公桌，其特征在于，所述置物板(16)一侧面固定有理线筒(17)，所述理线筒(17)底面与底柱(2)上表面固定，所述理线筒(17)一表面开设有出线口(18)。

4.根据权利要求1所述的一种便于理线的装配式办公桌，其特征在于，所述底柱(2)一侧面连接有连接梁(3)。

5.根据权利要求4所述的一种便于理线的装配式办公桌，其特征在于，所述连接梁(3)一表面设置有踩踏面(4)。

6.根据权利要求1所述的一种便于理线的装配式办公桌，其特征在于，所述滑杆(11)底面设置有把手(12)。

7.根据权利要求1所述的一种便于理线的装配式办公桌，其特征在于，所述桌板(1)上表面设置有标识贴纸(20)，所述标识贴纸(20)的位置与存放槽(8)的位置相适应。

8.根据权利要求1所述的一种便于理线的装配式办公桌，其特征在于，所述桌板(1)内部设置有导线槽(21)，所述导线槽(21)为“L”形槽结构，所述导线槽(21)一端与存放槽(8)连接，所述导线槽(21)另一端贯穿桌板(1)。

9.根据权利要求1所述的一种便于理线的装配式办公桌，其特征在于，所述桌板(1)上表面还设置有开孔(19)。

10.根据权利要求1所述的一种便于理线的装配式办公桌，其特征在于，所述底柱(2)底面设置有若干底垫(7)。

一种便于理线的装配式办公桌

技术领域

[0001] 本实用新型属于办公用品技技术领域，特别是涉及一种便于理线的装配式办公桌。

背景技术

[0002] 随着社会的发展与进步，人们的起居生活要求越来越高，对办公的环境要求也越来也高；人们的办公桌通常会安装电脑，摆放各种插排，因此会出现大量的线材，线材过多整理起来十分麻烦，导致办公桌十分凌乱，不够整洁，让人看着不舒服；人们在办公过程中，手机通常会放置在桌面上进行充电，手机充电线材也会让桌面不够简洁，因此，提出一种便于理线的装配式办公桌。

实用新型内容

[0003] 本实用新型的目的在于提供一种便于理线的装配式办公桌，解决现有的办公桌会有大量的线材，线材过多整理起来十分麻烦，导致办公桌十分凌乱，不够整洁，让人看着不舒服的问题。

[0004] 为解决上述技术问题，本实用新型是通过以下技术方案实现的：

[0005] 本实用新型为一种便于理线的装配式办公桌，包括桌板和底柱，所述底柱上表面设置有支撑柱，所述支撑柱上表面设置有顶柱，所述顶柱与桌板底面固定连接，所述桌板内部设置有存放槽，所述存放槽底面设置有杆槽，所述杆槽贯穿桌板底面，所述存放槽内部安装有无线充电板，无线充电板型号为TX，所述无线充电板底面设置有滑杆，所述滑杆与杆槽滑动配合，底柱和顶柱增加支撑柱的接触面积，让支撑柱支撑效果更好；存放槽用来安装无线充电板，无线充电板使桌板可以对收集进行充电，让用户给手机充电不再用到普通的充电器，滑杆带动支撑柱在存放槽内移动，让无线充电板移动至用户习惯充电的位置。

[0006] 进一步地，所述桌板底面固定连接有若干吊柱，所述吊柱一端固定有连接杆，所述连接杆底面固定连接有竖杆，所述竖杆底面固定连接有置物板，吊柱、连接杆和竖杆对置物板进行固定，置物板用来放置插排等物件，起到隐藏插排的作用，让桌面看起来更整洁。

[0007] 进一步地，所述置物板一侧面固定有理线筒，所述理线筒底面与底柱上表面固定，所述理线筒一表面开设有出线口，理线筒用来存放线材，可以将线材隐藏，出线口可以将线材穿出。

[0008] 进一步地，所述底柱一侧面连接有连接梁，连接梁增强该办公桌的稳定性。

[0009] 进一步地，所述连接梁一表面设置有踩踏面，踩踏面让用户办公时腿部摆放更舒适。

[0010] 进一步地，所述滑杆底面设置有把手，把手方便用户移动无线充电板。

[0011] 进一步地，所述桌板上表面设置有标识贴纸，所述标识贴纸的位置与存放槽的位置相适应，标识贴纸方便用户找到无线充电的位置。

[0012] 进一步地，所述桌板内部设置有导线槽，所述导线槽为“L”形槽结构，所述导线槽

一端与存放槽连接，所述导线槽另一端贯穿桌板，导线槽方便给无线充电板供电。

[0013] 进一步地，所述桌板上表面还设置有开孔，开孔可以将桌面的线材穿出。

[0014] 进一步地，所述底柱底面设置有若干底垫，底垫让该办公桌不会磨损底面。

[0015] 本实用新型具有以下有益效果：

[0016] 本实用新型通过底柱和顶柱，增加支撑柱的接触面积，让支撑柱支撑效果更好；通过设置存放槽和无线充电板，让用户给手机充电不再用到普通的充电器，使桌面更加整洁；通过设置滑杆和杆槽，让无线充电板可以移动至用户习惯充电的位置；通过设置置物板，用来放置插排等物件，起到隐藏插排的作用，让桌面看起来更整洁；通过设置标识贴纸，方便用户找到无线充电的位置；通过设置开孔，可以将桌面的线材穿出；通过设置连接梁和踩踏面，让该办公桌结构更稳定并且使用户在办公时腿部摆放更舒适。

[0017] 当然，实施本实用新型的任一产品并不一定需要同时达到以上所述的所有优点。

附图说明

[0018] 为了更清楚地说明本实用新型实施例的技术方案，下面将对实施例描述所需要使用的附图作简单地介绍，显而易见地，下面描述中的附图仅仅是本实用新型的一些实施例，对于本领域普通技术人员来讲，在不付出创造性劳动的前提下，还可以根据这些附图获得其他的附图。

[0019] 图1为该办公桌的正面立体结构示意图；

[0020] 图2为该办公桌的正面结构示意图；

[0021] 图3为图2中A-A剖面结构示意图；

[0022] 图4为图3中B部分局部放大图；

[0023] 图5为该办公桌的反面结构示意图。

[0024] 附图中，各标号所代表的部件列表如下：1、桌板；2、底柱；3、连接梁；4、踩踏面；5、支撑柱；6、顶柱；7、底垫；8、存放槽；9、杆槽；10、无线充电板；11、滑杆；12、把手；13、吊柱；14、连接杆；15、竖杆；16、置物板；17、理线筒；18、出线口；19、开孔；20、标识贴纸；21、导线槽。

具体实施方式

[0025] 下面将结合本实用新型实施例中的附图，对本实用新型实施例中的技术方案进行清楚、完整地描述，显然，所描述的实施例仅仅是本实用新型一部分实施例，而不是全部的实施例。基于本实用新型中的实施例，本领域普通技术人员在没有作出创造性劳动前提下所获得的所有其它实施例，都属于本实用新型保护的范围。

[0026] 在本实用新型的描述中，需要理解的是，术语“上”、“中”、“外”、“内”等指示方位或位置关系，仅是为了便于描述本实用新型和简化描述，而不是指示或暗示所指的组件或元件必须具有特定的方位，以特定的方位构造和操作，因此不能理解为对本实用新型的限制。

[0027] 请参阅图1-5所示，本实用新型为一种便于理线的装配式办公桌，包括桌板1和底柱2，底柱2上表面设置有支撑柱5，支撑柱5上表面设置有顶柱6，顶柱6与桌板1底面固定连接，桌板1内部设置有存放槽8，存放槽8底面设置有杆槽9，杆槽9贯穿桌板1底面，存放槽8内部安装有无线充电板10，无线充电板10型号为TX018，无线充电板10底面设置有滑杆11，滑

杆11与杆槽9滑动配合，底柱2和顶柱6增加支撑柱5的接触面积，让支撑柱5支撑效果更好；存放槽8用来安装无线充电板10，无线充电板10使桌板1可以对收集进行充电，让用户给手机充电不再用到普通的充电器，滑杆11带动支撑柱5在存放槽8内移动，让无线充电板10移动至用户习惯充电的位置。

[0028] 优选地，桌板1底面固定连接有若干吊柱13，吊柱13一端固定有连接杆14，连接杆14底面固定连接有竖杆15，竖杆15底面固定连接有置物板16，吊柱13、连接杆14和竖杆15对置物板16进行固定，置物板16用来放置插排等物件，起到隐藏插排的作用，让桌面看起来更整洁。

[0029] 优选地，置物板16一侧面固定有理线筒17，理线筒17底面与底柱2上表面固定，理线筒17一表面开设有出线口18，理线筒17用来存放线材，可以将线材隐藏，出线口18可以将线材穿出。

[0030] 优选地，底柱2一侧面连接有连接梁3，连接梁3增强该办公桌的稳定性。

[0031] 优选地，连接梁3一表面设置有踩踏面4，踩踏面4让用户办公时腿部摆放更舒适。

[0032] 优选地，滑杆11底面设置有把手12，把手12方便用户移动无线充电板10。

[0033] 优选地，桌板1上表面设置有标识贴纸20，标识贴纸20的位置与存放槽8的位置相适应，标识贴纸20方便用户找到无线充电的位置。

[0034] 优选地，桌板1内部设置有导线槽21，导线槽21为“L”形槽结构，导线槽21一端与存放槽8连接，导线槽21另一端贯穿桌板1，导线槽21方便给无线充电板10供电。

[0035] 优选地，桌板1上表面还设置有开孔19，开孔19可以将桌面的线材穿出。

[0036] 优选地，底柱2底面设置有若干底垫7，底垫7让该办公桌不会磨损底面。

[0037] 如图1-5所示本实施例为一种便于理线的装配式办公桌的使用方法：将该办公桌放置在需要办公的位置，在桌板1上方安装电脑等办公用品，桌板1上表面的导线的可以从开孔19穿出；在置物板16上放置插排，插排的导线可以穿入理线筒17，再从出线口18穿出，与室内的电源电性连接；无线充电板10的导线从导线槽21穿出，与插排电性连接；用户收集需要充电时，可以将手机放置在标识贴纸20的位置，无线充电板10将给支持无线充电的手机进行充电；在办公室，用户可以将脚放在踩踏面4，让腿部更舒适；底垫7防止该办公桌磨损地面；调节滑杆11可以让无线充电板10在存放槽8内移动，可将无线充电的位置移动至习惯的位置。

[0038] 在本说明书的描述中，参考术语“一个实施例”、“示例”、“具体示例”等的描述意指结合该实施例或示例描述的具体特征、结构、材料或者特点包含于本实用新型的至少一个实施例或示例中。在本说明书中，对上述术语的示意性表述不一定指的是相同的实施例或示例。而且，描述的具体特征、结构、材料或者特点可以在任何的一个或多个实施例或示例中以合适的方式结合。

[0039] 以上公开的本实用新型优选实施例只是用于帮助阐述本实用新型。优选实施例并没有详尽叙述所有的细节，也不限制该实用新型仅为所述的具体实施方式。显然，根据本说明书的内容，可作很多的修改和变化。本说明书选取并具体描述这些实施例，是为了更好地解释本实用新型的原理和实际应用，从而使所属技术领域技术人员能很好地理解和利用本实用新型。本实用新型仅受权利要求书及其全部范围和等效物的限制。

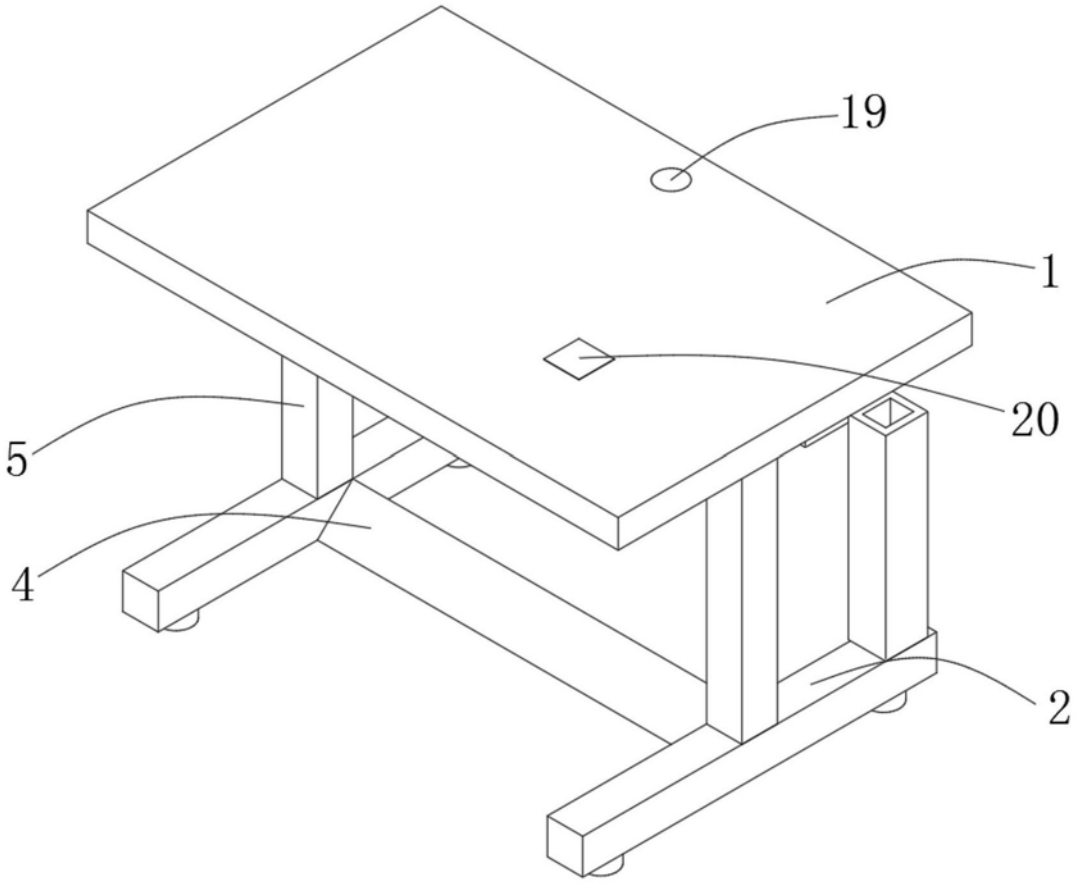

图1

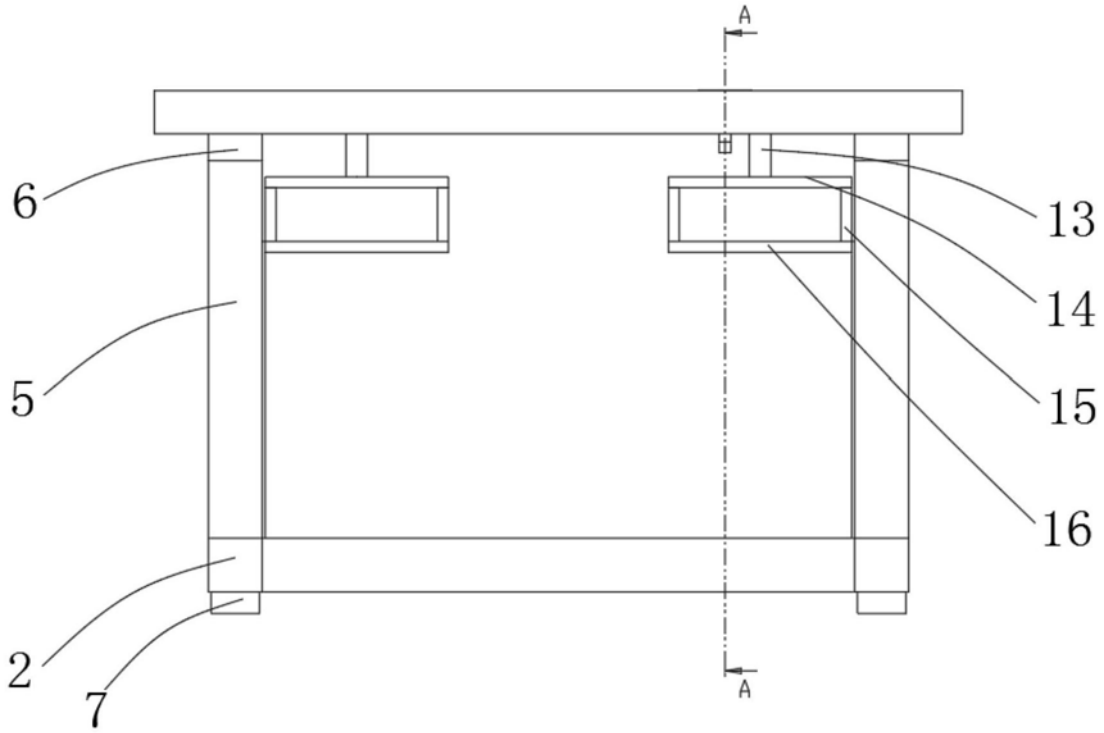

图2

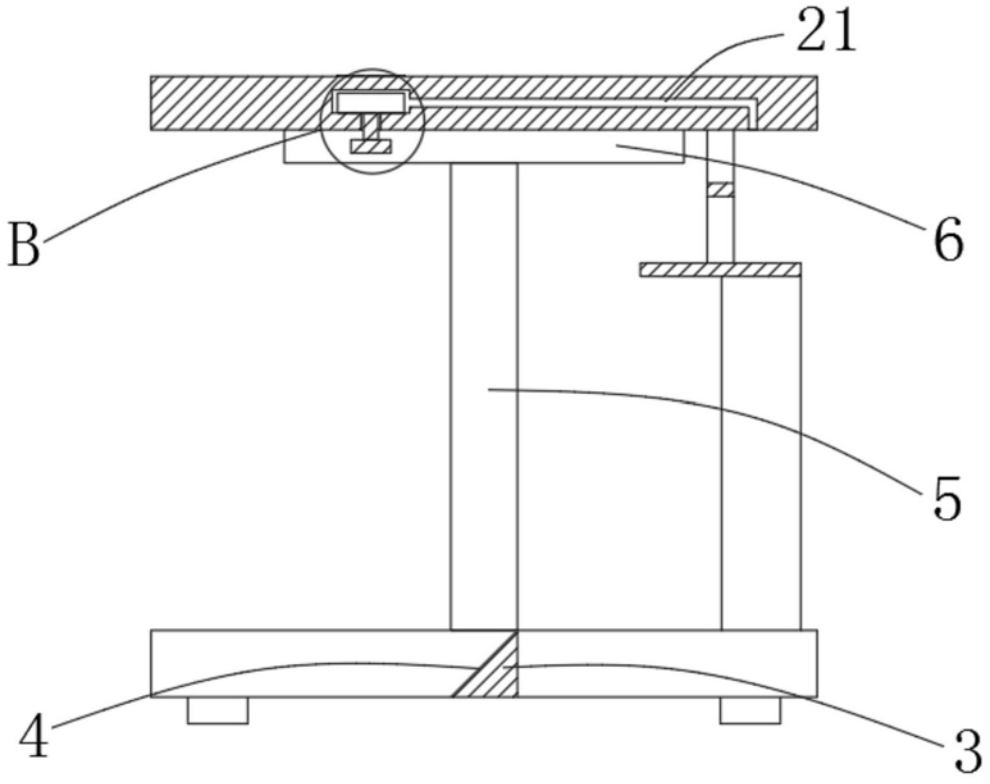

图3

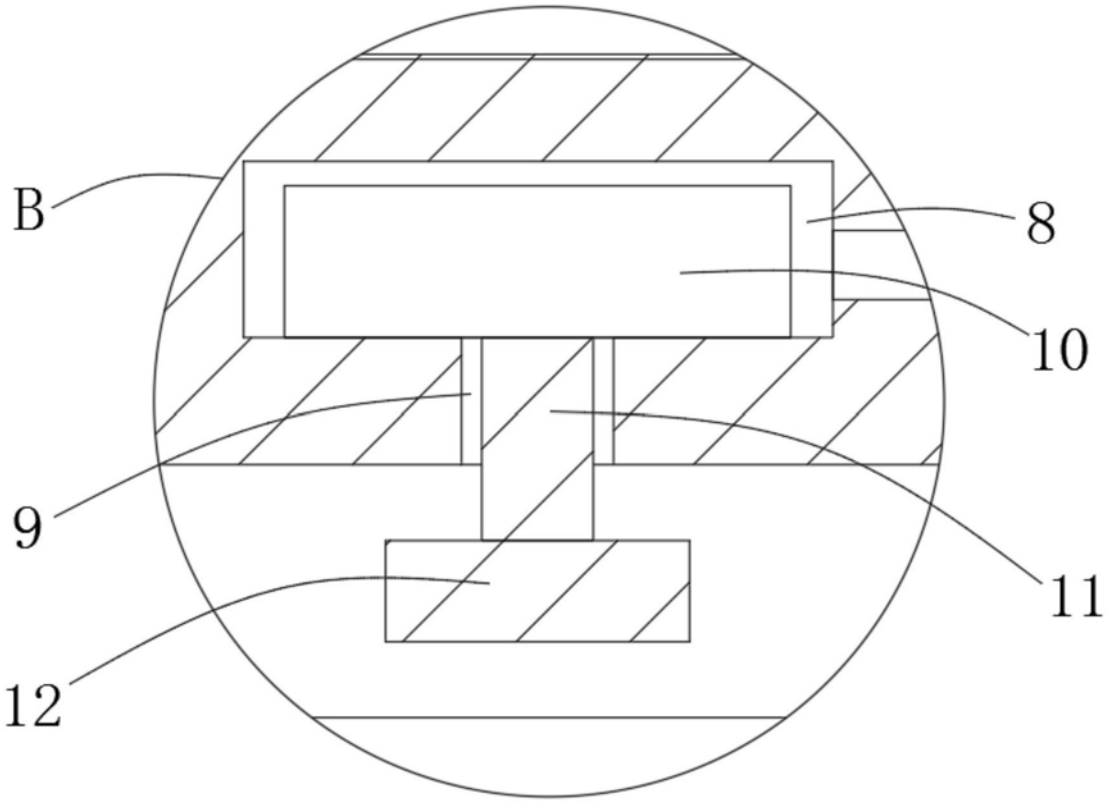

图4

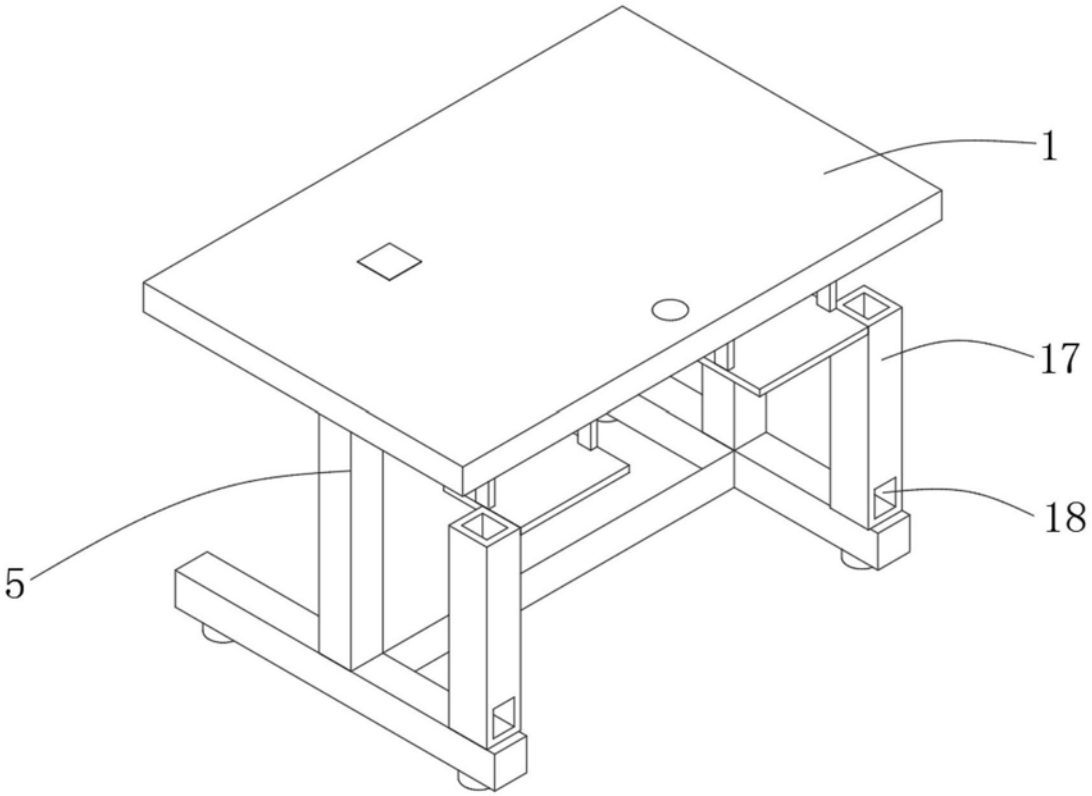

图5