(19)国家知识产权局

(12)实用新型专利

(10)授权公告号 CN 221355934 U
(45)授权公告日 2024.07.19

(21)申请号 202322887707.6

(22)申请日 2023.10.26

(73)专利权人 泉州三晟鞋服有限公司
地址 362114 福建省泉州市泉港区前黄镇工业小区

(72)发明人 叶三支

(74)专利代理机构 福建中轩知识产权代理有限公司 35311
专利代理师 何县香

(51)Int.Cl.
A43B 5/06(2022.01)
A43B 13/14(2006.01)
A43B 13/22(2006.01)

权利要求书1页 说明书4页 附图2页

(54)实用新型名称

一种轻便防滑跑鞋

(57)摘要

本申请公开了一种轻便防滑跑鞋,涉及鞋技术领域,包括:鞋底和鞋面,所述鞋底包括与所述鞋面连接的鞋底本体,所述鞋底本体的底面上设有位于脚掌处的多个第一排水槽和位于脚跟处的排水通道,所述第一排水槽内设置有多个间隔分布第一防滑凸起。本申请的排水通道和第一排水槽能够使鞋底的水及时排出去,且第一排水槽和第一防滑凸起能够起到防滑的作用,提高了使用的安全性,保证下雨天或者雪天也能够正常使用。

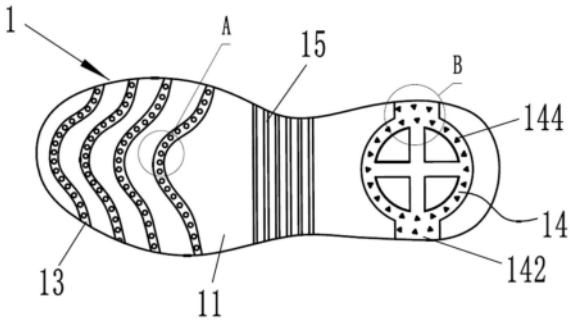

CN 221355934 U

1.一种轻便防滑跑鞋,包括:鞋底(1)和鞋面(2),所述鞋底(1)包括与所述鞋面(2)连接的鞋底本体(11),其特征在于,所述鞋底本体(11)的底面上设有位于脚掌处的多个第一排水槽(13)和位于脚跟处的排水通道(14),其中,所述第一排水槽(13)内设置有多个间隔分布的第一防滑凸起(131)。

2.根据权利要求1所述的轻便防滑跑鞋,其特征在于,所述排水通道(14)包括设置在所述鞋底本体(11)的底面上的环槽(141),所述环槽(141)的两侧均设有延伸至所述鞋底本体(11)的对应侧边上的对应的引流槽(142)。

3.根据权利要求2所述的轻便防滑跑鞋,其特征在于,所述环槽(141)和所述引流槽(142)相连通,且所述环槽(141)和所述引流槽(142)内均设有多个第二防滑凸起(144)。

4.根据权利要求3所述的轻便防滑跑鞋,其特征在于,所述鞋底本体(11)的脚掌部的两侧面上对称地设有多个第二排水槽(12)。

5.根据权利要求4所述的轻便防滑跑鞋,其特征在于,所述第一排水槽(13)为山形槽。

6.根据权利要求5所述的轻便防滑跑鞋,其特征在于,所述第二排水槽(12)与对应的所述第一排水槽(13)相连通。

7.根据权利要求1所述的轻便防滑跑鞋,其特征在于,所述鞋底本体(11)的底面上还设有位于足弓处的多个第三防滑凸起(15)。

8.根据权利要求1所述的轻便防滑跑鞋,其特征在于,所述鞋面(2)包括鞋面本体(21),所述鞋面本体(21)的下端外周上设有防水膜(22)。

9.根据权利要求2所述的轻便防滑跑鞋,其特征在于,所述排水通道(14)还包括设置在所述鞋底本体(11)的底面上且位于所述环槽(141)内的十字槽(143),所述十字槽(143)的端部与所述环槽(141)相连通。

一种轻便防滑跑鞋

技术领域

[0001] 本申请涉及鞋技术领域,具体涉及一种轻便防滑跑鞋。

背景技术

[0002] 鞋子是人们日常生活必需品,尤其是在运动的过程中,鞋子的各种性能会影响穿着者的体验,甚至能影响运动的效果,随着人们生活水平的提高,人们越来越重视休闲、健身、运动,运动休闲服饰也广受青睐,对于运动爱好者,特别是青年人经常穿着运动鞋和跑鞋。

[0003] 跑鞋,是根据人们参加运动或旅游的特点设计制造的鞋子,跑鞋的鞋底一般柔软而富有弹性,能起一定的缓冲作用。但是现有的跑鞋的鞋底较厚重,且防滑性能较差,无法将鞋底的雨水及时排出,在下雨天或者雪天跑步容易滑倒,影响正常使用。

实用新型内容

[0004] 有鉴于此,本申请提供一种轻便防滑跑鞋,以解决上述技术问题。

[0005] 为实现上述目的,本实用新型提供如下技术方案:

[0006] 一种轻便防滑跑鞋,包括:鞋底和鞋面,所述鞋底包括与所述鞋面连接的鞋底本体,所述鞋底本体的底面上设有位于脚掌处的多个第一排水槽和位于脚跟处的排水通道,其中,所述第一排水槽内设置有多个间隔分布的第一防滑凸起。

[0007] 进一步地,所述排水通道包括设置在所述鞋底本体的底面上的环槽,所述环槽的两侧均设有延伸至所述鞋底本体的对应侧边上的对应的引流槽。

[0008] 进一步地,所述环槽和所述引流槽相连通,且所述环槽和所述引流槽内均设有多个第二防滑凸起。

[0009] 更进一步地,所述鞋底本体的脚掌部的两侧面上对称地设有多个第二排水槽。

[0010] 更进一步地,所述第一排水槽为山形槽。

[0011] 更进一步地,所述第二排水槽与对应的所述第一排水槽相连通。

[0012] 更进一步地,所述鞋底本体的底面上还设有位于足弓处的多个第三防滑凸起。

[0013] 更进一步地,所述鞋面包括鞋面本体,所述鞋面本体的下端外周上设有防水膜。

[0014] 更进一步地,所述排水通道还包括设置在所述鞋底本体的底面上且位于所述环槽内的十字槽,所述十字槽的端部均与所述环槽相连通。

[0015] 从上述的技术方案可以看出,本实用新型的优点是:

[0016] 1.本申请的鞋底本体的底面上设有多个第一排水槽和排水通道,所述第一排水槽内间隔设置有多个第一防滑凸起,排水通道和第一排水槽能够使鞋底与地面之间的水及时排出去,且第一排水槽和第一防滑凸起能够起到防滑的作用,提高了使用的安全性,保证下雨天或者雪天也能够正常使用。

附图说明

[0017] 构成本申请的一部分的附图用来提供对本申请的进一步理解,本申请的示意性实施例及其说明用于解释本申请,并不构成对本申请的不当限定。

[0018] 图1为本申请的结构示意图。

[0019] 图2为本申请的鞋底的结构示意图。

[0020] 图3为图2中A处的局部放大图。

[0021] 图4为图2中B处的局部放大图。

[0022] 附图标记说明:鞋底1、鞋底本体11、第二排水槽12、第一排水槽13、第一防滑凸起131、排水通道14、环槽141、引流槽142、十字槽143、第二防滑凸起144、第三防滑凸起15、鞋面2、鞋面本体21、防水膜22。

具体实施方式

[0023] 为使本申请的目的、技术方案和优点更加清楚明白,下面结合实施方式和附图,对本申请做进一步详细说明。在此,本申请的示意性实施方式及其说明用于解释本申请,但并不作为对本申请的限定。

[0024] 需要说明,本申请的实施例中所有方向性指示(诸如上、下、左、右、前、后……)仅用于解释在某一特定姿态(如附图所示)下各部件之间的相对位置关系、运动情况等,如果该特定姿态发生改变时,则该方向性指示也相应地随之改变的连接可以是直接连接,也可以是间接连接。

[0025] 此外,术语“第一”、“第二”仅仅用于在描述上加以区分,并没有特殊的含义。

[0026] 参考图1至图4,如图1所示,本实施例提供一种轻便防滑跑鞋,包括:鞋底1和鞋面2,请参照图2,所述鞋底1包括与所述鞋面2连接的鞋底本体11,所述鞋底本体11的底面上设有位于脚掌处的多个第一排水槽13和位于脚跟处的排水通道14,其中,所述第一排水槽13内设置有多个间隔分布的第一防滑凸起131。

[0027] 具体地,请参照图2,多个第一排水槽13间隔设置,通过排水通道14和第一排水槽13能够使鞋底的水及时排出去,保证下雨天也能够正常使用,通过设置第一排水槽13和第一防滑凸起131能够起到防滑的作用,提高了使用的安全性,除此之外,设置第一排水槽13起到了减材的作用,提高了本跑鞋的轻便性,设置第一防滑凸起131增大了鞋底的防滑效果。

[0028] 本申请的鞋底本体11采用橡塑材质制成,橡塑材质柔软、轻便,使用更加舒适。

[0029] 请参照图2,所述第一排水槽13为山形槽。

[0030] 具体地,第一排水槽13为沿着山形的凸起部轮廓分布的曲线槽,这样第一排水槽13中间高两边低,使鞋底1与地面之间的水能够从中间向两边流,使水能够顺畅且快速的排出,避免水汇集在鞋底1的脚掌处。

[0031] 在一实施例中,请参照图2和图4,所述排水通道14包括设置在所述鞋底本体11的底面上的环槽141,所述环槽141的两侧均设有延伸至所述鞋底本体11的对应侧边上的对应的引流槽142,所述环槽141和所述引流槽142相连通,且所述环槽141和所述引流槽142内均设有多个第二防滑凸起144

[0032] 具体地,引流槽142可设置为横槽或斜槽,同时,引流槽142可设置为直槽或弧形

槽,引流槽142起到引流的作用,环槽141和所述引流槽142相连通,使环槽141内的水能够通过引流槽142排出,避免水汇集在鞋底1的脚跟处。

[0033] 第二防滑凸起144具有很好的防滑作用,提高了本跑鞋的防滑性能,同时,第二防滑凸起144提高了耐磨性,延长了本跑鞋的使用寿命。

[0034] 所述排水通道14还包括设置在所述鞋底本体11的底面上且位于所述环槽141内的十字槽143,所述十字槽143的端部均与所述环槽141相连通。

[0035] 具体地,鞋底1脚跟部的水能够依次通过十字槽143、环槽141和引流槽142排出,避免雨天雨水汇集在脚跟处,保证下雨天也能正常使用,通过设置环槽141、引流槽142和十字槽143,减少了材料,显著提高了本跑鞋的轻便型。

[0036] 在一实施例中,请参照图1,所述鞋底本体11的脚掌部的两侧面上对称地设有多个第二排水槽12,第二排水槽12便于使落在鞋底本体11上的雨水排出,所述第二排水槽12与对应的所述第一排水槽13相连通,便于雨水排出鞋体,同时第二排水槽12与对应的第一排水槽13相连通,便于加工。

[0037] 在一实施例中,请参照图2,所述鞋底本体11的底面上还设有位于足弓处的多个第三防滑凸起15。

[0038] 具体地,多个第三防滑凸起15间隔设置,第三防滑凸起15起到防滑的作用,可将第三防滑凸起15设置为横向的条状凸起,使相邻的两个第三防滑凸起15之间形成流水通道,这样,下雨天使,位于鞋底1足弓处的雨水能够通过流水通道排出,避免水汇集在鞋底1的足弓处。

[0039] 在一实施例中,请参照图1,所述鞋面2包括鞋面本体21,所述鞋面本体21的下端外周上设有防水膜22,防水膜22起到防水的作用,这样避免水进入跑鞋内部,保证下雨天也能正常使用,对于防水膜22的设置,可将位于鞋面本体21的脚尖处的防水膜22和位于鞋面本体21的脚跟处的防水膜22进行加宽,使雨水不易进入跑鞋内部。

[0040] 本跑鞋的鞋底本体11上设有第一排水槽13、第二排水槽12、第一防滑凸起131、排水通道14和第三防滑凸起15,既提高了跑鞋的轻便性,又能够起到很好的防滑作用,除此之外,本申请能够将鞋底的水及时排出,且鞋面本体21的下端外周上设有防水膜22,保证了下雨天或者雪天也能够正常使用,实用性好。

[0041] 在本实用新型的描述中,需要理解的是,术语“中心”、“纵向”、“横向”、“长度”、“宽度”、“厚度”、“上”、“下”、“前”、“后”、“左”、“右”、“竖直”、“水平”、“顶”、“底”、“内”、“外”、“顺时针”、“逆时针”、“轴向”、“径向”、“周向”等指示的方位或位置关系为基于附图所示的方位或位置关系,仅是为了便于描述本实用新型和简化描述,而不是指示或暗示所指的装置或元件必须具有特定的方位、以特定的方位构造和操作,因此不能理解为对本实用新型的限制。

[0042] 在本实用新型的描述中,“第一特征”、“第二特征”可以包括一个或者更多个该特征。

[0043] 在本实用新型的描述中,“多个”的含义是两个或两个以上。

[0044] 在本实用新型的描述中,第一特征在第二特征“之上”或“之下”可以包括第一和第二特征直接接触,也可以包括第一和第二特征不是直接接触而是通过它们之间的另外的特征接触。

[0045] 在本实用新型的描述中,第一特征在第二特征“之上”、“上方”和“上面”包括第一特征在第二特征正上方和斜上方,或仅仅表示第一特征水平高度高于第二特征。

[0046] 在本说明书的描述中,参考术语“一个实施例”、“一些实施例”、“示意性实施例”、“示例”、“具体示例”、或“一些示例”等的描述意指结合该实施例或示例描述的具体特征、结构、材料或者特点包含于本实用新型的至少一个实施例或示例中。在本说明书中,对上述术语的示意性表述不一定指的是相同的实施例或示例。而且,描述的具体特征、结构、材料或者特点可以在任何的一个或多个实施例或示例中以合适的方式结合。

[0047] 以上所述仅为本申请的优选实施例而已,并不用于限制本申请,对于本领域的技术人员来说,本申请实施例可以有各种更改和变化。凡在本申请的精神和原则之内,所作的任何修改、等同替换、改进等,均应包含在本申请的保护范围之内。

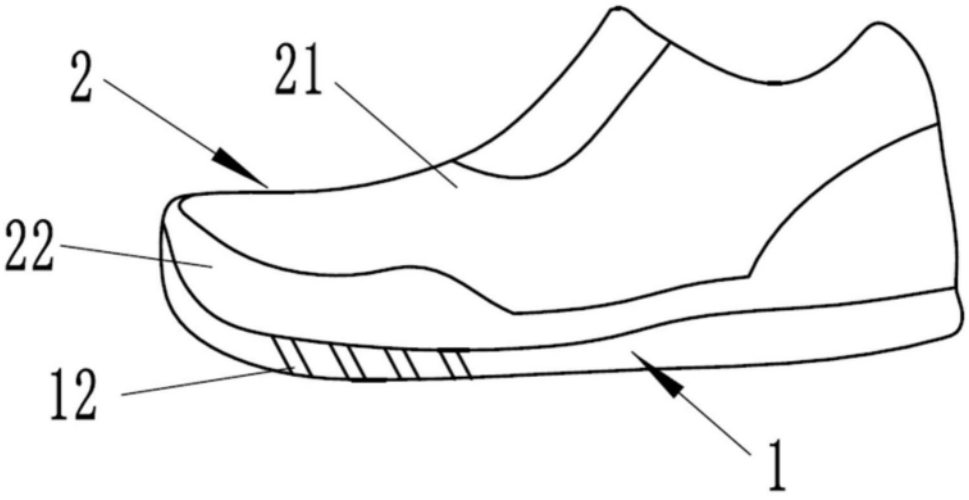

图1

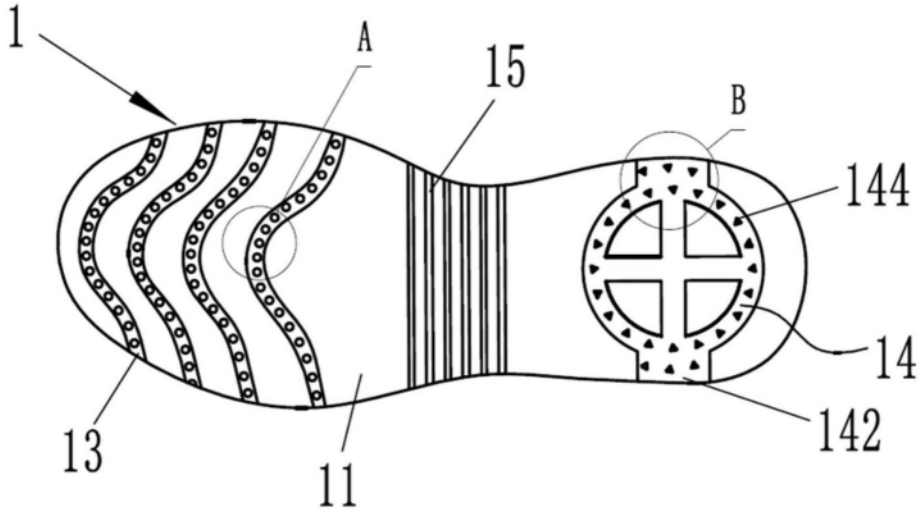

图2

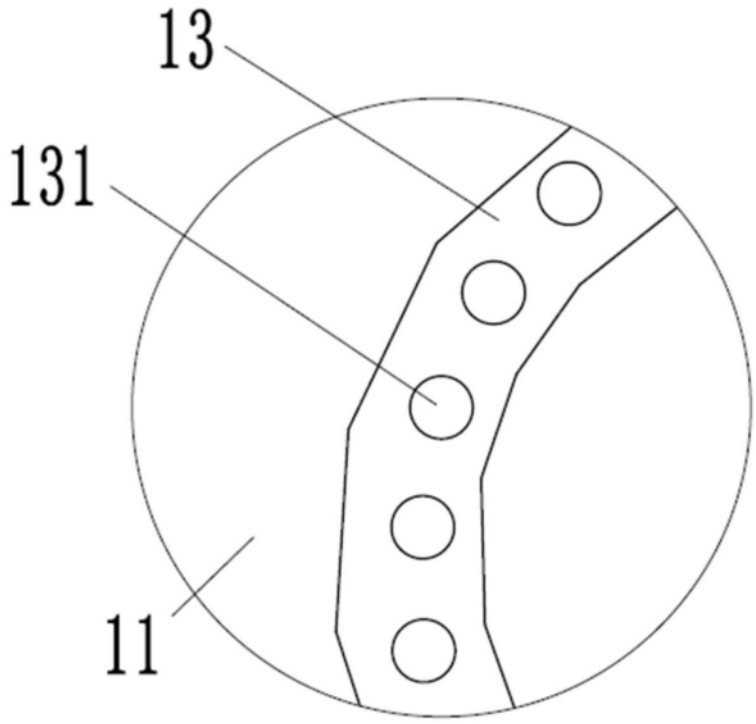

图3

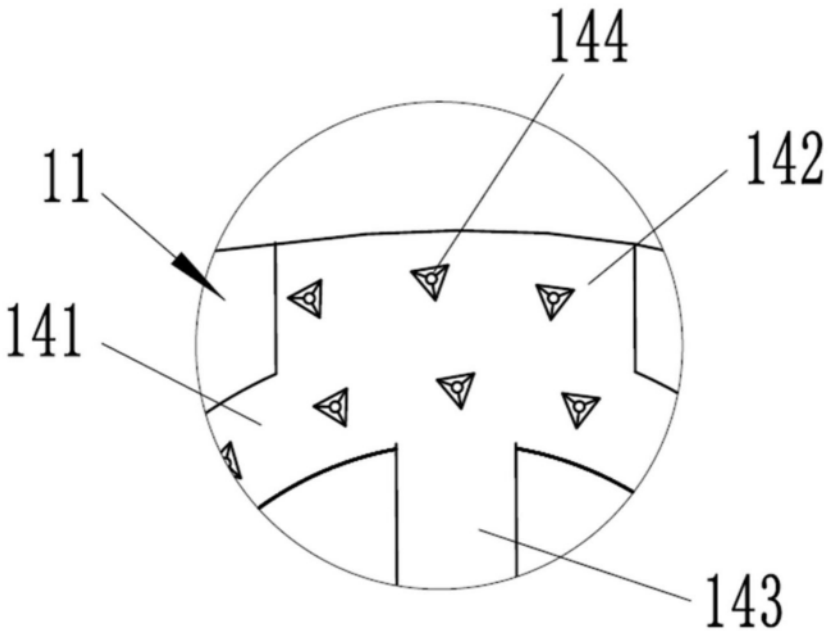

图4