(19)国家知识产权局

(12)实用新型专利

(10)授权公告号 CN 220615822 U
(45)授权公告日 2024.03.19

(21)申请号 202322410359.3

(22)申请日 2023.09.06

(73)专利权人 安徽瑞发轨道交通设备有限公司
地址 239000 安徽省滁州市来安县汊河新区

(72)发明人 李海鹏 陈华 骆康 杨在龙 张政学

(74)专利代理机构 深圳创智果专利代理事务所(普通合伙) 33278
专利代理师 刘爽

(51)Int.Cl.
B61D 33/00(2006.01)

权利要求书1页 说明书3页 附图3页

(54)实用新型名称

一种轨道车辆座椅使用的旋转机构

(57)摘要

本实用新型涉及轨道车技术领域,公开了一种轨道车辆座椅使用的旋转机构,包括箱体,所述箱体的内腔通过支架固定连接有承重板,所述承重板的顶部固定连接有活动轴,所述活动轴的内腔转动连接有转杆,所述转杆的顶部固定连接有承载板,所述箱体内腔的底部螺纹连接有正反螺纹杆,所述正反螺纹杆的一侧固定连接有转把,所述正反螺纹杆表面的两侧均螺纹连接有螺纹套,所述螺纹套的顶部固定连接有L型杆,所述L型杆的一端固定连接有卡块,所述卡块的一侧粘接有轴承。本实用新型的一种轨道车辆座椅使用的旋转机构通过座椅带动承载板进行转动,通过承载板带动转杆在活动轴的内腔中转动,转动到指定的位置时运动停止,达到旋转座椅的目的。

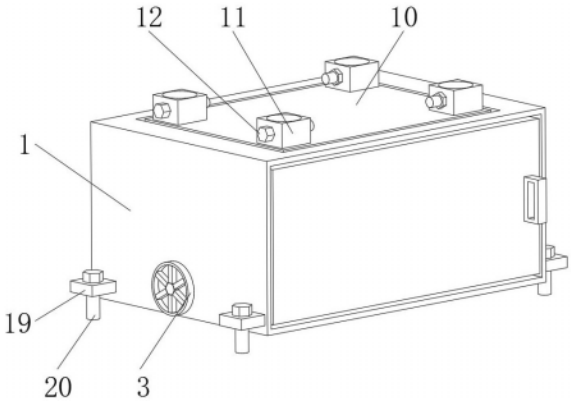

CN 220615822 U

1.一种轨道车辆座椅使用的旋转机构,包括,其特征在于:包括箱体(1),所述箱体(1)的内腔通过支架固定连接有承重板(7),所述承重板(7)的顶部固定连接有活动轴(8),所述活动轴(8)的内腔转动连接有转杆(9),所述转杆(9)的顶部固定连接有承载板(10)。

2.根据权利要求1所述的一种轨道车辆座椅使用的旋转机构,其特征在于:所述箱体(1)内腔的底部螺纹连接有正反螺纹杆(2),所述正反螺纹杆(2)的一侧固定连接有转把(3),所述正反螺纹杆(2)表面的两侧均螺纹连接有螺纹套(4),所述螺纹套(4)的顶部固定连接有L型杆(5),所述L型杆(5)的一端固定连接有卡块(6),所述卡块(6)的一侧粘接有轴承(16)。

3.根据权利要求1所述的一种轨道车辆座椅使用的旋转机构,其特征在于:所述承载板(10)顶部的四周均固定连接有矩形块(11),所述矩形块(11)的顶部开设有凹槽(14),所述凹槽(14)内腔的底部粘接有防滑垫(15),所述矩形块(11)的内腔螺纹连接有紧固螺栓(12),所述紧固螺栓(12)表面的一侧螺纹连接有限位螺母(13)。

4.根据权利要求1所述的一种轨道车辆座椅使用的旋转机构,其特征在于:所述箱体(1)内腔的两侧均固定连接有连接杆(17),所述连接杆(17)的一侧固定连接有限位板(18)。

5.根据权利要求2所述的一种轨道车辆座椅使用的旋转机构,其特征在于:所述正反螺纹杆(2)的一侧活动连接有轴承,且轴承的一侧固定连接于箱体(1)内腔的一侧。

6.根据权利要求1所述的一种轨道车辆座椅使用的旋转机构,其特征在于:所述箱体(1)两侧底部的前端和后端均固定连接有螺纹块(19),所述螺纹块(19)的内腔螺纹连接有安装螺栓(20)。

一种轨道车辆座椅使用的旋转机构

技术领域

[0001] 本实用新型涉及轨道车技术领域,具体为一种轨道车辆座椅使用的旋转机构。

背景技术

[0002] 轨道车是铁路设备维修、大修、基建等施工部门执行任务的主要运输工具,轨道车分重型和轻型两种,能由搭乘人员随时撤出线路的,称为轻型轨道车;不能由搭乘人员随时撤出线路的,称为重型轨道车

[0003] 现有的车辆座椅不具备旋转的功能,因轨道车时常需要转变行驶方向,当座椅无法进行调节时,导致乘客在轨道车行驶的过程中极易出现不适感,因此,我们提供了一种轨道车辆座椅使用的旋转机构

实用新型内容

[0004] 本实用新型的目的在于提供一种轨道车辆座椅使用的旋转机构通过座椅带动承载板进行转动,通过承载板带动转杆在活动轴的内腔中转动,转动到指定的位置时运动停止,达到旋转座椅的目的,解决了背景技术中所提出的问题。

[0005] 为实现上述目的,本实用新型提供如下技术方案:一种轨道车辆座椅使用的旋转机构,包括箱体,所述箱体的内腔通过支架固定连接有承重板,所述承重板的顶部固定连接有活动轴,所述活动轴的内腔转动连接有转杆,所述转杆的顶部固定连接有承载板。

[0006] 作为本实用新型的一种轨道车辆座椅使用的旋转机构优选实施方式,所述箱体内腔的底部螺纹连接有正反螺纹杆,所述正反螺纹杆的一侧固定连接有转把,所述正反螺纹杆表面的两侧均螺纹连接有螺纹套,所述螺纹套的顶部固定连接有L型杆,所述L型杆的一端固定连接有卡块,所述卡块的一侧粘接有轴承。

[0007] 作为本实用新型的一种轨道车辆座椅使用的旋转机构优选实施方式,所述承载板顶部的四周均固定连接有矩形块,所述矩形块的顶部开设有凹槽,所述凹槽内腔的底部粘接有防滑垫,所述矩形块的内腔螺纹连接有紧固螺栓,所述紧固螺栓表面的一侧螺纹连接有限位螺母。

[0008] 作为本实用新型的一种轨道车辆座椅使用的旋转机构优选实施方式,所述箱体内腔的两侧均固定连接有连接杆,所述连接杆的一侧固定连接有限位板。

[0009] 作为本实用新型的一种轨道车辆座椅使用的旋转机构优选实施方式,所述正反螺纹杆的一侧活动连接有轴承,且轴承的一侧固定连接于箱体内腔的一侧。

[0010] 作为本实用新型的一种轨道车辆座椅使用的旋转机构优选实施方式,所述箱体两侧底部的前端和后端均固定连接有螺纹块,所述螺纹块的内腔螺纹连接有安装螺栓。

[0011] 与现有技术相比,本实用新型的有益效果如下:

[0012] 1.本实用新型的一种轨道车辆座椅使用的旋转机构通过座椅带动承载板进行转动,通过承载板带动转杆在活动轴的内腔中转动,转动到指定的位置时运动停止,达到旋转座椅的目的。

[0013] 2.本实用新型的一种轨道车辆座椅使用的旋转机构通过矩形块的设置,与座椅的支撑腿进行卡接和限位,并通过紧固螺栓进行固定,达到快速安装的目的,大大提高了安装的效率。

附图说明

[0014] 通过阅读参照以下附图对非限制性实施例所作的详细描述,本实用新型的其它特征、目的和优点将会变得更明显:

[0015] 图1为本实用新型一种轨道车辆座椅使用的旋转机构的整体结构示意图;

[0016] 图2为本实用新型一种轨道车辆座椅使用的旋转机构的箱体剖视图;

[0017] 图3为本实用新型一种轨道车辆座椅使用的旋转机构的矩形块俯视图;

[0018] 图4为本实用新型一种轨道车辆座椅使用的旋转机构的卡块立体示意图。

[0019] 图中:1、箱体;2、正反螺纹杆;3、转把;4、螺纹套;5、L型杆;6、卡块;7、承重板;8、活动轴;9、转杆;10、承载板;11、矩形块;12、紧固螺栓;13、限位螺母;14、凹槽;15、防滑垫;16、轴承;17、连接杆;18、限位板;19、螺纹块;20、安装螺栓。

具体实施方式

[0020] 请参阅图1-4,本实用新型提供一种技术方案:一种轨道车辆座椅使用的旋转机构,包括箱体1,所述箱体1的内腔通过支架固定连接有承重板7,所述承重板7的顶部固定连接有活动轴8,所述活动轴8的内腔转动连接有转杆9,所述转杆9的顶部固定连接有承载板10。

[0021] 通过座椅带动承载板10进行转动,通过承载板10带动转杆9在活动轴8的内腔中转动,转动到指定的位置时运动停止,达到旋转座椅的目的。

[0022] 本实施例中请参阅图1和图2,所述箱体1内腔的底部螺纹连接有正反螺纹杆2,所述正反螺纹杆2的一侧固定连接有转把3,所述正反螺纹杆2表面的两侧均螺纹连接有螺纹套4,所述螺纹套4的顶部固定连接有L型杆5,所述L型杆5的一端固定连接有卡块6,所述卡块6的一侧粘接有轴承16,通过正反螺纹杆2、转把3、螺纹套4的设置,配合L型杆5和卡块6进行使用,对转杆9进行卡紧,达到限位固定的目的。

[0023] 本实施例中请参阅图1和图3,所述承载板10顶部的四周均固定连接有矩形块11,所述矩形块11的顶部开设有凹槽14,所述凹槽14内腔的底部粘接有防滑垫15,所述矩形块11的内腔螺纹连接有紧固螺栓12,所述紧固螺栓12表面的一侧螺纹连接有限位螺母13,通过矩形块11的设置,与座椅的支撑腿进行卡接和限位,并通过紧固螺栓12进行固定,达到快速安装的目的,大大提高了安装的效率。

[0024] 本实施例中请参阅图2,所述箱体1内腔的两侧均固定连接有连接杆17,所述连接杆17的一侧固定连接有限位板18。

[0025] 本实施例中请参阅图2,所述正反螺纹杆2的一侧活动连接有轴承,且轴承的一侧固定连接于箱体1内腔的一侧,通过轴承的设置,减少正反螺纹杆2运行时的磨损,大大提高了正反螺纹杆2的使用寿命。

[0026] 本实施例中请参阅图1,所述箱体1两侧底部的前端和后端均固定连接有螺纹块19,所述螺纹块19的内腔螺纹连接有安装螺栓20。

[0027] 需要说明的是本实用新型为一种轨道车辆座椅使用的旋转机构,包括1、箱体;2、正反螺纹杆;3、转把;4、螺纹套;5、L型杆;6、卡块;7、承重板;8、活动轴;9、转杆;10、承载板;11、矩形块;12、紧固螺栓;13、限位螺母;14、凹槽;15、防滑垫;16、轴承;17、连接杆;18、限位板;19、螺纹块;20、安装螺栓等部件均为通用标准件或本领域技术人员知晓的部件,其结构和原理都为本领域技术人员可通过技术手册得知或通过常规实验方法获知。

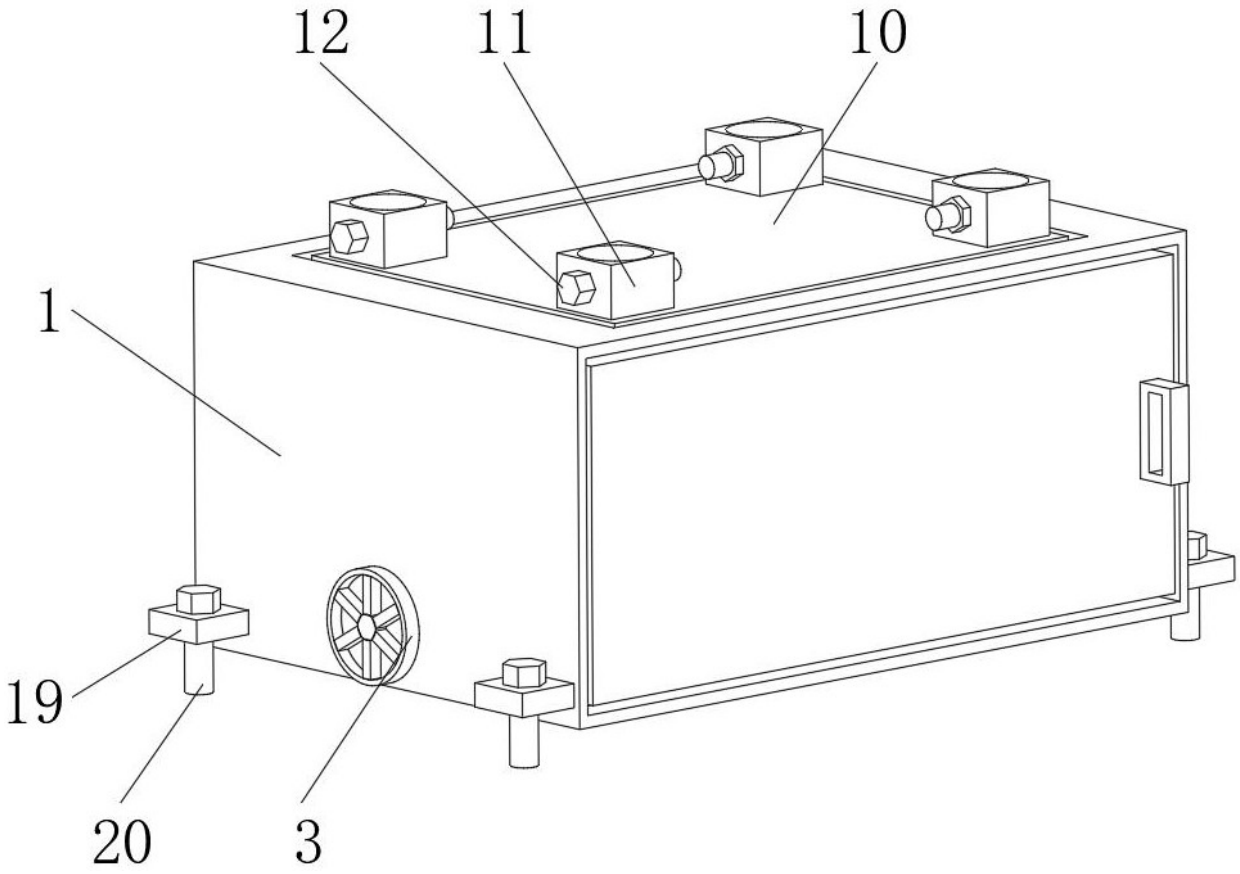

图1

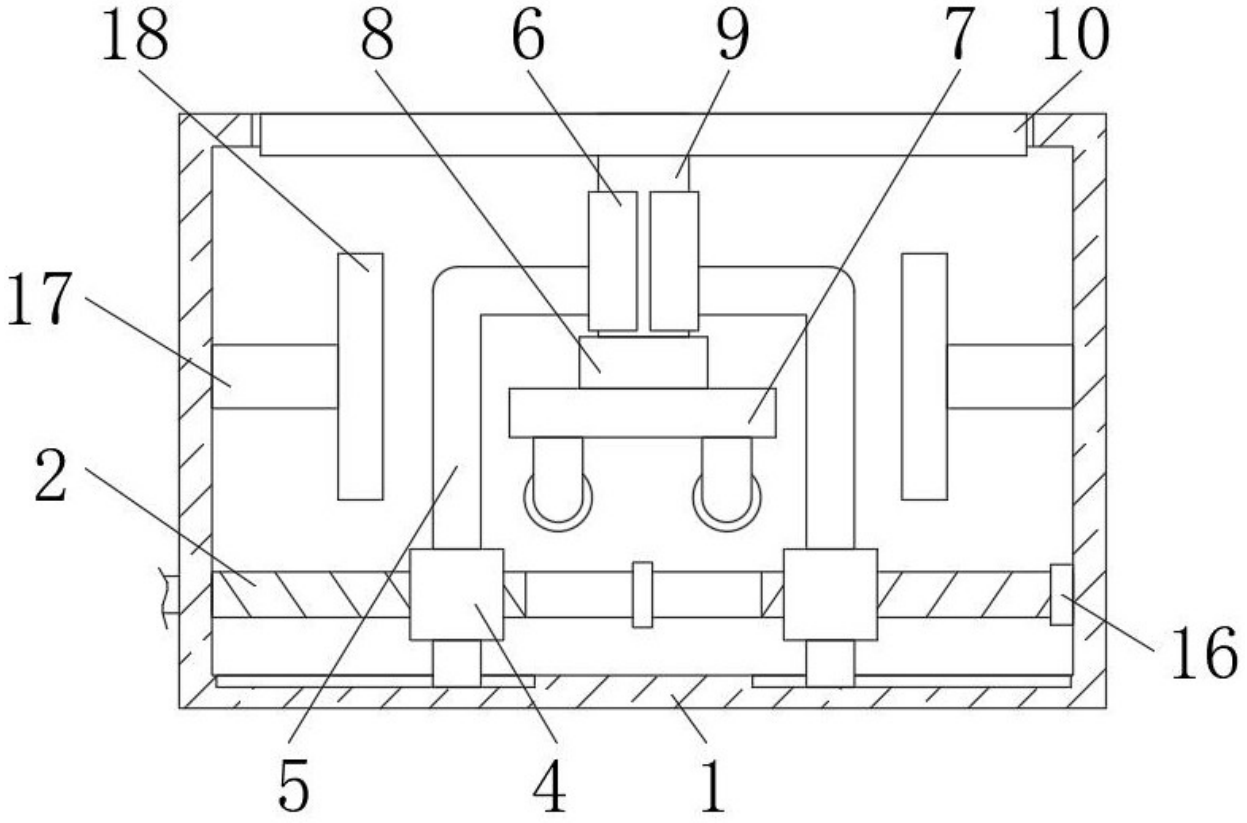

图2

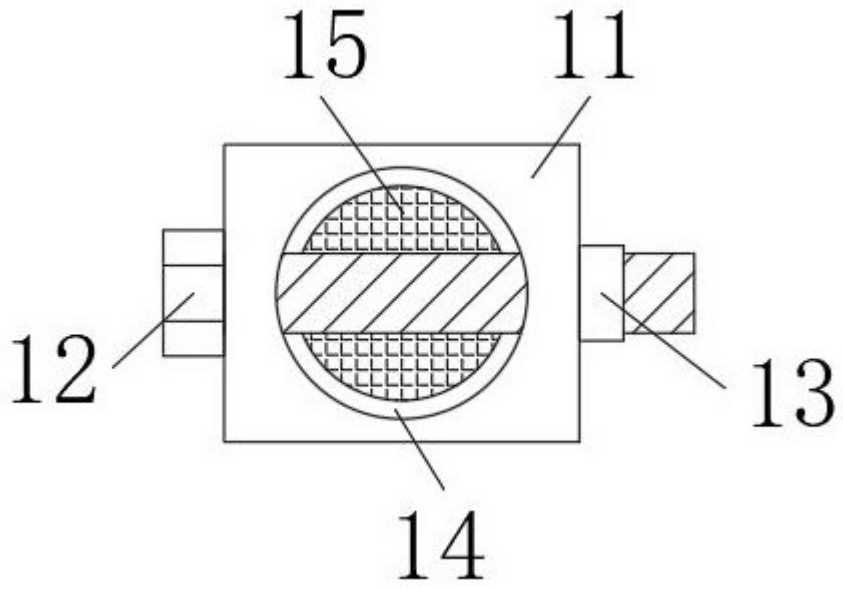

图3

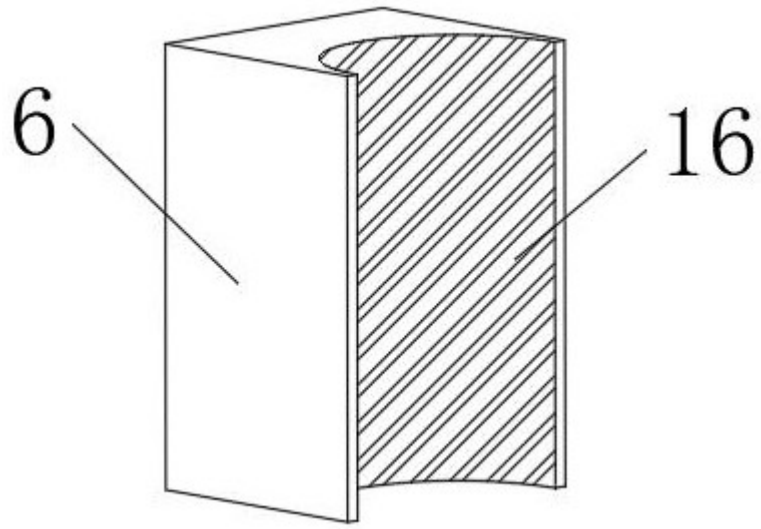

图4