(19)中华人民共和国国家知识产权局

(12)实用新型专利

(10)授权公告号 CN 203202823 U
(45)授权公告日 2013.09.18

(21)申请号 201320206422.5

(22)申请日 2013.04.17

(73)专利权人 康凯
地址 400039 重庆市高新区兰花一小区1号
重庆市兰花小学

(72)发明人 康凯

(51)Int.Cl.
F21S 8/00(2006.01)
F21V 21/14(2006.01)
F21V 23/00(2006.01)

权利要求书1页 说明书1页 附图1页

(54)实用新型名称

多向旋转壁灯

(57)摘要

多向旋转壁灯，其特征是：壁灯由底座，灯体和导线组成，灯体底部通过铆钉与底座相连接，灯体可以相对底座多向转动，灯体内部和底座均安装通电导线。其有益效果是：人们需要的时候可以将壁灯旋转，想不同的角度提供光线，结构简单，方便实用。

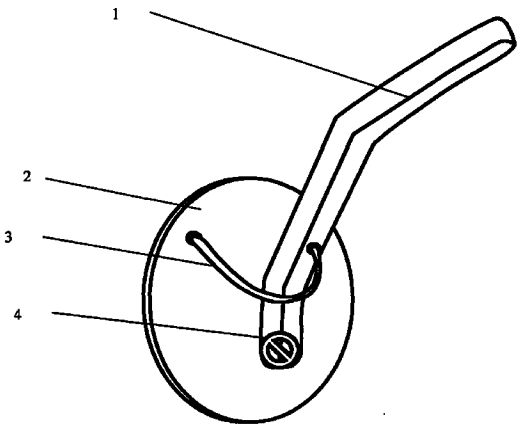

CN 203202823 U

1. 多向旋转壁灯，其特征是：壁灯由底座，灯体和导线组成，灯体底部通过铆钉与底座相连接，灯体可以相对底座多向转动，灯体内部和底座均安装通电导线。

多向旋转壁灯

技术领域

[0001] 本实用新型涉及一种壁灯，特别是一种多向旋转壁灯。

背景技术

[0002] 现有的壁灯通常不可旋转，很多角度照不到。

发明内容

[0003] 本实用新型的目的就是要解决上述背景技术中提到的问题，提供一种多向旋转壁灯。

[0004] 本实用新型采用的技术方案是：多向旋转壁灯，其特征是：壁灯由底座，灯体和导线组成，灯体底部通过铆钉与底座相连接，灯体可以相对底座多向转动，灯体内部和底座均安装通电导线。

[0005] 本实用新型的有益效果是：人们需要的时候可以将壁灯旋转，想不同的角度提供光线，结构简单，方便实用。

附图说明

[0006] 下面结合附图和实例对本实用新型作进一步详细说明。

[0007] 图为本实用新型的结构示意图。

[0008] 图中：1、灯体，2、底座，3、导线，4、铆钉。

具体实施方式

[0009] 如图，多向旋转壁灯，其特征是：壁灯由底座 2，灯体 1 和导线 3 组成，灯体 1 底部通过铆钉 4 与底座 2 相连接，灯体 1 可以相对底座 2 多向转动，灯体 1 内部和底座 2 均安装通电导线 3。其有益效果是：人们需要的时候可以将壁灯旋转，想不同的角度提供光线，结构简单，方便实用。

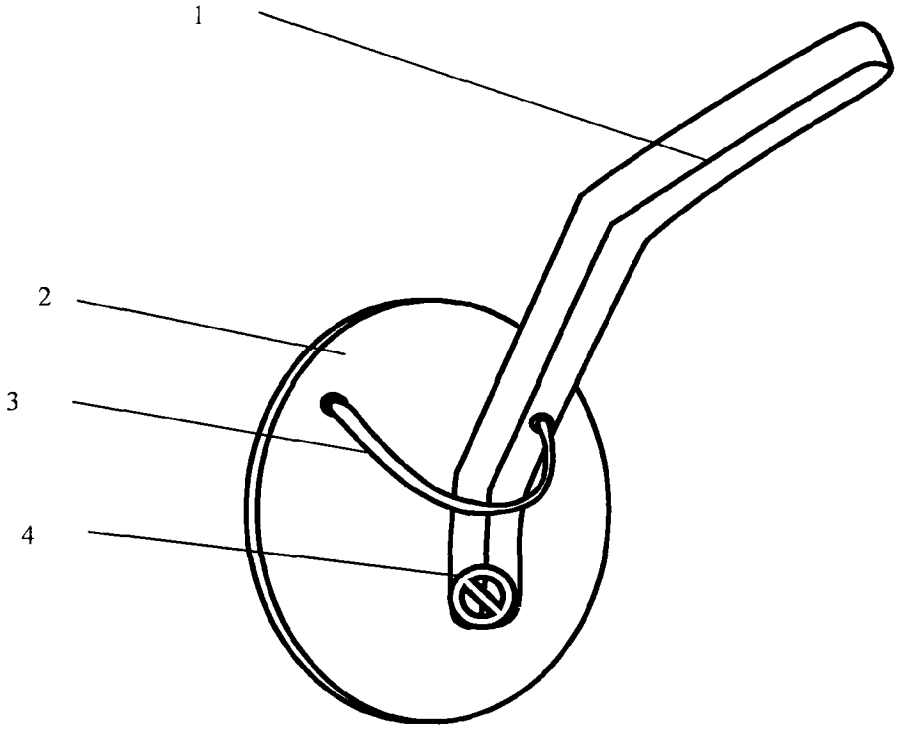
1
2
3
4