(19)中华人民共和国国家知识产权局

(12)实用新型专利

(10)授权公告号 CN 205380980 U
(45)授权公告日 2016.07.13

(21)申请号 201521063722.8

(22)申请日 2015.12.17

(73)专利权人 重庆宏劲印务有限责任公司
地址 401336 重庆市南岸区长电路3号

(72)发明人 谭成彦 蒲晓辉

(74)专利代理机构 北京轻创知识产权代理有限公司 11212
代理人 乐珠秀

(51)Int.Cl.
B41F 13/18(2006.01)
B41F 13/08(2006.01)

(ESM)同样的发明创造已同日申请发明专利

权利要求书1页 说明书2页 附图1页

(54)实用新型名称

一种圆压圆型印刷机

(57)摘要

本实用新型涉及一种圆压圆型印刷机，包括压印滚筒、与压印滚筒作相反方向转动的印版滚筒，印版滚筒上带有印版，印版滚筒与压印滚筒之间作线性接触，压印滚筒与印版滚筒之间设有承印物，压印滚筒带着承印物与印版滚筒接触，压印滚筒左右二端均连接大齿轮，在错位型加工滚筒左右二端连接小齿轮，压印滚筒大齿轮和错位型加工滚筒工作时大小齿轮互相啮合。通过本实用新型，不仅结构简单，压力小，运动也较平稳，避免了往复运动的冲击，印刷速度可大大提高。

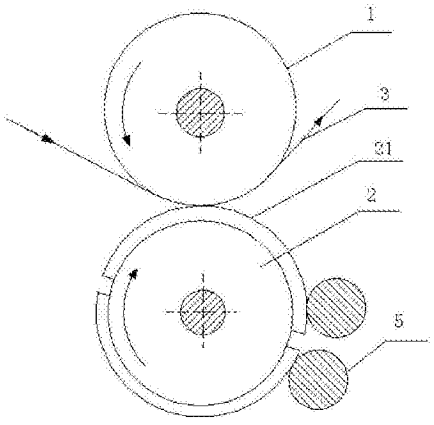

CN 205380980 U

1.一种圆压圆型印刷机，其特征在于，包括压印滚筒(1)、与所述压印滚筒(1)作相反方向转动的印版(21)滚筒(2)，所述印版(21)滚筒(2)上带有印版(21)，所述印版(21)滚筒(2)与所述压印滚筒(1)之间作线性接触，所述压印滚筒(1)与所述印版(21)滚筒(2)之间设有承印物(3)，所述压印滚筒(1)带着所述承印物(3)与所述印版(21)滚筒(2)接触，所述压印滚筒(1)左右二端均连接大齿轮(11)，在错位型加工滚筒(4)左右二端连接小齿轮(41)，压印滚筒(1)大齿轮(11)和错位型加工滚筒(4)工作时大小齿轮(41)互相啮合。

2.根据权利要求1所述的圆压圆型印刷机，其特征在于，所述压印滚筒(1)上设有咬纸牙。

3.根据权利要求1所述的圆压圆型印刷机，其特征在于，还包括用于将油墨涂布到所述印版(21)滚筒(2)上的着墨辊(5)，所述着墨辊(5)与所述印版(21)滚筒(2)作线性接触。

一种圆压圆型印刷机

技术领域

[0001] 本实用新型涉及印刷技术领域，具体涉及一种圆压圆型印刷机。

背景技术

[0002] 印刷文字和图像的机器。现代印刷机一般由装版、涂墨、压印、输纸(包括折叠)等机构组成。它的工作原理是：先将要印刷的文字和图像制成印版，装在印刷机上，然后由人工或印刷机把墨涂敷于印版上有文字和图像的地方，再直接或间接地转印到纸或其他承印物(如纺织品、金属板、塑胶、皮革、木板、玻璃和陶瓷)上，从而复制出与印版相同的印刷品。但是，现有印刷机结构复杂，运动不稳定，还可能由于往复运动造成冲击，印刷速度较低。

实用新型内容

[0003] 本发明所要解决的技术问题是针对现有技术的不足，提供圆压圆型印刷机，可提高印刷速度。

[0004] 本实用新型解决上述技术问题的技术方案如下：

[0005] 一种圆压圆型印刷机，包括压印滚筒、与所述压印滚筒作相反方向转动的印版滚筒，所述印版滚筒上带有印版，所述印版滚筒与所述压印滚筒之间作线性接触，所述压印滚筒与所述印版滚筒之间设有承印物，所述压印滚筒带着所述承印物与所述印版滚筒接触，所述压印滚筒左右二端均连接大齿轮，在错位型加工滚筒左右二端连接小齿轮，压印滚筒大齿轮和错位型加工滚筒工作时大小齿轮互相啮合。

[0006] 本实用新型的有益效果是：由于两滚筒间仅作线接触，不仅结构简单，压力小，运动也较平稳，避免了往复运动的冲击，印刷速度可大大提高。而且印刷装置可设计成机组型，进行双面印刷，是一种高效印刷机。

[0007] 在上述技术方案的基础上，本实用新型还可以做如下改进。

[0008] 进一步，所述压印滚筒上设有咬纸牙。

[0009] 进一步，还包括用于将油墨涂布到所述印版滚筒上的着墨辊，所述着墨辊与所述印版滚筒作线性接触。

附图说明

[0010] 图1为本实用新型圆压圆型印刷机的结构示意图；

[0011] 图2为本实用新型圆压圆型印刷机工作时的结构示意图；

[0012] 附图中，各标号所代表的部件列表如下：

[0013] 1、压印滚筒，2、印版滚筒，21、印版，3、承印物，4、错位型加工滚筒，11、大齿轮，41、小齿轮，5、着墨辊。

具体实施方式

[0014] 以下结合附图对本实用新型的原理和特征进行描述，所举实例只用于解释本实用

新型，并非用于限定本实用新型的范围。

[0015] 图1为本实用新型圆压圆型印刷机的结构示意图；

[0016] 图2为本实用新型圆压圆型印刷机工作时的结构示意图；

[0017] 如图1和图2所示，该印刷机包括压印滚筒1、与压印滚筒1作相反方向转动的印版21滚筒2，印版21滚筒2上带有印版21，印版21滚筒2与压印滚筒1之间作线性接触，压印滚筒1与印版21滚筒2之间设有承印物3，压印滚筒1带着承印物3与印版21滚筒2接触，压印滚筒1左右二端均连接大齿轮11，在错位型加工滚筒4左右二端连接小齿轮41，压印滚筒1大齿轮11和错位型加工滚筒4工作时大小齿轮41互相啮合。

[0018] 本实用新型的有益效果是：由于两滚筒间仅作线接触，不仅结构简单，压力小，运动也较平稳，避免了往复运动的冲击，印刷速度可大大提高。而且印刷装置可设计成机组型，进行双面印刷，是一种高效印刷机。

[0019] 优选地，压印滚筒1上设有咬纸牙。

[0020] 优选地，该印刷机还包括用于将油墨涂布到印版21滚筒2上的着墨辊5，着墨辊5与印版21滚筒2作线性接触。

[0021] 以上所述仅为本实用新型的较佳实施例，并不用以限制本实用新型，凡在本实用新型的精神和原则之内，所作的任何修改、等同替换、改进等，均应包含在本实用新型的保护范围之内。

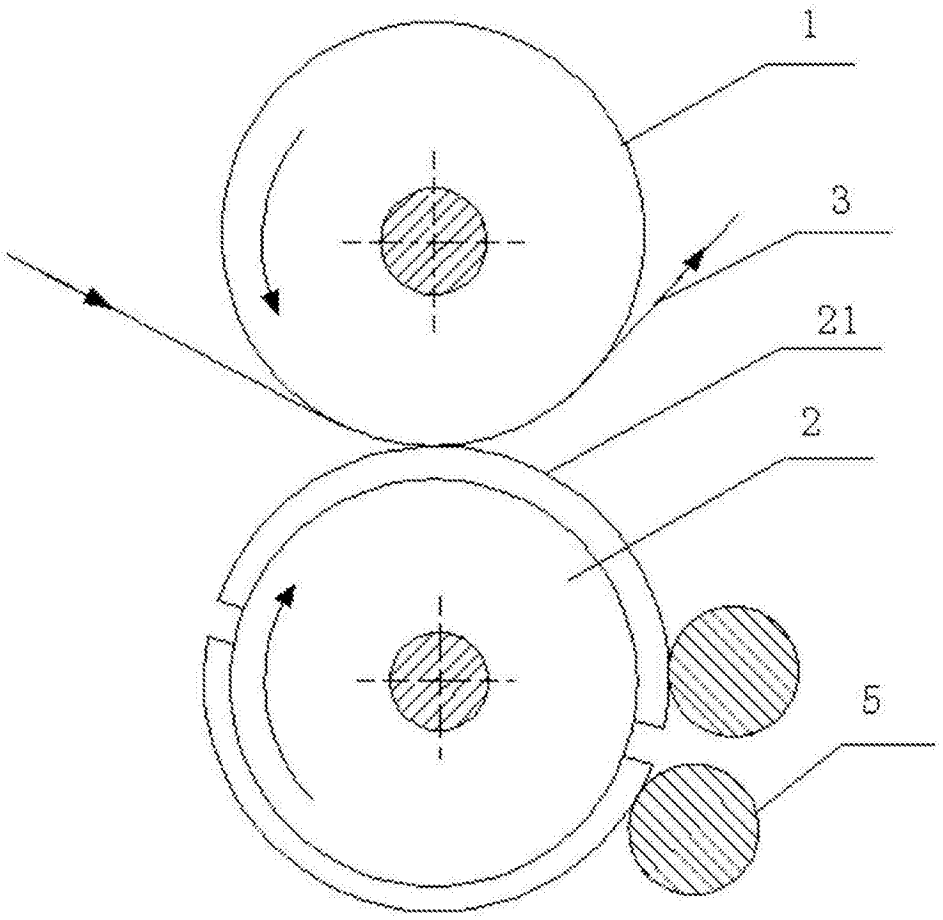

图1

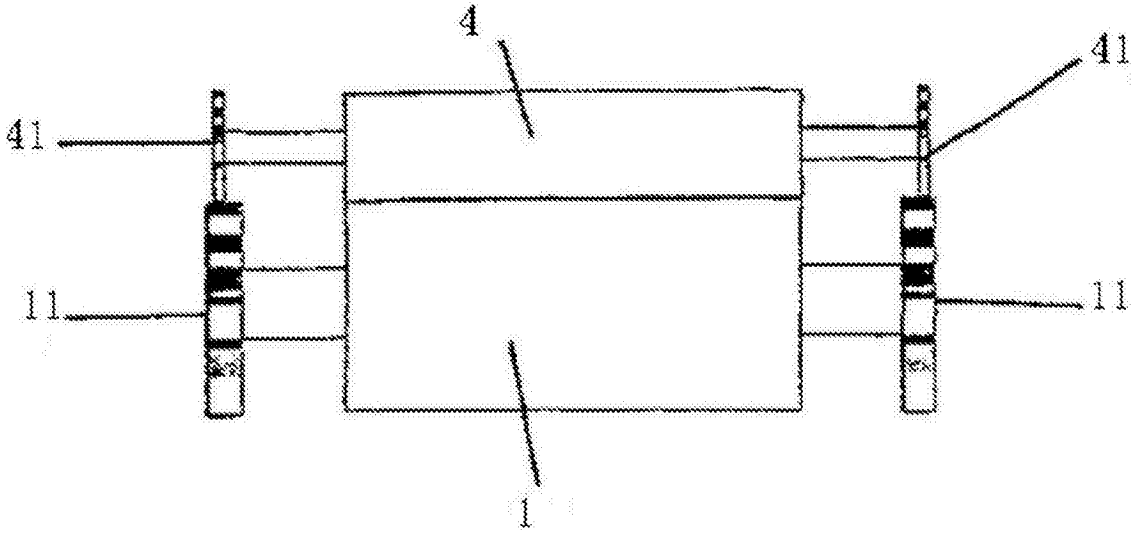

图2