(19)中华人民共和国国家知识产权局

(12)实用新型专利

(10)授权公告号 CN 206732947 U
(45)授权公告日 2017.12.12

(21)申请号 201720480464.6

(22)申请日 2017.05.03

(73)专利权人 衢州市南孔文化木雕有限公司
地址 324000 浙江省衢州市柯城区花园街道衢化路739号C区219-221号

(72)发明人 徐伟平

(74)专利代理机构 杭州浙科专利事务所(普通合伙) 33213
代理人 吴秉中

(51)Int.Cl.
B25H 1/10(2006.01)

权利要求书1页 说明书3页 附图3页

(54)实用新型名称

一种家具加工角度控制器

(57)摘要

本实用新型公开了家具加工角度控制技术领域的一种家具加工角度控制器，包括木工桌本体，所述木工桌本体的下端安装有桌脚所述木工桌本体的外壁安装有摇把，所述摇把的一端连接有转轴，所述转杆的另一端贯穿木工桌本体的外壁与木工桌本体的内腔中的升降机本体连接，所述升降机本体的上端连接有升降丝杆，所述第一桌面的左端铰接有第二桌面，通过第一桌面和第二桌面之间的夹角可控制角度，来加工大型家具，当加工小型家具时，可通过木工桌本体上的可拆卸角度固定板来控制角度，通过调整所需的角度，然后使木板靠在木板上面进行加工，简单方便，可重复性高，不会出现相同角度需要多次测量，浪费时间的状况。

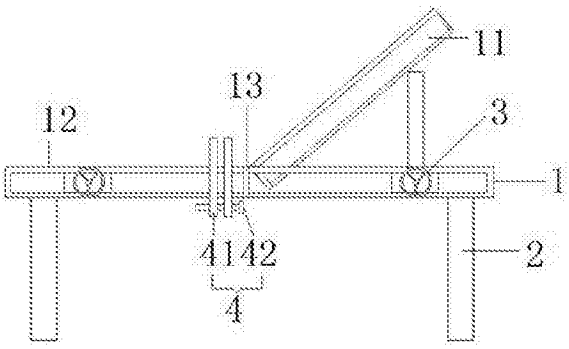

CN 206732947 U

1.一种家具加工角度控制器，包括木工桌本体(1)，其特征在于：所述木工桌本体(1)的下端的四角均安装有桌脚(2)，所述木工桌本体(1)的顶端开设有凹槽，凹槽的左右两侧分别设置有第二桌面(12)和第一桌面(11)，所述木工桌本体(1)的外壁的前表面右侧上安装有蜗轮丝杆升降机(3)，所述蜗轮丝杆升降机(3)包括摇把(31)、转轴(32)、机体盒(33)和升降丝杆(34)，所述木工桌本体(1)的外壁前表面右侧上安装有摇把(31)，所述摇把(31)的一端连接有转轴(32)，所述转轴(32)的另一端贯穿木工桌本体(1)的外壁与木工桌本体(1)的内腔中的机体盒(33)连接，所述机体盒(33)的上端连接有升降丝杆(34)，所述升降丝杆(34)的上端铰接在第一桌面(11)的底部，所述第一桌面(11)的左端铰接在第二桌面(12)的右端，所述木工桌本体(1)的前表面上安装有固定装置(4)，所述固定装置(4)包括两组滑块(41)，所述滑块(41)的上下两端均安装有固定螺孔(43)，两组所述滑块(41)通过紧固螺栓(42)连接，所述木工桌本体(1)的顶端中心设置有可拆卸角度固定板(5)，所述可拆卸角度固定板(5)包括有两组转杆(51)，左侧所述转杆(51)的右端上方和右侧所述转杆(51)的左端下端均安装有转盘(52)，两组所述转盘(52)通过固定螺栓(53)连接，所述固定螺栓(53)贯穿转盘(52)与木工桌本体(1)连接。

2.根据权利要求1所述的一种家具加工角度控制器，其特征在于：所述木工桌本体(1)的外壁上设置有与滑块(41)相匹配的滑动槽。

3.根据权利要求1所述的一种家具加工角度控制器，其特征在于：所述第一桌面(11)与第二桌面(12)的贴合处中端开设有与固定螺栓(53)相匹配的螺孔(13)。

4.根据权利要求1所述的一种家具加工角度控制器，其特征在于：所述第一桌面(11)和第二桌面(12)的顶端表面均刻画有圆周刻度线(14)，所述木工桌本体(1)的外壁前表面的中端设置有角度盘，所述木工桌本体(1)的外壁上设置有与角度盘相匹配的放置槽。

5.根据权利要求1所述的一种家具加工角度控制器，其特征在于：所述第一桌面(11)与第二桌面(12)为轴对称结构。

一种家具加工角度控制器

技术领域

[0001] 本实用新型涉及家具加工角度控制技术领域，具体为一种家具加工角度控制器。

背景技术

[0002] 家具是人们生活中必不可少的，而在加工过程中，手工家具加工中，垂直的木板之间较为容易生产，但是一旦角度需求发生了变化，都需要工作人员自己动手一个个量，然后对木材进行固定，这对同样要求的家具来说，不仅浪费时间，而且工作效率较差。

实用新型内容

[0003] 本实用新型的目的在于提供一种家具加工角度控制器，以解决上述背景技术中提出的角度控制导致浪费时间和效率低的问题。

[0004] 为实现上述目的，本实用新型提供如下技术方案：一种家具加工角度控制器，包括木工桌本体，所述木工桌本体的下端的四角均安装有桌脚，所述木工桌本体的顶端开设有凹槽，凹槽的左右两侧分别设置有第二桌面和第一桌面，所述木工桌本体的外壁的前表面右侧上安装有蜗轮丝杆升降机，所述蜗轮丝杆升降机包括摇把、转轴、机体盒和升降丝杆，所述木工桌本体的外壁前表面右侧上安装有摇把，所述摇把的一端连接有转轴，所述转轴的另一端贯穿木工桌本体的外壁与木工桌本体的内腔中的机体盒连接，所述机体盒的上端连接有升降丝杆，所述升降丝杆的上端铰接在第一桌面的底部，所述第一桌面的左端铰接在第二桌面的右端，所述木工桌本体的前表面上安装有固定装置，所述固定装置包括两组滑块，所述滑块的上下两端均安装有固定螺孔，两组所述滑块通过紧固螺栓连接，所述木工桌本体的顶端中心设置有可拆卸角度固定板，所述可拆卸角度固定板包括有两组转杆，左侧所述转杆的右端上方和右侧所述转杆的左端下端均安装有转盘，两组所述转盘通过固定螺栓连接，所述固定螺栓贯穿转盘与木工桌本体连接。

[0005] 优选的，所述木工桌本体的外壁上设置有与滑块相匹配的滑动槽。

[0006] 优选的，所述第一桌面与第二桌面的贴合处中端开设有与固定螺栓相匹配的螺孔。

[0007] 优选的，所述第一桌面和第二桌面的顶端表面均刻画有圆周刻度线，所述木工桌本体的外壁前表面的中端设置有角度盘，所述木工桌本体的外壁上设置有与角度盘相匹配的放置槽。

[0008] 优选的，所述第一桌面与第二桌面为轴对称结构。

[0009] 与现有技术相比，本实用新型的有益效果是：通过调节蜗轮丝杆升降机来带动第一桌面的升降，进而控制第一桌面和第二桌面之间的夹角，通过角度盘来决定具体的角度，让木板靠在上面，起固定效果，然后加工大型家具，当加工小型家具时，可通过在木工桌本体上放置可拆卸角度固定板，可拆卸角度固定板可通过调节两组转杆来控制角度，通过调整所需的角度，通过固定螺栓固定可拆卸角度固定板后，把木板靠在可拆卸角度固定板上面进行加工，简单方便，可重复性高，不会出现相同角度需要多次测量，浪费时间的状况。

附图说明

[0010] 图1为本实用新型木工桌本体结构示意图；

[0011] 图2为本实用新型木工桌本体俯视图；

[0012] 图3为本实用新型可拆卸角度固定板结构示意图；

[0013] 图4为本实用新型滑块结构示意图；

[0014] 图5为本实用新型A部结构放大图；

[0015] 图6为本实用新型木工桌本体右视图。

[0016] 图中：1木工桌本体、11第一桌面、12第二桌面、13螺孔、14圆周刻度线、2桌脚、3蜗轮丝杆升降机、31摇把、32转轴、33机体盒、34升降丝杆、4固定装置、41滑块、42紧固螺栓、43固定螺孔、5可拆卸角度固定板、51转杆、52转盘、53固定螺栓。

具体实施方式

[0017] 下面将结合本实用新型实施例中的附图，对本实用新型实施例中的技术方案进行清楚、完整地描述，显然，所描述的实施例仅仅是本实用新型一部分实施例，而不是全部的实施例。基于本实用新型中的实施例，本领域普通技术人员在没有做出创造性劳动前提下所获得的所有其他实施例，都属于本实用新型保护的范围。

[0018] 请参阅图1-3，本实用新型提供一种技术方案：一种家具加工角度控制器，包括木工桌本体1，所述木工桌本体1的下端的四角均安装有桌脚2，所述木工桌本体1的顶端开设有凹槽，凹槽的左右两侧分别设置有第二桌面12和第一桌面11，所述木工桌本体1的外壁的前表面右侧上安装有蜗轮丝杆升降机3，所述蜗轮丝杆升降机3包括摇把31、转轴32、机体盒33和升降丝杆34，所述木工桌本体1的外壁前表面右侧上安装有摇把31，所述摇把31的一端连接有转轴32，所述转轴32的另一端贯穿木工桌本体1的外壁与木工桌本体1的内腔中的机体盒33连接，所述机体盒33的上端连接有升降丝杆34，所述升降丝杆34的上端铰接在第一桌面11的底部，所述第一桌面11的左端铰接在第二桌面12的右端，所述木工桌本体1的前表面上安装有固定装置4，所述固定装置4包括两组滑块41，所述滑块41的上下两端均安装有固定螺孔43，两组所述滑块41通过紧固螺栓42连接，所述木工桌本体1的顶端中心设置有可拆卸角度固定板5，所述可拆卸角度固定板5包括有两组转杆51，左侧所述转杆51的右端上方和右侧所述转杆51的左端下端均安装有转盘52，两组所述转盘52通过固定螺栓53连接，所述固定螺栓53贯穿转盘52与木工桌本体1连接。

[0019] 其中，所述木工桌本体1的外壁上设置有与滑块41相匹配的滑动槽，可用来滑动两组滑块4，使固定装置4通过紧固螺栓42更好的夹紧转杆51，所述第一桌面11与第二桌面12的贴合处中端开设有与固定螺栓53相匹配的螺孔13，当不转紧固定螺栓53时，转杆51可转动，当转紧固定螺栓53后，能固定住转杆51，所述第一桌面11和第二桌面12的顶端表面均刻画有圆周刻度线14，所述木工桌本体1的外壁前表面的中端设置有角度盘，所述木工桌本体1的外壁上设置有与角度盘相匹配的放置槽，能直观看到可拆卸角度固定板5上两组转杆51形成的夹角角度，和第一桌面11和第二桌面12之间形成的夹角的角度，进行调整，所述第一桌面11与第二桌面12为轴对称结构，安装设备相同，都可进行调节。

[0020] 工作原理：可在加工大型木板时，通过手动调节摇把31，带动机体盒33中的升降丝

杆34上升后，使第一桌面11和第二桌面12在升降丝杆34的推力下形成固定角度，将大型木板放在第一桌面11和第二桌面12上，能起到固定的作用，可用来进行大型木板加工，当加工小型木板生产家具时，可通过将可拆卸角度固定板5上转盘52的孔眼与螺孔13匹配放置好后，通过将一组转杆51通过调节固定装置4中两组滑块41的相对位置，然后通过紧固螺栓42进行固定，调节另一组转杆51来形成夹角，通过观察圆周刻度表14，决定所需要的角度，然后安装固定螺栓53配合螺孔13将可拆卸角度固定板5固定在木工桌本体1上，使转杆51固定无法旋转，然后直接将所需加工的木板靠在上面进行加工即可，并在不用时，拆除可拆卸角度固定板5后，不影响木工桌本体1的正常使用。

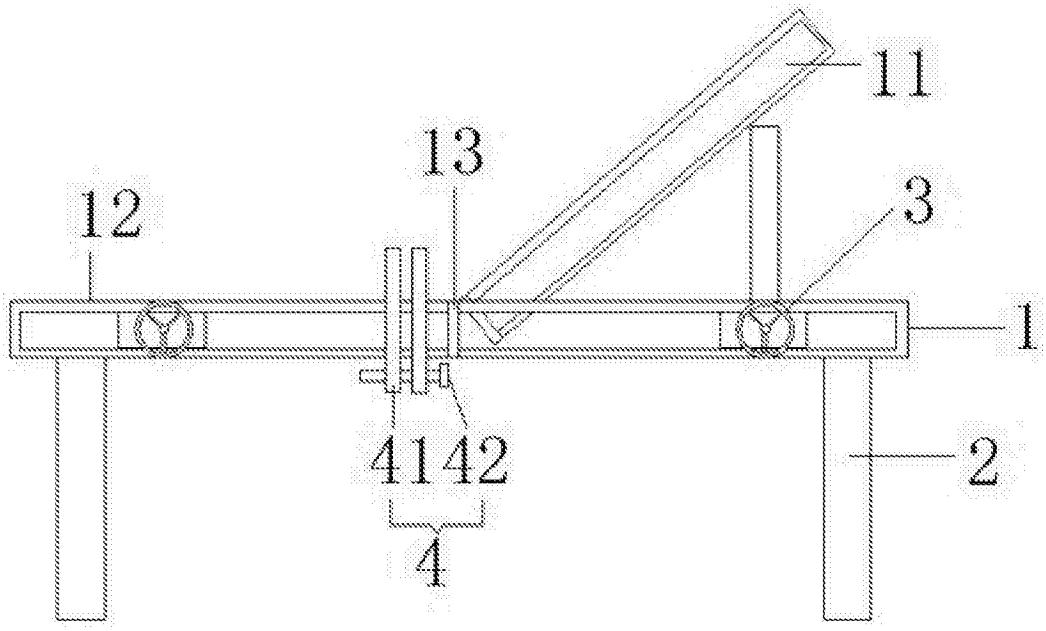

图1

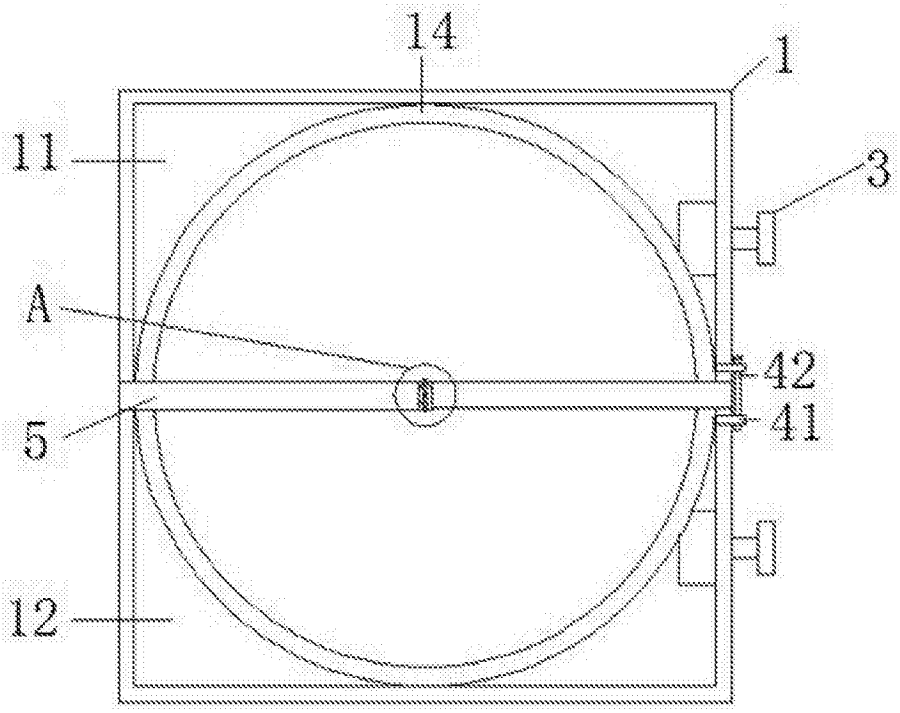

图2

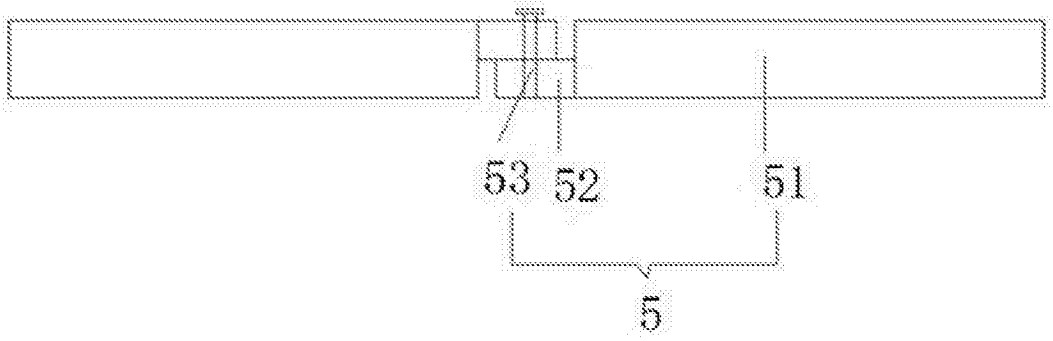

图3

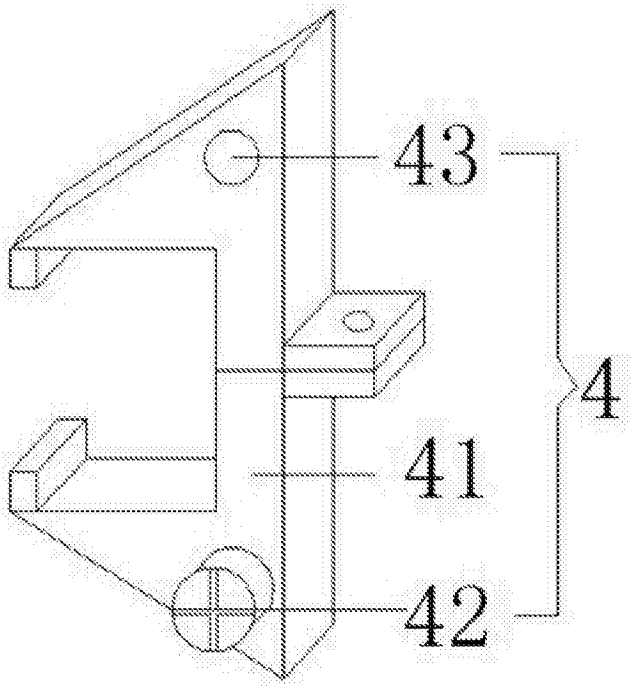

图4

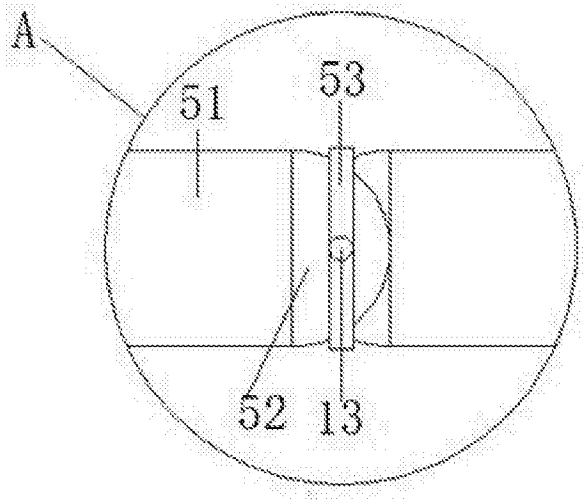

图5

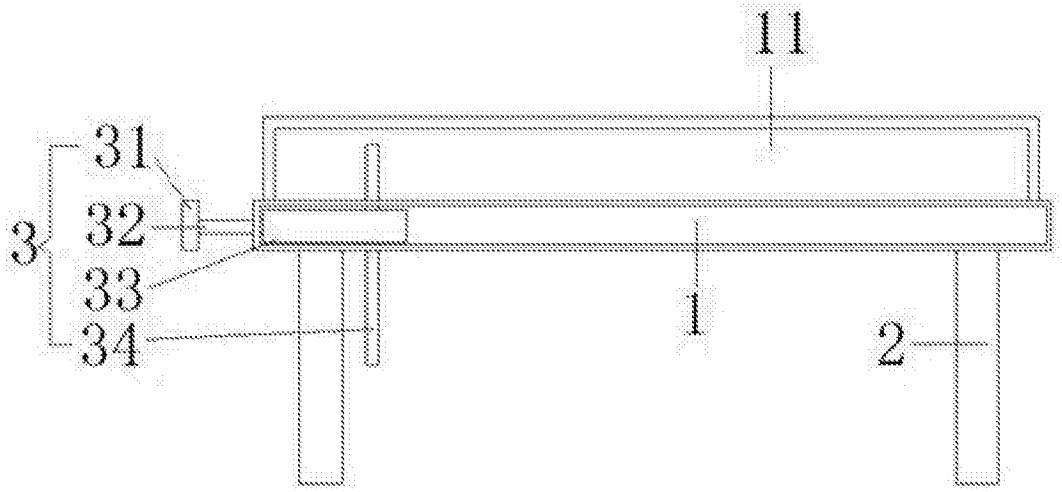

图6