【公報種別】特許法第１７条の２の規定による補正の掲載
【部門区分】第１部門第２区分
【発行日】平成23年10月20日(2011.10.20)

【公開番号】特開2011-5292(P2011-5292A)
【公開日】平成23年1月13日(2011.1.13)
【年通号数】公開・登録公報2011-002
【出願番号】特願2010-203790(P2010-203790)
【国際特許分類】
Ａ６１Ｂ　17/00　　(2006.01)
【ＦＩ】
Ａ６１Ｂ　17/00　　３２０

【手続補正書】
【提出日】平成22年9月10日(2010.9.10)
【手続補正１】
【補正対象書類名】図面
【補正対象項目名】全図
【補正方法】変更
【補正の内容】

【図１】

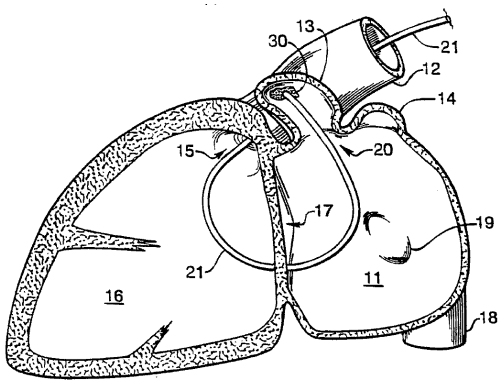

FIG.1

【図２】

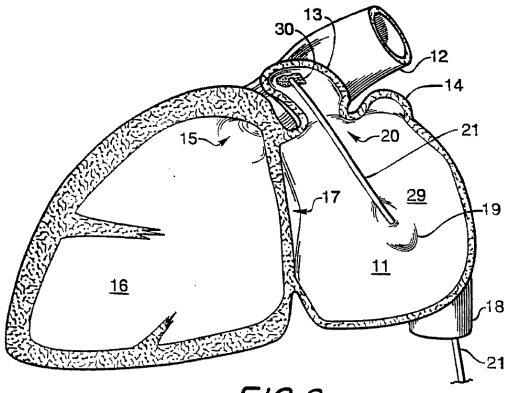

FIG.2

【図３】

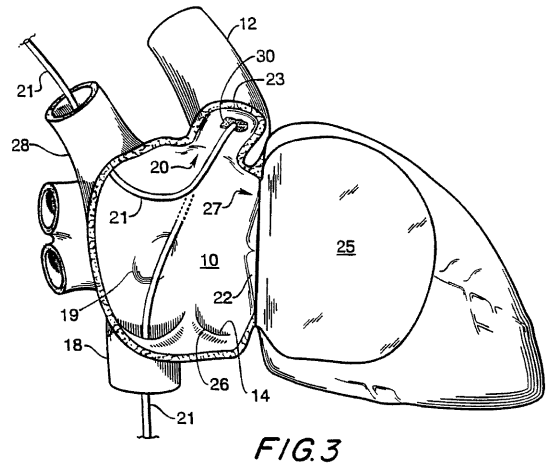

FIG.3

【図４】

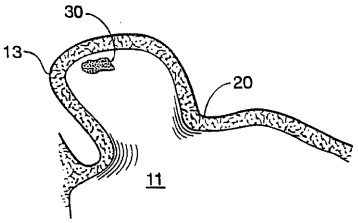

FIG.4

【図５】

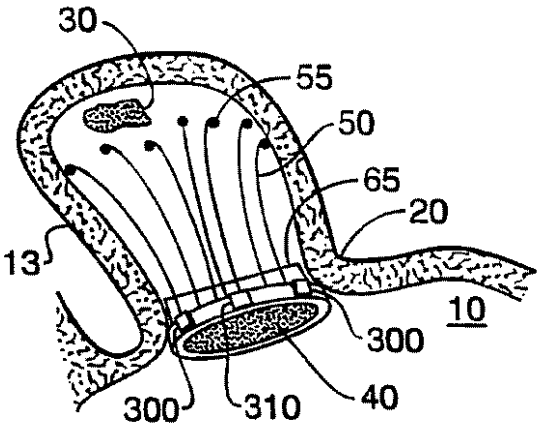

FIG.5

【図６】

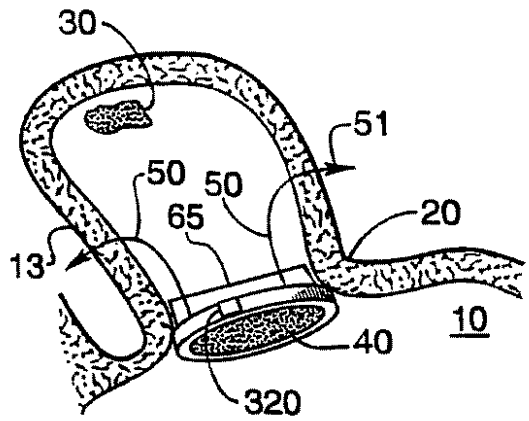

FIG.6

【図７】

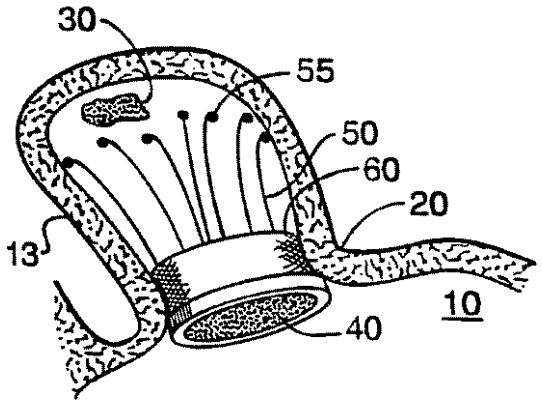

FIG.7

【図８】

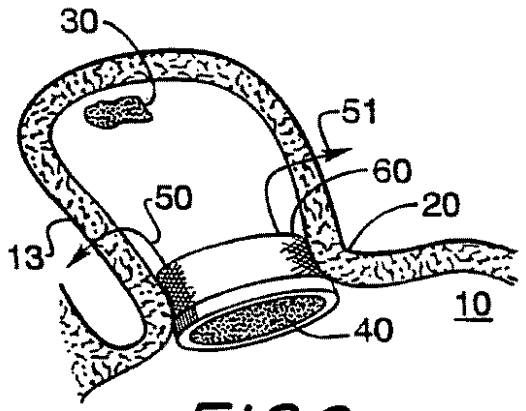

FIG.8

【図９】

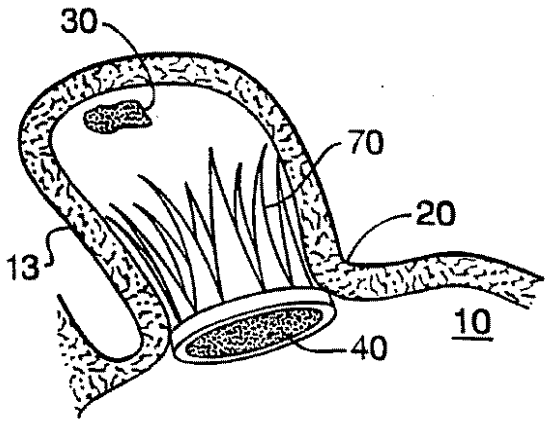

FIG.9

【図１０】

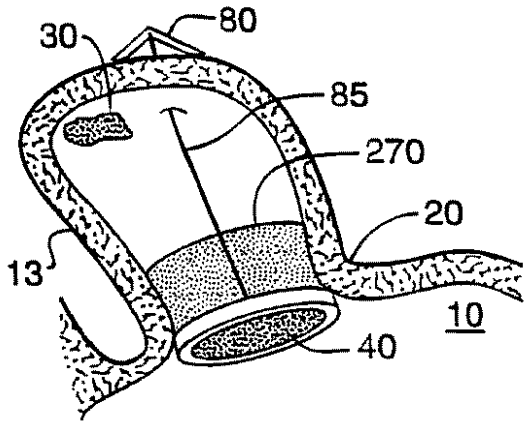

FIG.10

【図１１】

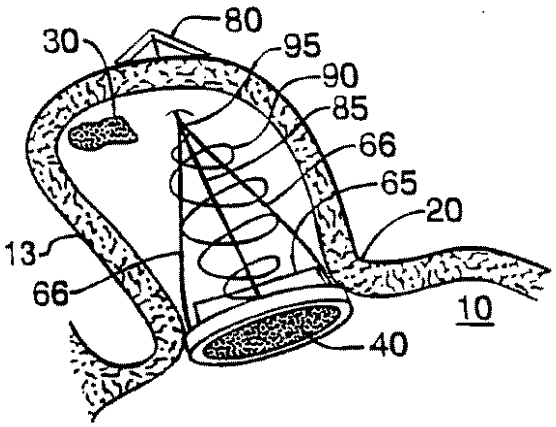

FIG.11

【図１２】

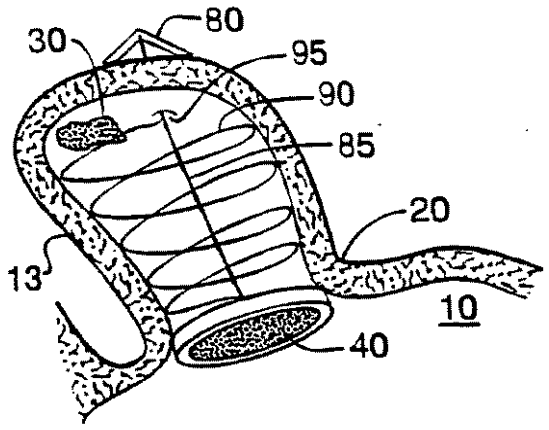

FIG. 12

【図１３】

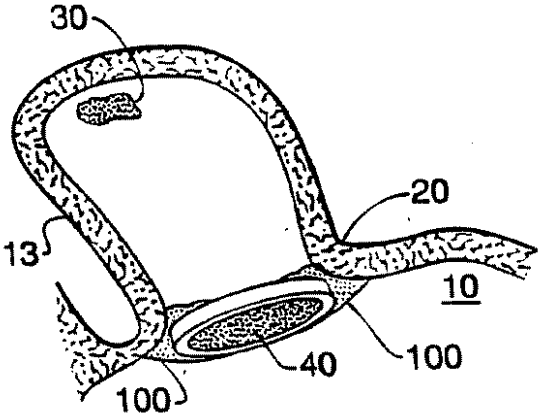

FIG. 13

【図１４】

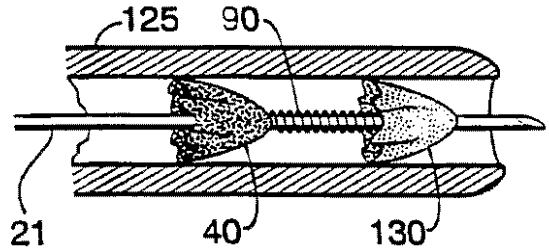

FIG. 14

【図１５】

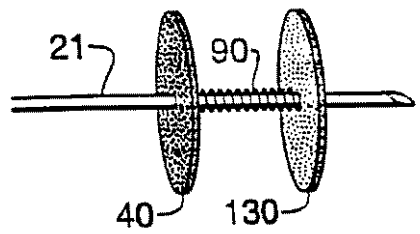

FIG. 15

【図１６】

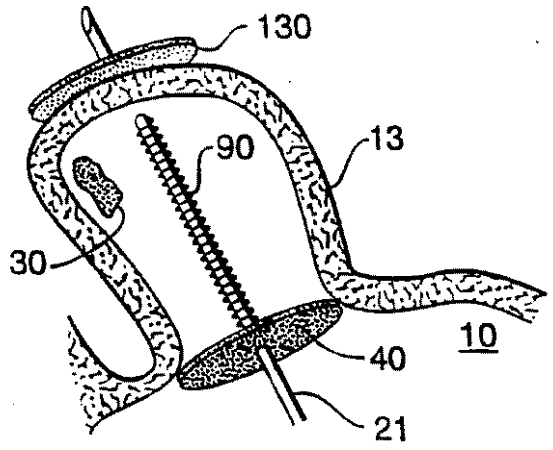

FIG. 16

【図１７】

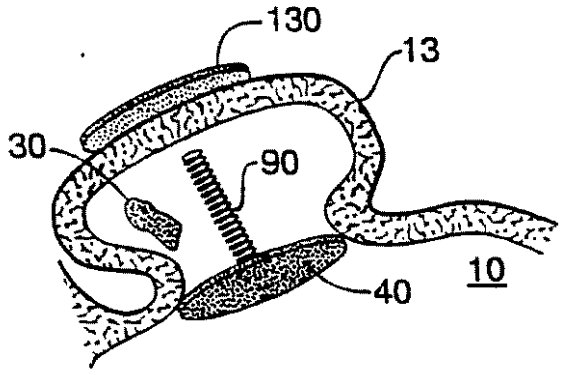

FIG. 17

【図１８】

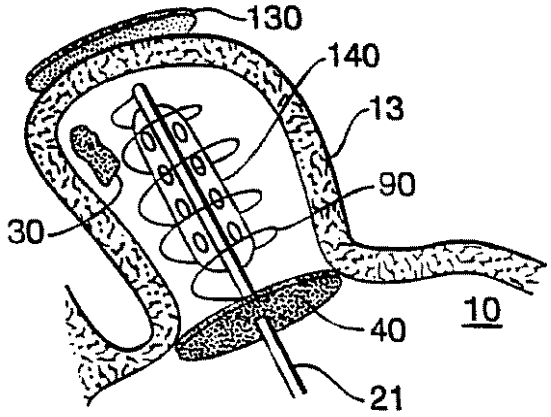

FIG. 18

【図１９】

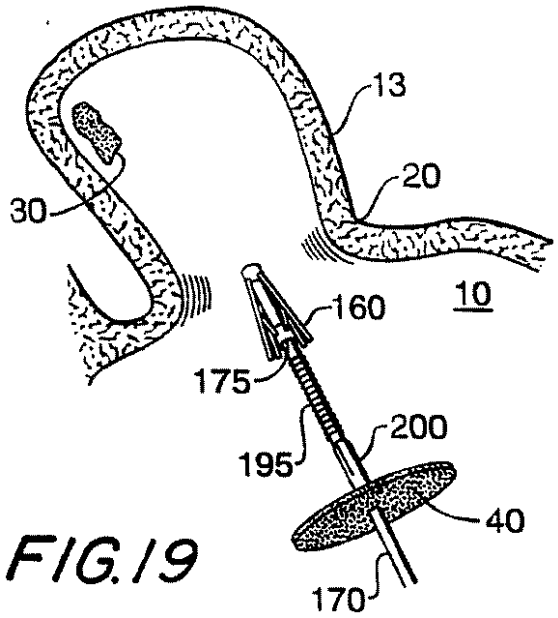

FIG. 19

【図２０】

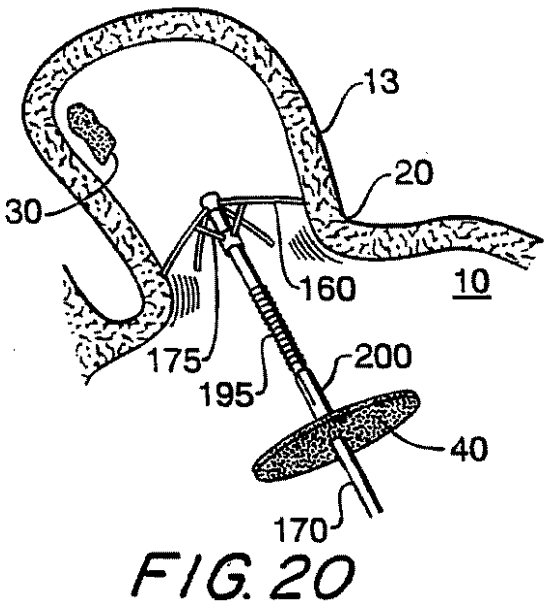

FIG. 20

【図２１】

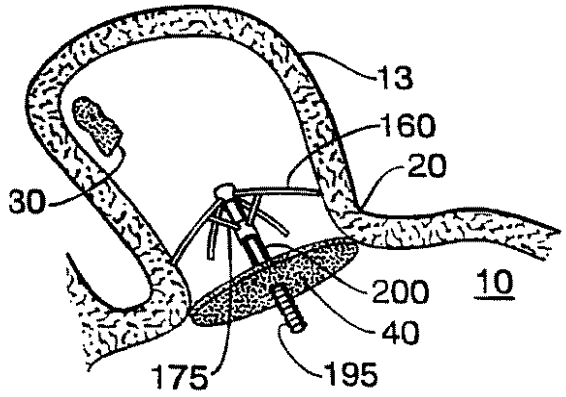

FIG. 21

【図２２】

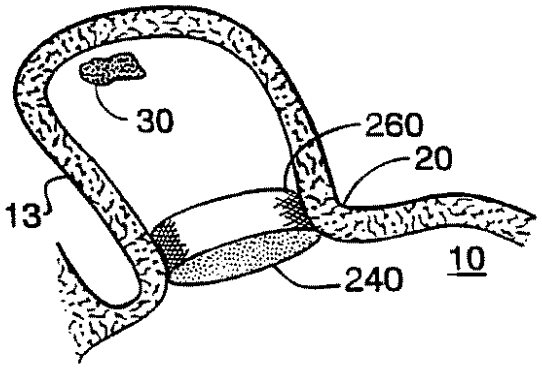

FIG. 22

【図２３】

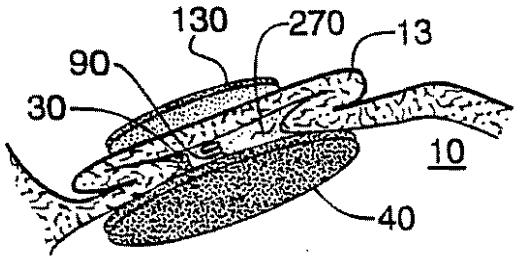

FIG. 23

【図２４】

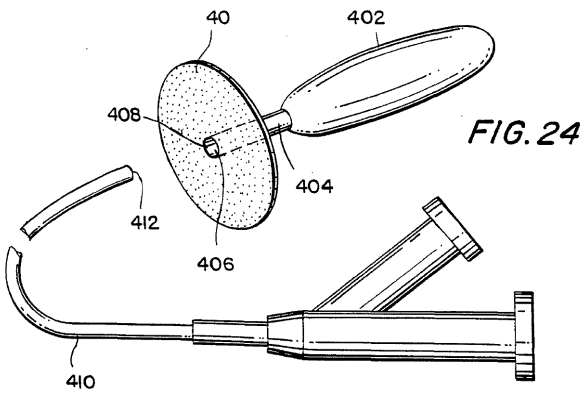

FIG. 24

【図２５】

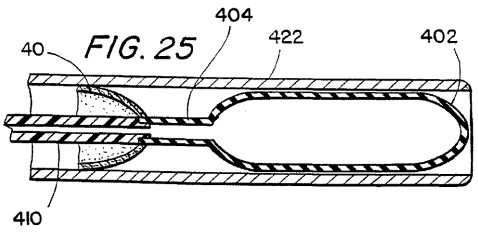

FIG. 25

【図２６】

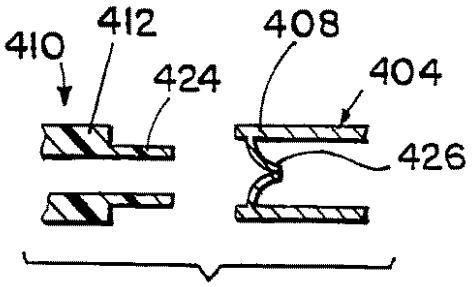

FIG. 26

【図２７】

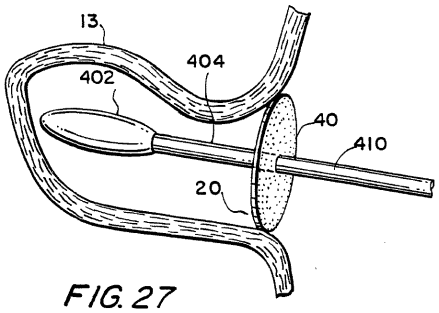

FIG. 27

【図２８】

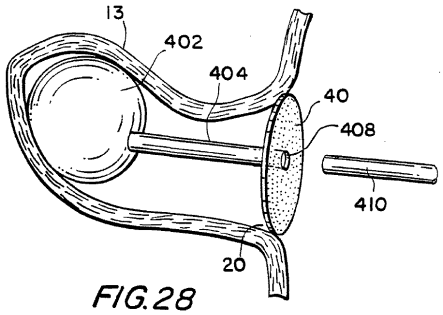

FIG. 28

【図２９】

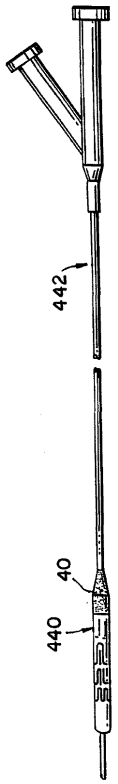

FIG. 29

【図３０】

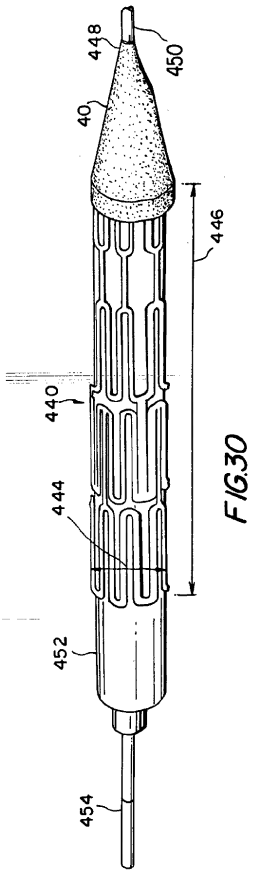

FIG. 30

【図３１】

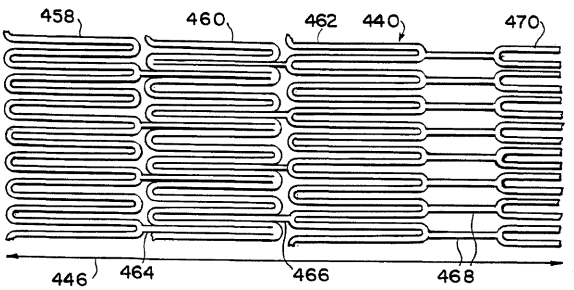

FIG. 31

【図３２】

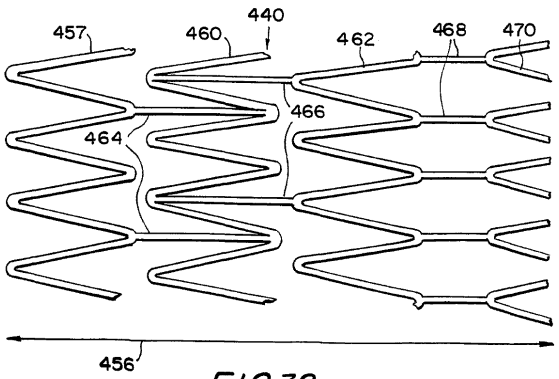

FIG. 32

【図３３】

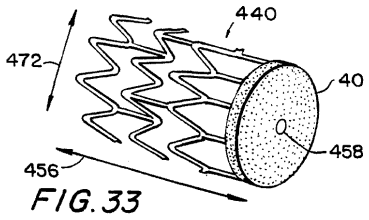

FIG. 33

【図３４】

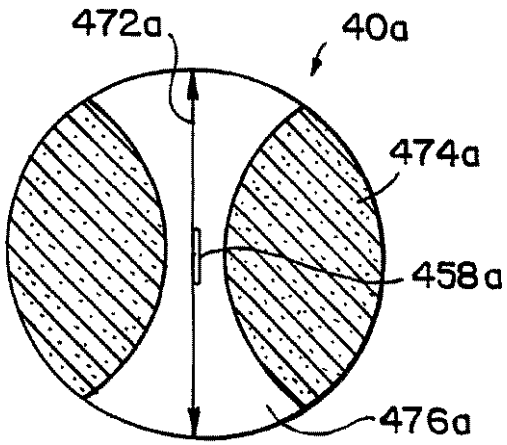

FIG. 34

【図３５】

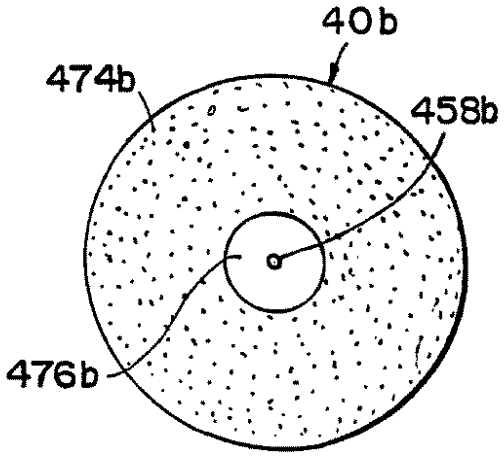

FIG. 35

【図３６】

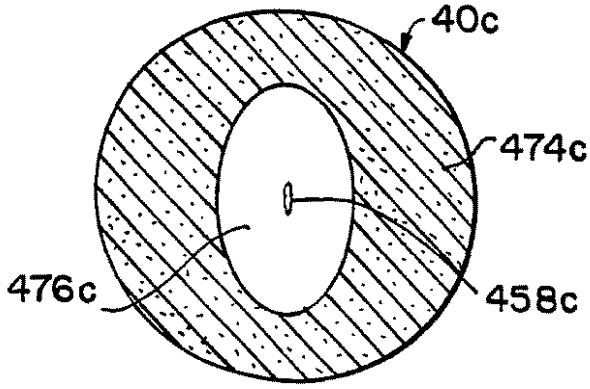

FIG. 36

【図３７】

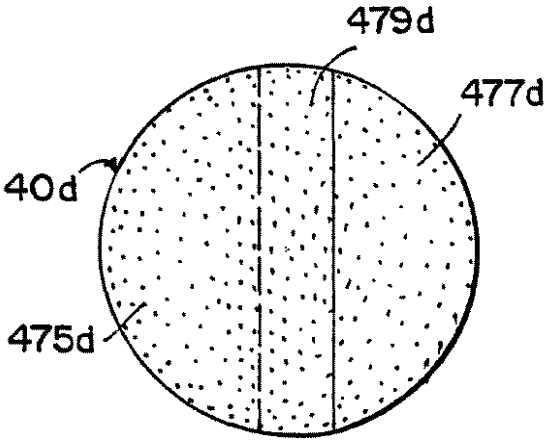

FIG. 37

【図３８】

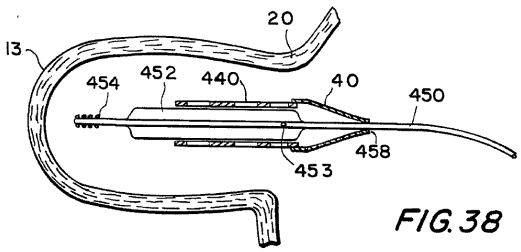

FIG. 38

【図３９】

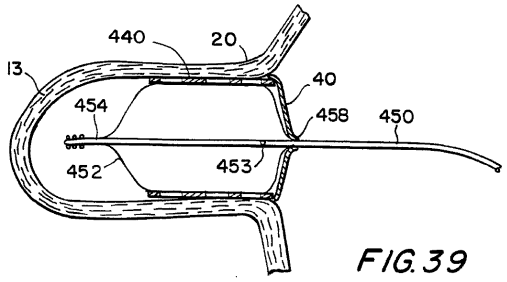

FIG.39

【図４０】

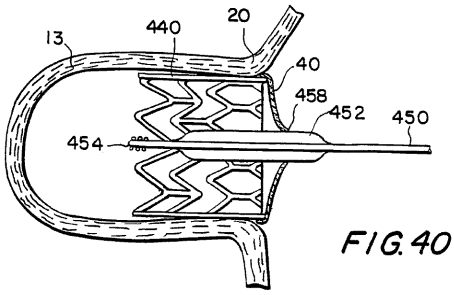

FIG.40

【図４１】

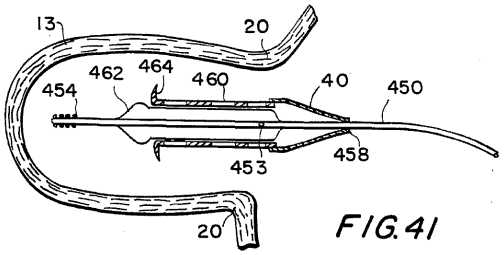

FIG.41

【図４２】

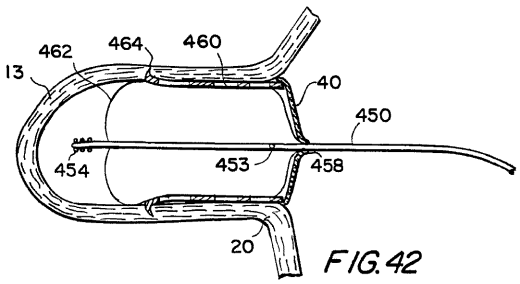

FIG.42

【図４３】

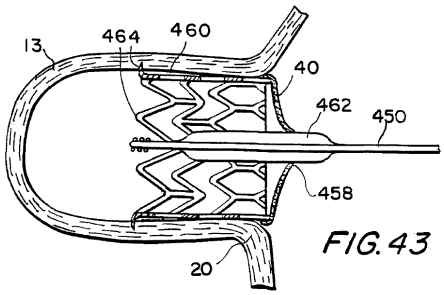

FIG.43

【図４４（ａ）】

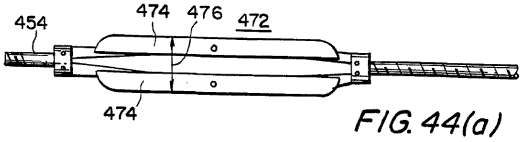

FIG.44(a)

【図４４（ｂ）】

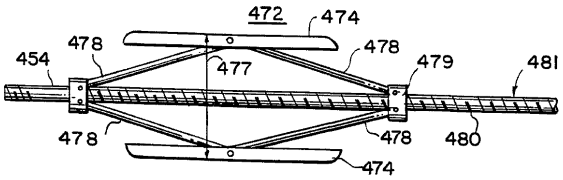

FIG.44(b)

【図４５】

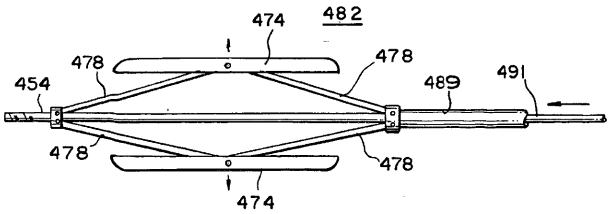

FIG.45

【図４６】

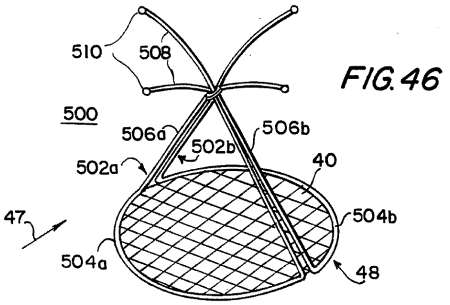

FIG.46

【図４７】

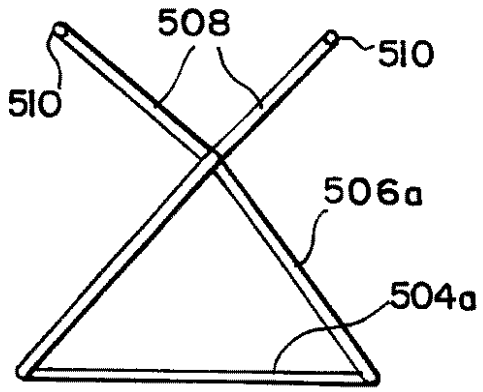

FIG. 47

【図４８】

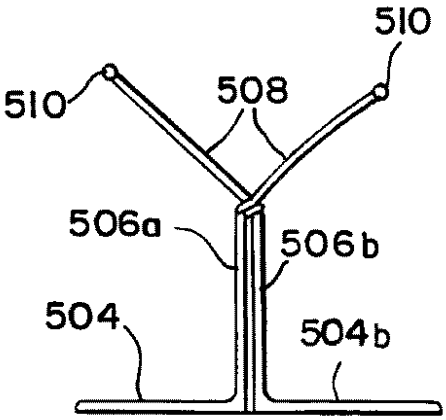

FIG. 48

【図４９】

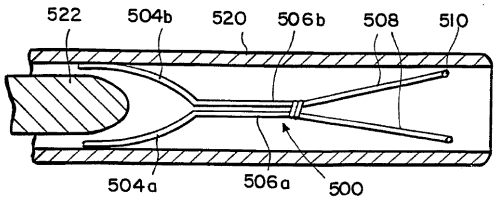

FIG. 49

【図５０】

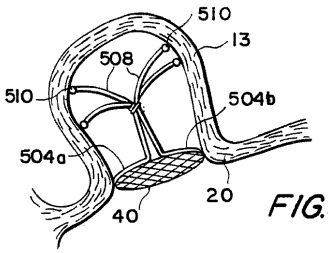

FIG. 50

【図５１】

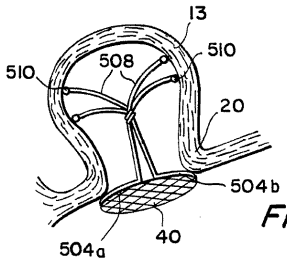

FIG. 51

【図５２】

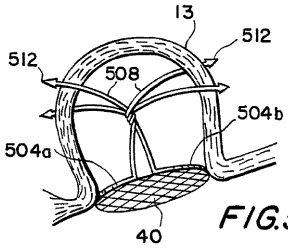

FIG. 52

【図５３】

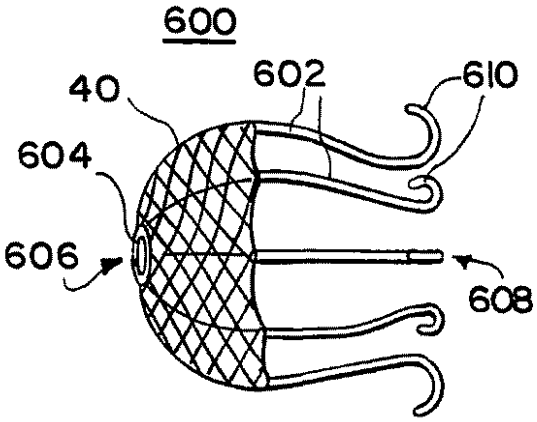

FIG. 53

【図５４】

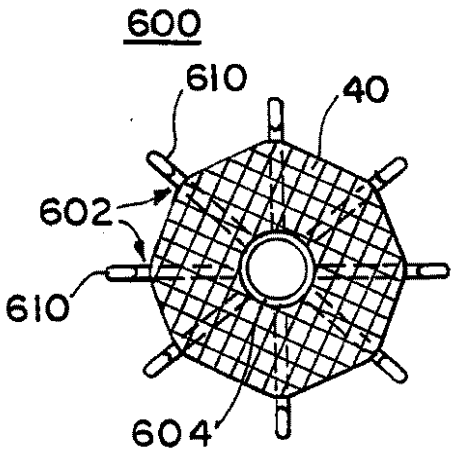

FIG.54

【図５５】

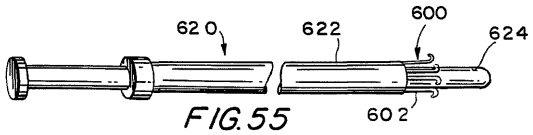

FIG.55

【図５６】

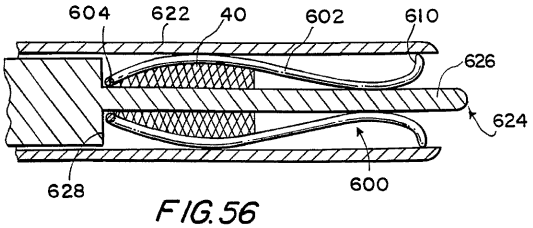

FIG.56

【図５７】

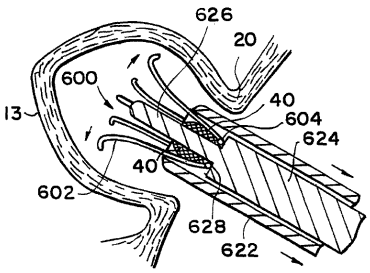

FIG.57

【図５８】

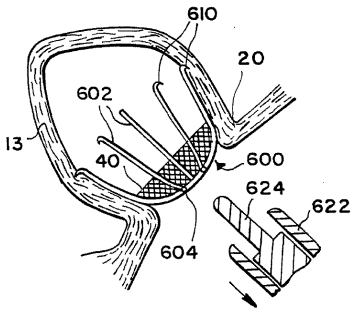

FIG.58

【図５９】

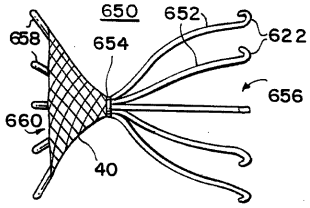

FIG.59

【図６０】

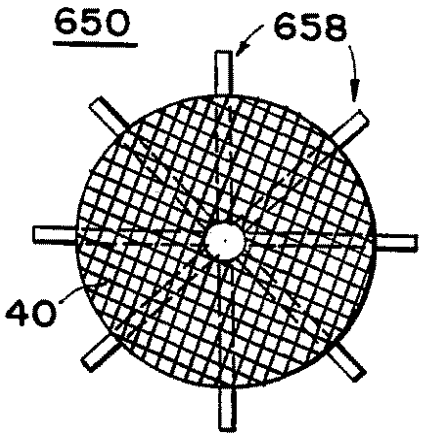

FIG.60

【図６１】

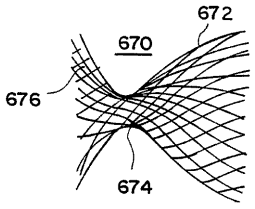

FIG.61

【図６２】

FIG.62

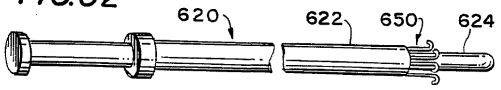

【図６３】

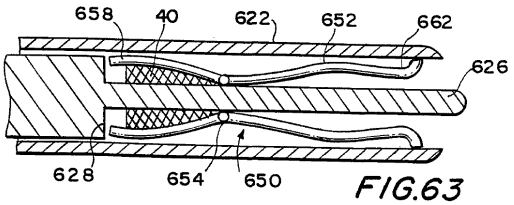

FIG.63

【図６４】

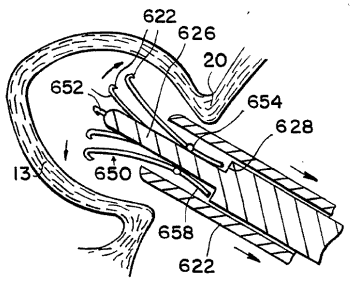

FIG.64

【図６５】

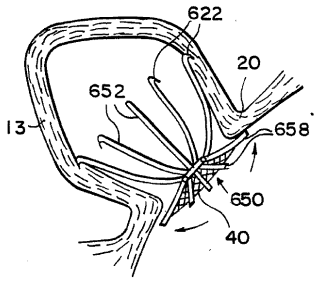

FIG.65

【図６６】

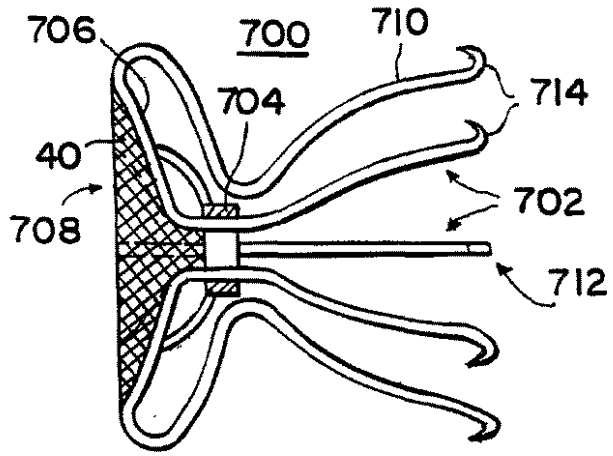

FIG.66

【図６７】

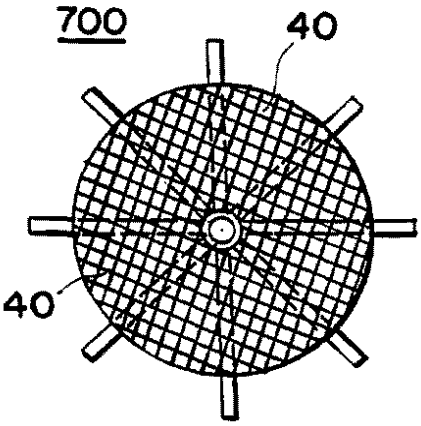

FIG.67

【図６８】

FIG.68

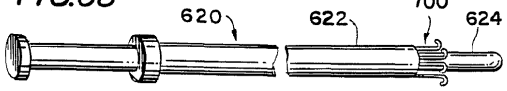

【図６９】

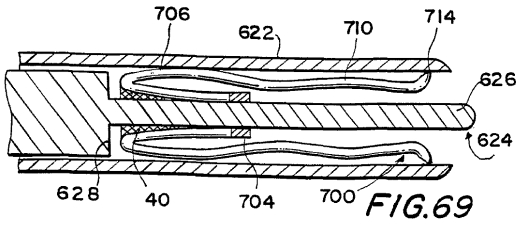

FIG.69

【図７０】

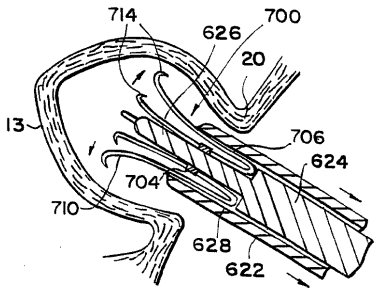

FIG.70

【図７１】

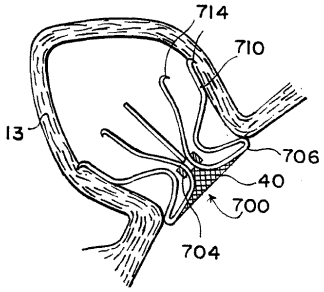

FIG. 71

【図７２】

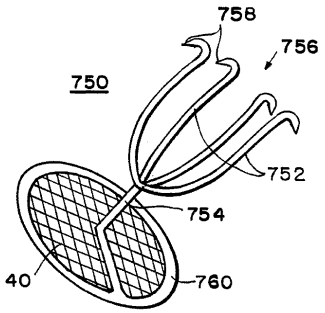

FIG. 72

【図７３】

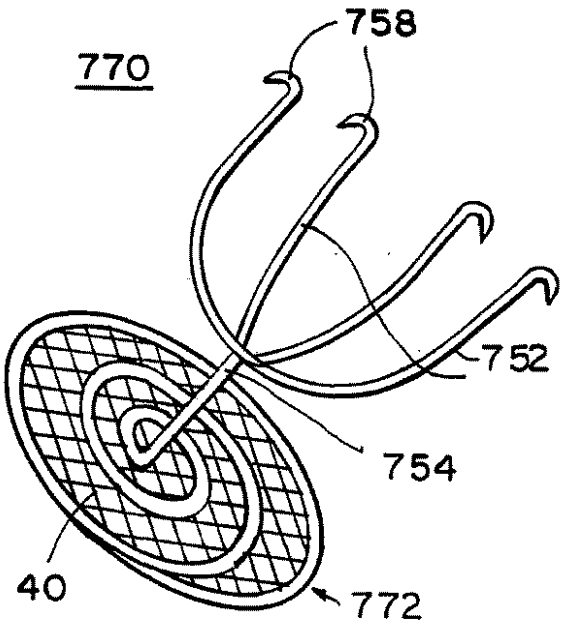

FIG. 73

【図７４】

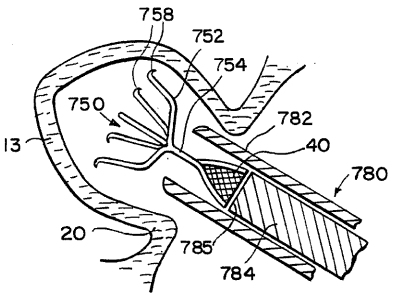

FIG. 74

【図７５】

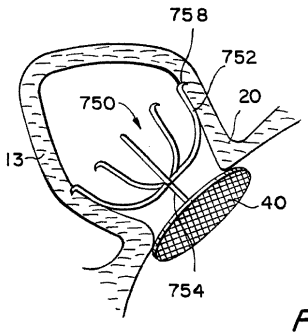

FIG.75

【図７６】

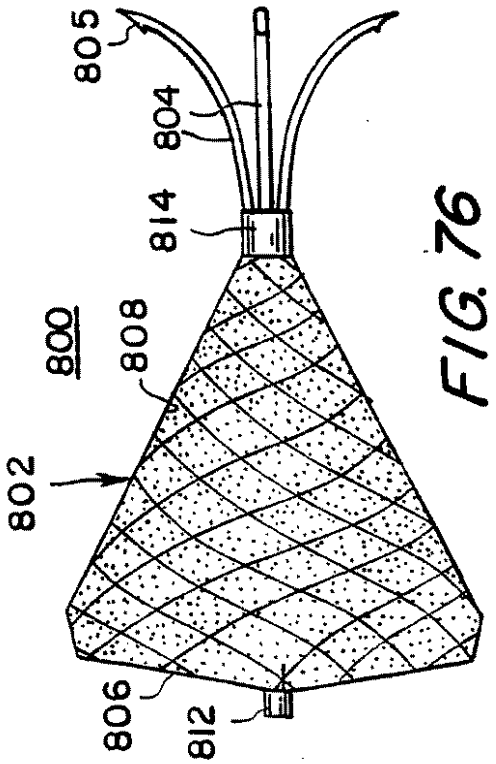

FIG. 76

【図７７】

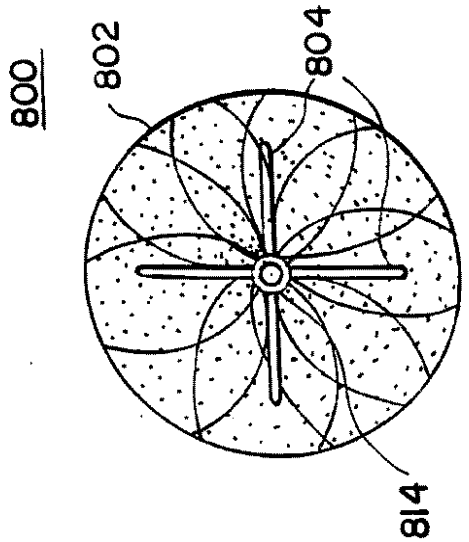

FIG. 77

【図７８】

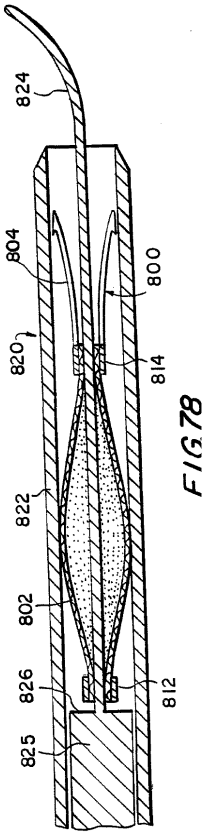

FIG. 78

【図７９】

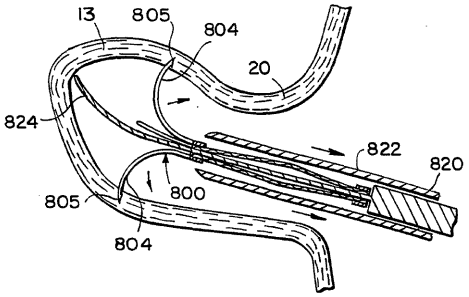

FIG. 79

【図８０】

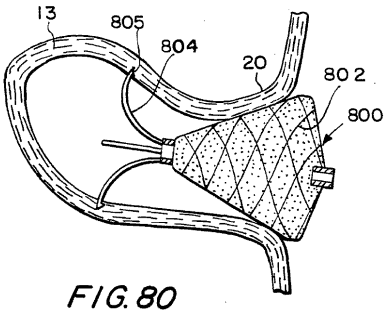

FIG. 80

【図８１】

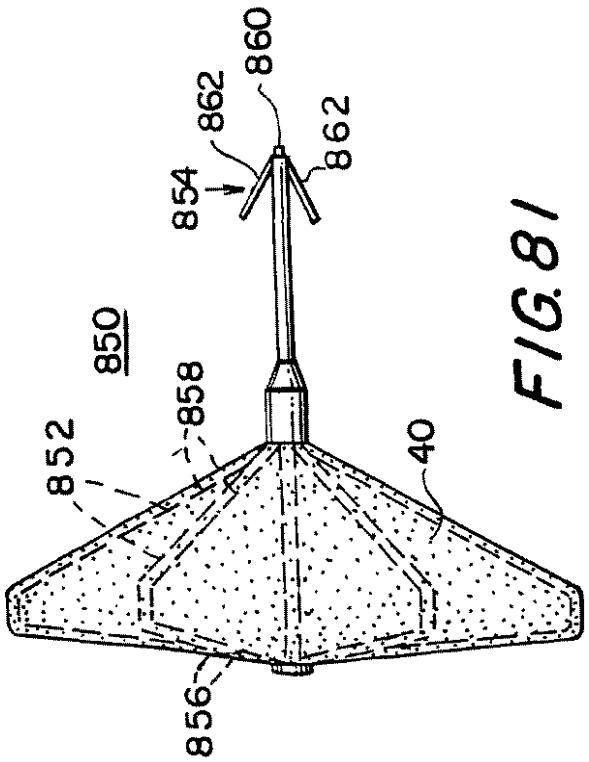

FIG.81

【図８２】

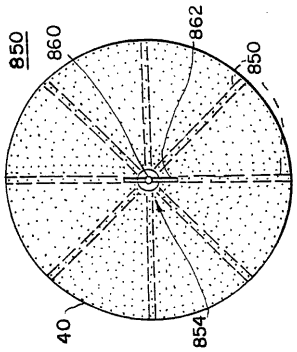

FIG.82

【図８３】

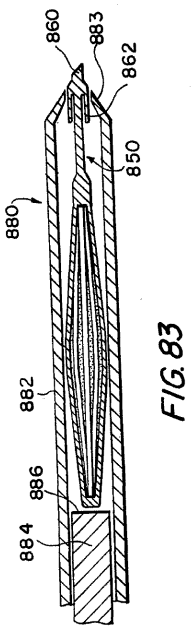

FIG.83

【図８４】

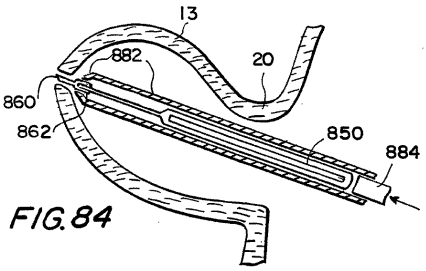

FIG.84

【図８５】

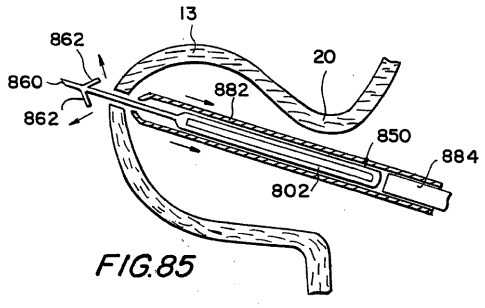

FIG.85

【図８６】

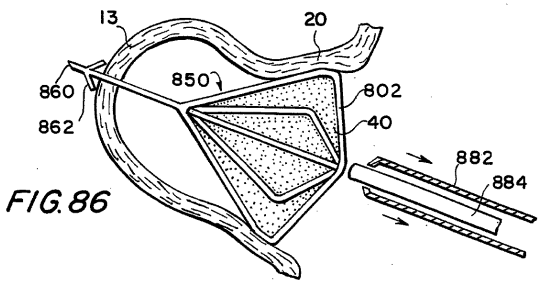

FIG.86

【図８７】

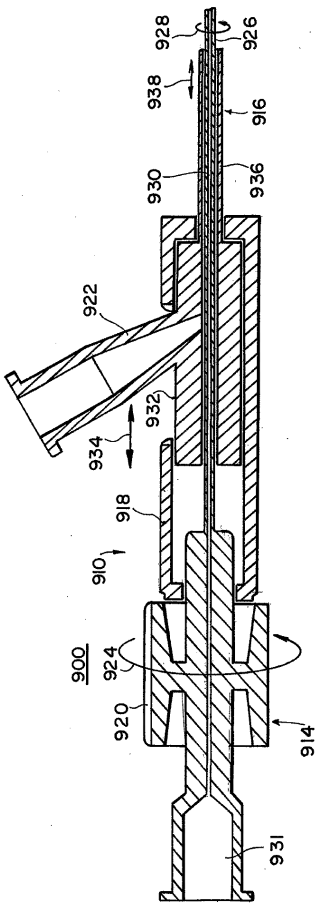

FIG.87

【図８８】

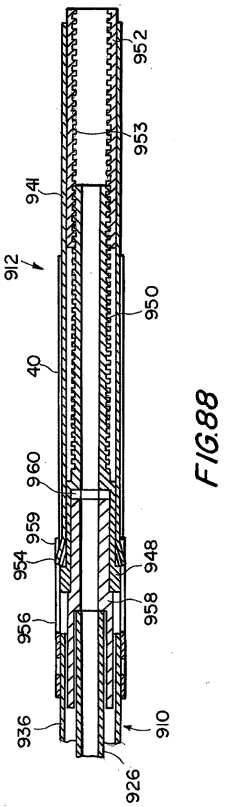

FIG.88

【図８９】

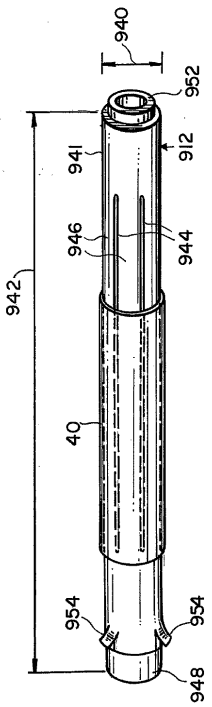

FIG.89

【図９０】

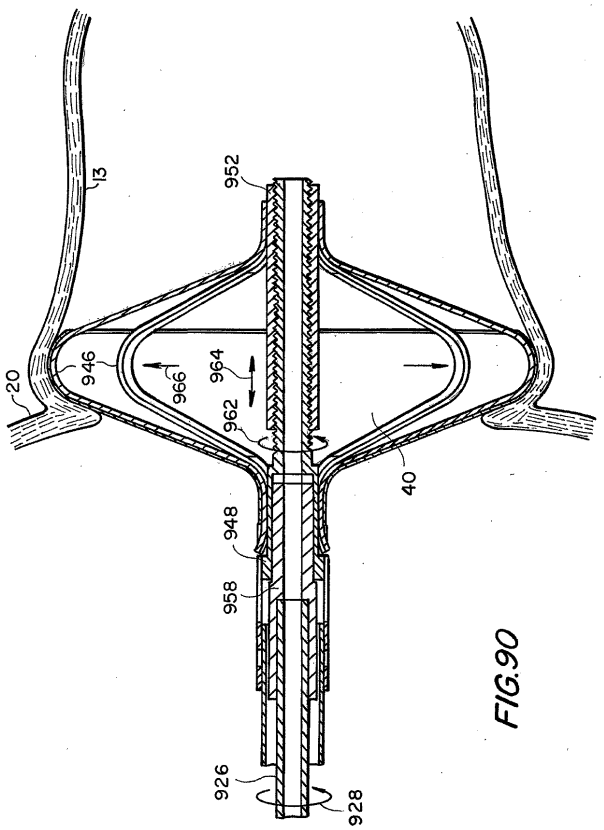

FIG.90

【図９１】

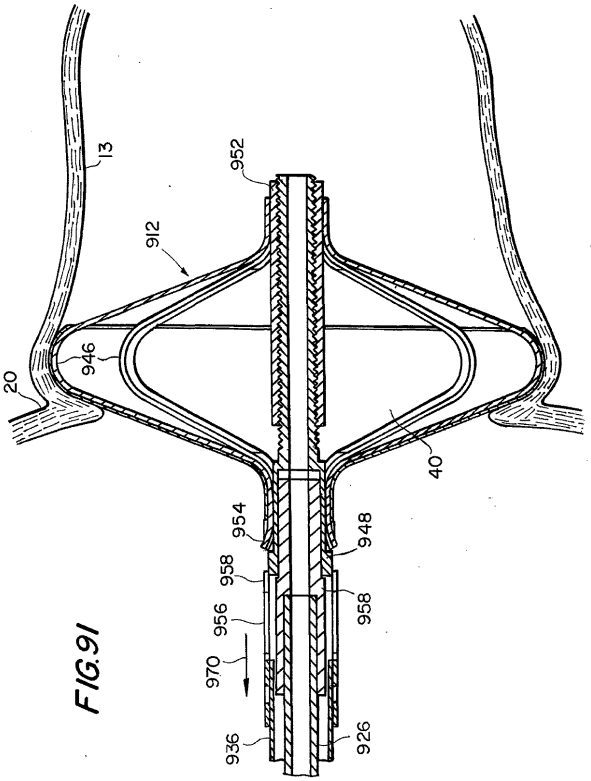

FIG.91

【図９２】

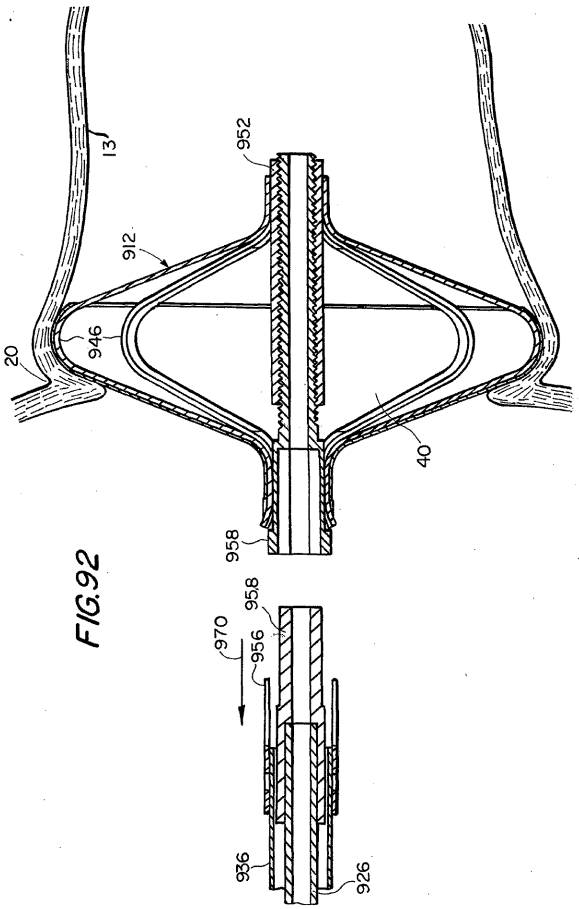

FIG.92

【図９３】

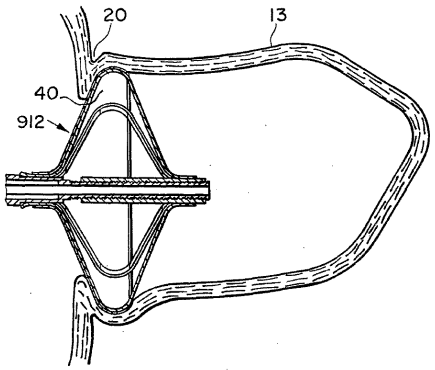

FIG.93

【図９４】

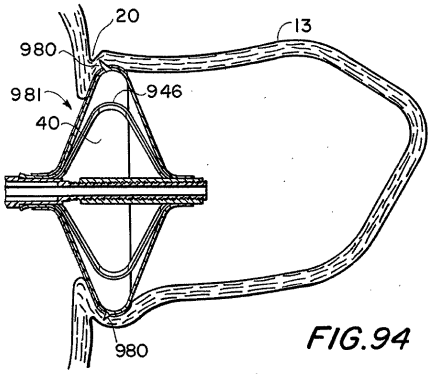

FIG.94

【図９５】

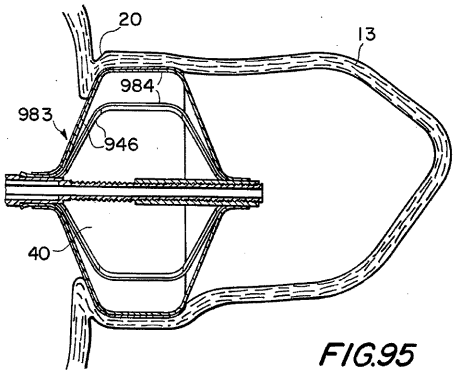

FIG.95

【図９６】

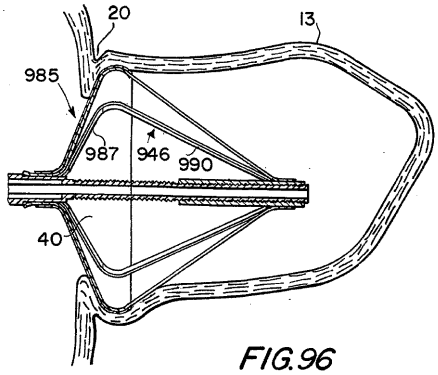

FIG.96

【図９７】

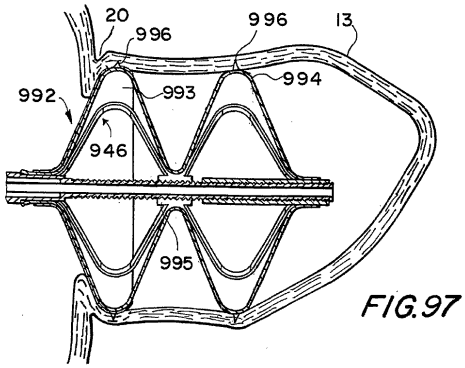

FIG.97

【図９８】

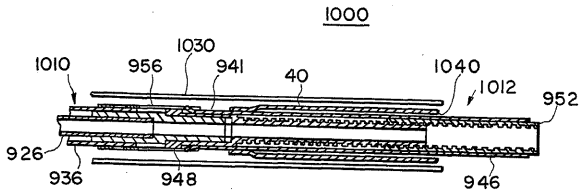

FIG.98

【図９９】

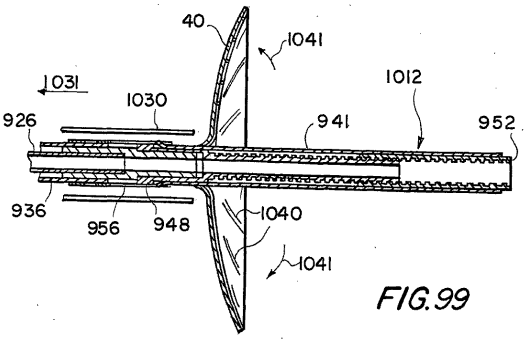

FIG.99

【図１００】

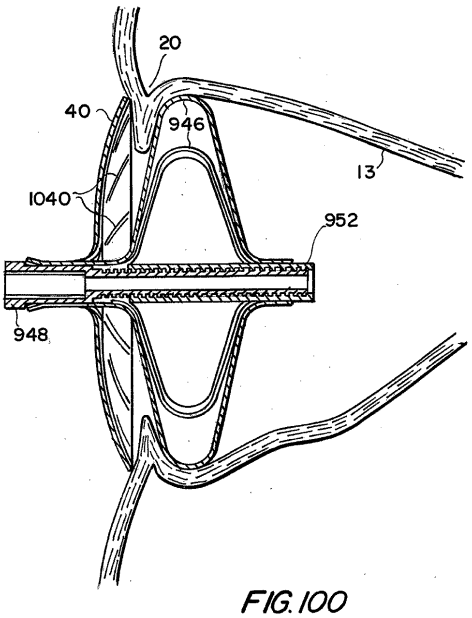

FIG.100