(19)中华人民共和国国家知识产权局

(12)实用新型专利

(10)授权公告号 CN 205650254 U
(45)授权公告日 2016.10.19

(21)申请号 201620247710.9

(22)申请日 2016.03.29

(73)专利权人 杨柳
地址 225321 江苏省泰州市高港区口岸镇城南社区26号

(72)发明人 杨柳

(51)Int.Cl.
B02C 4/02(2006.01)

(ESM)同样的发明创造已同日申请发明专利

权利要求书1页 说明书1页 附图1页

(54)实用新型名称

一种石英石破碎机

(57)摘要

本实用新型一种石英石破碎机是由进料口、1号滤板、2号滤板、1号破碎辊、出料口、传送带、拨片、2号破碎辊、挡料板和3号破碎辊组成，通过上述技术方案后的有益效果是解决现有的石英石破碎机破碎粒度不均的问题。

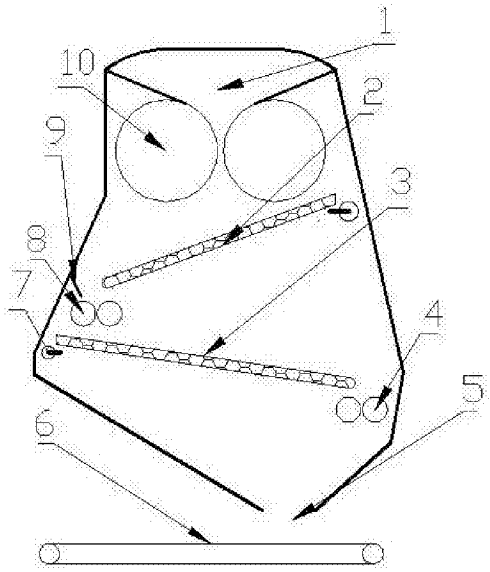

CN 205650254 U

1.一种石英石破碎机，是由进料口、1号滤板、2号滤板、1号破碎辊、出料口、传送带、拨片、2号破碎辊、挡料板和3号破碎辊组成，其特征在于：所述的进料口置于一种石英石破碎机顶端与3号破碎辊连接，1号滤板在3号破碎辊下面，1号滤板连接拨片，2号破碎辊在1号滤板下面，2号破碎辊下面设有2号滤板，2号滤板与拨片连接，3号破碎辊安置在2号滤板下面，出料口置于一种石英石破碎机本体的底部，连通3号破碎辊和传送带。

2.根据权利要求1所述的一种石英石破碎机，其特征在于：所述的1号滤板倾斜20-50度，2号滤板倾斜负20-50度。

3.根据权利要求1所述的一种石英石破碎机，其特征在于：所述的拨片有2个。

一种石英石破碎机

技术领域

[0001] 本实用新型涉及的是机械的领域，具体涉及的是一种石英石破碎机。

背景技术

[0002] 在制备高纯度石英砂的过程中，需要将石英石矿石进行破碎成一定的粒度，以便

[0003] 与后序的水淬、浮选等工艺相匹配。现有的破碎机破碎后的石英粒度不均匀，给后续的加工带造成一定的影响。

实用新型内容

[0004] 本实用新型的目的是提供一种石英石破碎机，以解决现有的石英石破碎机破碎粒度不均的问题。

[0005] 本实用新型采取的技术方案是：一种石英石破碎机，是由进料口、1号滤板、2号滤板、1号破碎辊、出料口、传送带、拨片、2号破碎辊、挡料板和3号破碎辊组成，进料口置于一种石英石破碎机顶端与3号破碎辊连接，1号滤板在3号破碎辊下面，1号滤板连接拨片，2号破碎辊在1号滤板下面，2号破碎辊下面设有2号滤板，2号滤板与拨片连接，3号破碎辊安置在2号滤板下面，出料口置于一种石英石破碎机本体的底部，连通3号破碎辊和传送带。

[0006] 所述的1号滤板倾斜20-50度，2号滤板倾斜负20-50度。

[0007] 所述的拨片有2个。

[0008] 本实用新型的有益效果是：解决现有的石英石破碎机破碎粒度不均的问题。

附图说明

[0009] 图1为本实用新型结构示意图；

[0010] 1-进料口、2-1号滤板、3-2号滤板、4-1号破碎辊、5-出料口、6-传送带、7-拨片、8-2号破碎辊、9-挡料板、10-3号破碎辊。

具体实施方式

[0011] 下面结合附图和具体实施方式对本实用新型做具体的说明。

[0012] 如图1所示，本实用新型一种石英石破碎机，是由进料口1、1号滤板2、2号滤板3、1号破碎辊4、出料口5、传送带6、拨片7、2号破碎辊8、挡料板9和3号破碎辊10组成，进料口1置于一种石英石破碎机顶端与3号破碎辊10连接，1号滤板2在3号破碎辊10下面，1号滤板2连接拨片7，2号破碎辊8在1号滤板2下面，2号破碎辊4下面设有2号滤板3，2号滤板3与拨片7连接，3号破碎辊10安置在2号滤板3下面，出料口5置于一种石英石破碎机本体的底部，连通3号破碎辊10和传送带6，1号滤板2倾斜20-50度，2号滤板3倾斜负20-50度，拨片7有2个。

[0013] 当然，上述技术方案只是本实用新型的最佳实施方式，在不离开本实用新型的精神背景下所作的任何改进，均落在本实用新型的保护范围之内。

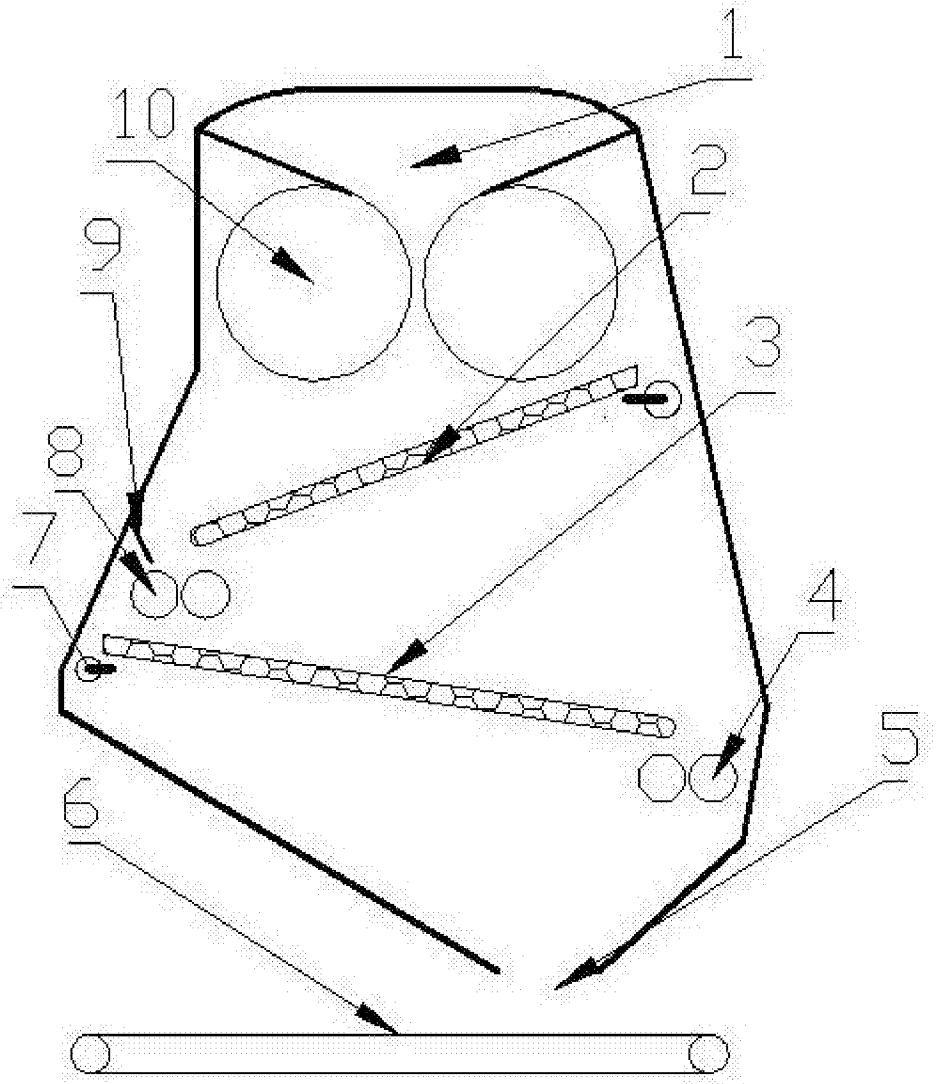

图1