(19)中华人民共和国国家知识产权局

(12)实用新型专利

(10)授权公告号 CN 206511705 U
(45)授权公告日 2017.09.22

(21)申请号 201720211200.0

(22)申请日 2017.03.06

(73)专利权人 东莞市领一电子有限公司
地址 523000 广东省东莞市南城街道石鼓花园路6号(东莞市服务外包产业基地)B座208号

(72)发明人 胡正国

(51)Int.Cl.
B65H 18/10(2006.01)

权利要求书1页 说明书2页 附图2页

(54)实用新型名称

一种多功能复卷机

(57)摘要

本实用新型公开了一种多功能复卷机,包括支架,所述支架前端和后端下方均设有两个滑杆,所述支架前后方左端侧壁上均设有套筒,且套筒位于滑杆上方,所述收料轴右端和放料轴右端均设有转轴,所述转轴右侧设有活塞杆,所述液压缸装置上设有支撑框架,所述支撑框架前端侧壁和后端侧壁均设有滑板,且前后滑板套接在滑杆上,所述收料轴上设有收料辊,所述放料轴上设放料辊。本多功能复卷机,液压缸装置和活塞杆的设置不仅能对收料辊和放料辊起到很好的定位效果,而且通过调节液压缸装置和活塞杆在滑杆上的移动,来更换不同宽度的收料辊和放料辊,同时也可更换不同长度的放料轴和收料轴,这样就可对不同宽度的物料进行收卷。

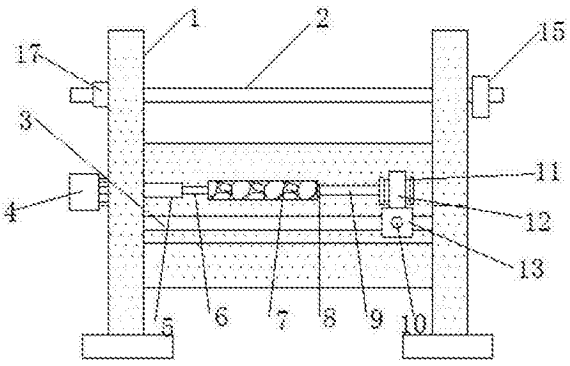

CN 206511705 U

1.一种多功能复卷机,包括支架(1),其特征在于:所述支架(1)前端和后端下方均设有两个滑杆(3),所述支架(1)前后方左端侧壁上均设有套筒(5),且套筒(5)位于滑杆(3)上方,前端所述套筒(5)内设有收料轴(6),后端所述套筒(5)内设有放料轴(14),所述收料轴(6)和放料轴(14)的左端均贯穿套筒(5)和支架(1)左侧壁,所述收料轴(6)和放料轴(14)的左端均设有第一电动机(4),所述收料轴(6)右端和放料轴(14)右端均设有转轴(8),所述转轴(8)右侧设有活塞杆(9),所述活塞杆(9)右侧设有液压缸装置(11),所述液压缸装置(11)上设有支撑框架(12),所述支撑框架(12)前端侧壁和后端侧壁均设有滑板(13),且前后滑板(13)套接在滑杆(3)上,所述收料轴(6)上设有收料辊(7),所述放料轴(14)上设放料辊(16)。

2.根据权利要求1所述的一种多功能复卷机,其特征在于:所述支架(1)上方从前至后均匀设有三个导料辊(2),所述导料辊(2)位于收料辊(7)和放料辊(16)的中部上方。

3.根据权利要求2所述的一种多功能复卷机,其特征在于:所述导料辊(2)左端设有轴承(17),所述导料辊(2)右端设有传动轮(15)。

4.根据权利要求1所述的一种多功能复卷机,其特征在于:所述支架(1)后端下方设有第二电动机(18),所述第二电动机(18)通过皮带连接传动轮(15)。

5.根据权利要求1所述的一种多功能复卷机,其特征在于:所述滑板(13)通过螺栓(10)固定设置在滑杆(3)上。

6.根据权利要求1所述的一种多功能复卷机,其特征在于:所述支架(1)下方左右两侧设有垫脚。

一种多功能复卷机

技术领域

[0001] 本实用新型涉及复卷机技术领域，具体为一种多功能复卷机。

背景技术

[0002] 复卷机，是一种用于纸类、云母带、薄膜专用设备，其用途是将造纸机生产出来的纸卷(称为原纸卷)进行依次复卷，纸张经过复卷后做成成品纸出厂。复卷机须要手动在设备上装上纸芯，再通过手动将薄膜的一端先缠绕在纸芯上，然后启动机器，待复卷好后，通过人工将薄膜割断，手动取出复卷好的膜卷，传统的复卷机膜卷的宽度通常是不可改变的，这种复卷机功能单一。

实用新型内容

[0003] 本实用新型的目的在于提供一种多功能复卷机，以解决上述背景技术中提出的问题。

[0004] 为实现上述目的，本实用新型提供如下技术方案：一种多功能复卷机，包括支架，所述支架前端和后端下方均设有两个滑杆，所述支架前后方左端侧壁上均设有套筒，且套筒位于滑杆上方，前端所述套筒内设有收料轴，后端所述套筒内设有放料轴，所述收料轴和放料轴的左端均贯穿套筒和支架左侧壁，所述收料轴和放料轴的左端均设有第一电动机，所述收料轴右端和放料轴右端均设有转轴，所述转轴右侧设有活塞杆，所述活塞杆右侧设有液压缸装置，所述液压缸装置上设有支撑框架，所述支撑框架前端侧壁和后端侧壁均设有滑板，且前后滑板套接在滑杆上，所述收料轴上设有收料辊，所述放料轴上设放料辊。

[0005] 优选的，所述支架上方从前至后均匀设有三个导料辊，所述导料辊位于收料辊和放料辊的中部上方。

[0006] 优选的，所述导料辊左端设有轴承，所述导料辊右端设有传动轮。

[0007] 优选的，所述支架后端下方设有第二电动机，所述第二电动机通过皮带连接传动轮。

[0008] 优选的，所述滑板通过螺栓固定设置在滑杆上。

[0009] 优选的，所述支架下方左右两侧设有垫脚。

[0010] 与现有技术相比，本实用新型的有益效果是：本多功能复卷机，液压缸装置和活塞杆的设置不仅能对收料辊和放料辊起到很好的定位效果，而且通过调节液压缸装置和活塞杆在滑杆上的移动，来更换不同宽度的收料辊和放料辊，同时也可更换不同长度的放料轴和收料轴，这样就可对不同宽度的物料进行收卷。

附图说明

[0011] 图1为本实用新型结构示意图；

[0012] 图2为本实用新型侧视结构示意图；

[0013] 图3为本实用新型俯视结构示意图。

[0014] 图中：1支架、2导料辊、3滑杆、4第一电动机、5套筒、6收料轴、7 收料辊、8转轴、9活塞杆、10螺栓、11液压缸装置、12支撑框架、13滑板、 14放料轴、15传动轮、16放料辊、17轴承、18第二电动机。

具体实施方式

[0015] 下面将结合本实用新型实施例中的附图，对本实用新型实施例中的技术方案进行清楚、完整地描述，显然，所描述的实施例仅仅是本实用新型一部分实施例，而不是全部的实施例。基于本实用新型中的实施例，本领域普通技术人员在没有做出创造性劳动前提下所获得的所有其他实施例，都属于本实用新型保护的范围。

[0016] 请参阅图1-3，本实用新型提供一种技术方案：一种多功能复卷机，包括支架1，所述支架1前端和后端下方均设有两个滑杆3，所述支架1前后方左端侧壁上均设有套筒5，且套筒5位于滑杆3上方，前端所述套筒5内设有收料轴6，后端所述套筒5内设有放料轴14，所述收料轴6和放料轴14的左端均贯穿套筒5和支架1左侧壁，所述收料轴6和放料轴14的左端均设有第一电动机4，所述收料轴6右端和放料轴14右端均设有转轴8，所述转轴8右侧设有活塞杆9，所述活塞杆9右侧设有液压缸装置11，所述液压缸装置11 上设有支撑框架12，所述支撑框架12前端侧壁和后端侧壁均设有滑板13，且前后滑板13套接在滑杆3上，所述收料轴6上设有收料辊7，所述放料轴 6上设放料辊16，所述支架1上方从前至后均匀设有三个导料辊2，所述导料辊2位于收料辊7和放料辊16的中部上方，所述导料辊2左端设有轴承17，所述导料辊2右端设有传动轮15，所述支架1后端下方设有第二电动机18，所述第二电动机18通过皮带连接传动轮15，所述滑板13通过螺栓10固定设置在滑杆3上，所述支架1下方左右两侧设有垫脚。

[0017] 工作原理：液压缸装置11和活塞杆9的设置不仅能对收料辊7和放料辊 16起到很好的定位效果，而且通过调节液压缸装置11和活塞杆9在滑杆3上的移动，来更换不同宽度的收料辊7和放料辊16，同时也可更换不同长度的放料轴14和收料轴6，这样就可对不同宽度的物料进行收卷。

[0018] 尽管已经示出和描述了本实用新型的实施例，对于本领域的普通技术人员而言，可以理解在不脱离本实用新型的原理和精神的情况下可以对这些实施例进行多种变化、修改、替换和变型，本实用新型的范围由所附权利要求及其等同物限定。

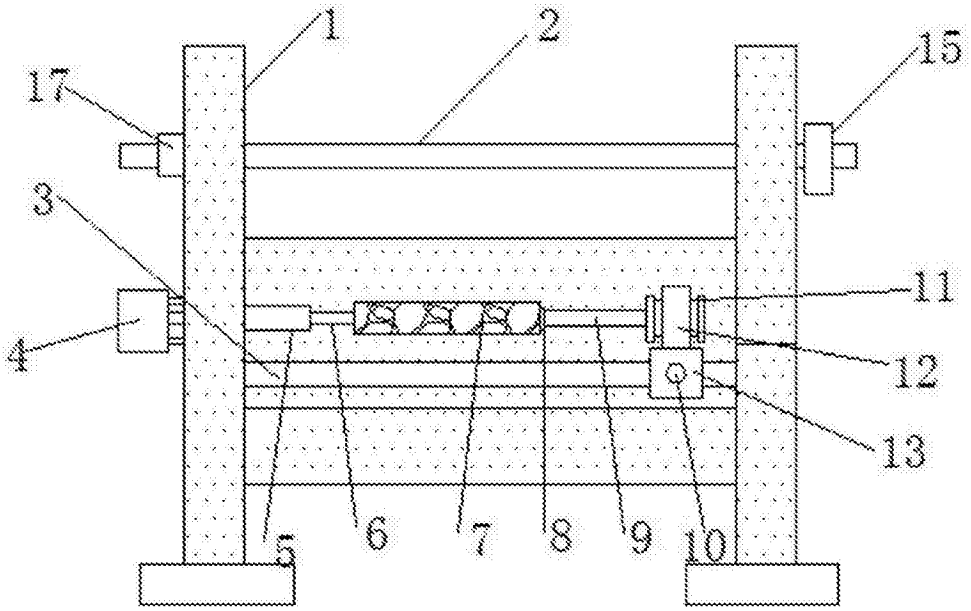

图1

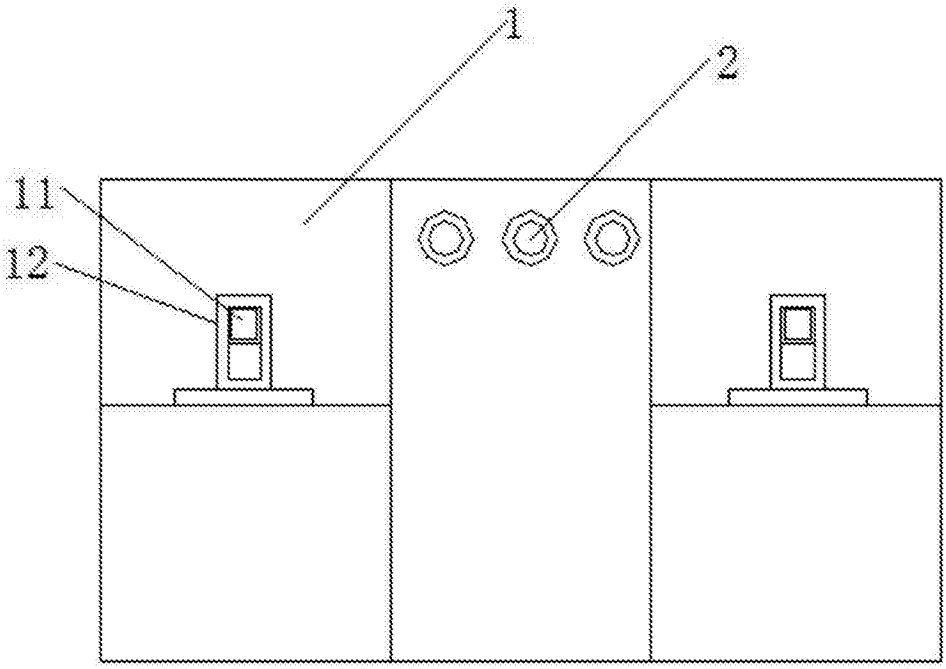

图2

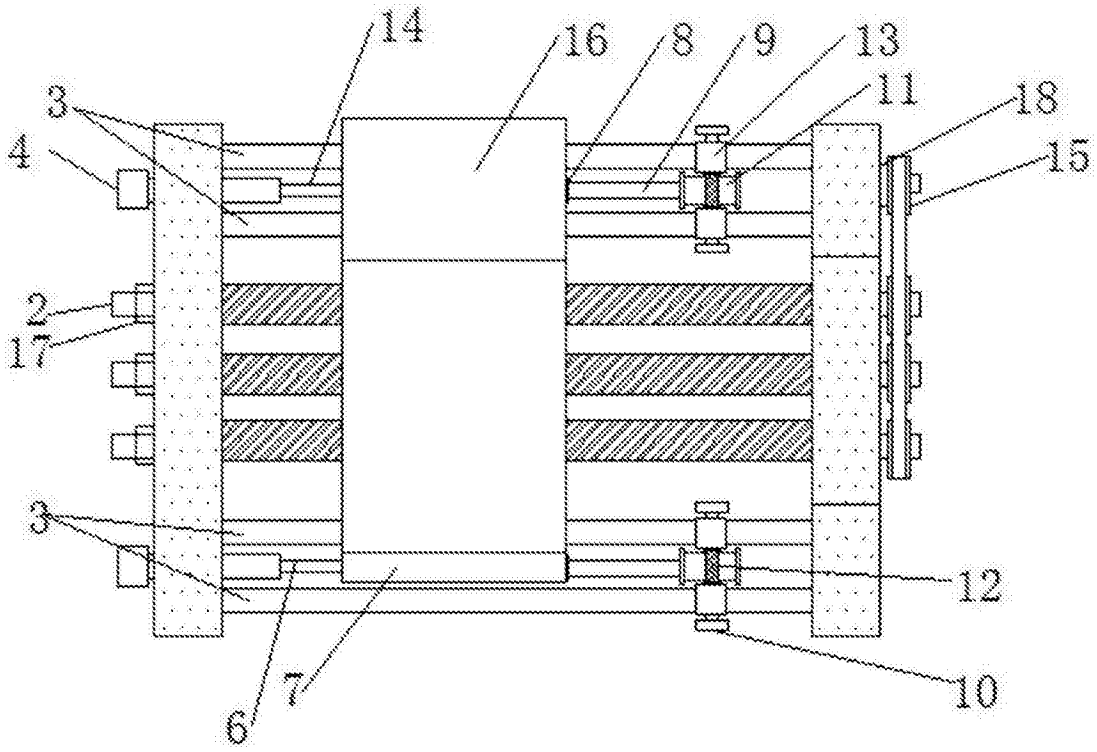

图3