(19)中华人民共和国国家知识产权局

(12)实用新型专利

(10)授权公告号 CN 202269990 U
(45)授权公告日 2012.06.13

(21)申请号 201120417709.3

(22)申请日 2011.10.28

(73)专利权人 东阳市江北湖田小学
地址 322102 浙江省金华市东阳市江北街道湖田小学

(72)发明人 虞梦祥

(74)专利代理机构 杭州浙科专利事务所 33213
代理人 吴秉中

(51)Int.Cl.
A47L 13/20(2006.01)
A47L 13/42(2006.01)

权利要求书 1 页 说明书 1 页 附图 1 页

(54)实用新型名称

可换拖把头的拖把

(57)摘要

本实用新型提供了一种可换拖把头的拖把，包括握柄和拖把头，在所述握柄下部通过弹簧轴连接一个夹片，所述拖把头通过所述夹片与握柄连接。本实用新型结构简单、使用方便，可以随时更换拖把头，提高了清洁效率。

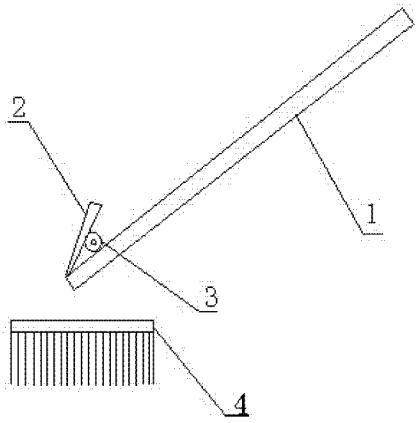

CN 202269990 U

1. 一种可换拖把头的拖把，其特征在于包括握柄（1）和拖把头（4），在所述握柄（1）下部通过弹簧轴（3）连接一个夹片（2），所述拖把头（4）通过所述夹片（2）与握柄（1）连接。

可换拖把头的拖把

技术领域

[0001] 本实用新型属于清洁工具领域，具体是一种可换拖把头的拖把。

背景技术

[0002] 拖把是擦洗地面的长柄清洁工具，是人们日常家里或者办公常用的清洁工具。普通的拖把拖地后地板很湿，要很久才能干，人在刚拖过的地面上行走很容易滑倒。如果想要快速使地板变干，用干抹布又很不方便。如果拖把头脏了，需要用拖把，必需洗过才能重新使用，很不方便。

实用新型内容

[0003] 为了解决上述技术问题，本实用新型提供了一种可换拖把头的拖把。

[0004] 一种可换拖把头的拖把，包括握柄和拖把头，在所述握柄下部通过弹簧轴连接一个夹片，所述拖把头通过所述夹片与握柄连接。

[0005] 本实用新型的一种可换拖把头的拖把，结构简单、使用方便，可以随时更换拖把头，提高了清洁效率。

附图说明

[0006] 图 1 是本实用新型的可换拖把头的拖把的示意图 ；

[0007] 图中，1—握柄 ；2—夹片 ；3—弹簧轴 ；4—拖把头。

具体实施方式

[0008] 下面结合附图对本实用新型进行详细说明。

[0009] 如图 1 所示，本实用新型的一种可换拖把头的拖把，包括握柄 1 和拖把头 4，在握柄 1 下部通过弹簧轴 3 连接一个夹片 2，拖把头 4 通过夹片 2 与握柄 1 连接。拖把头 4 由塑料板和连接在塑料板上的吸水布组成。

[0010] 使用时，按下夹片 2 上端，将拖把头 4 的塑料板通过夹片 2 下端夹在握柄 1 上即可，需要更换拖把头 4 时，按下夹片 2 上端将拖把头 4 取出更换即可。

[0011] 以上所述仅为本实用新型的较佳实施例，并不用以限制本实用新型，凡在本实用新型的精神和原则之内所作的任何修改、等同替换和改进等，均包含在本实用新型的保护范围之内。

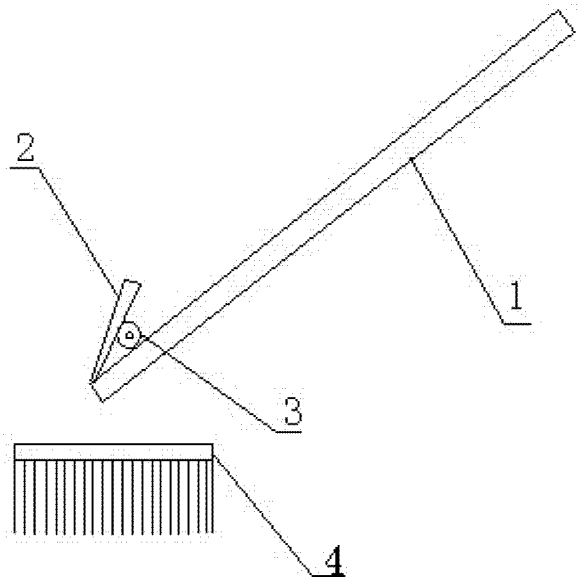

图 1