(19)中华人民共和国国家知识产权局

(12)实用新型专利

(10)授权公告号 CN 205881201 U
(45)授权公告日 2017.01.11

(21)申请号 201620477745.1

(22)申请日 2016.05.16

(73)专利权人 万琳
地址 130021 吉林省长春市高新区新电台街63号吉林交通职业技术学院

(72)发明人 万琳

(51)Int.Cl.
G09B 1/06(2006.01)

权利要求书1页 说明书2页 附图1页

(54)实用新型名称

一种英语教学词汇展示装置

(57)摘要

本实用新型公开了一种英语教学词汇展示装置，包括工作台，所述工作台底端安装有升降支撑腿，所述工作台内部安装有储物抽屉，且储物抽屉内部安装有展示板，所述工作台顶端安装有立柱，所述立柱外侧嵌套安装有旋转展示柱，且立柱顶端安装有主板，所述主板左侧通过活动铰链与第一活动板连接，且第一活动板上安装有字母卡放置槽，所述主板右侧通过活动铰链与第二活动板连接，且第二活动板上安装有展示板放置槽，所述主板上安装有扬声器和磁块，且磁块位于扬声器左侧。本实用新型，可以在活动板上任意安装英语卡片，可以随意移动更换英语卡片，在授课过程中可以很好的与学生互动，使学生对英语产生兴趣，更有效的记住英语单词，提高教学质量。

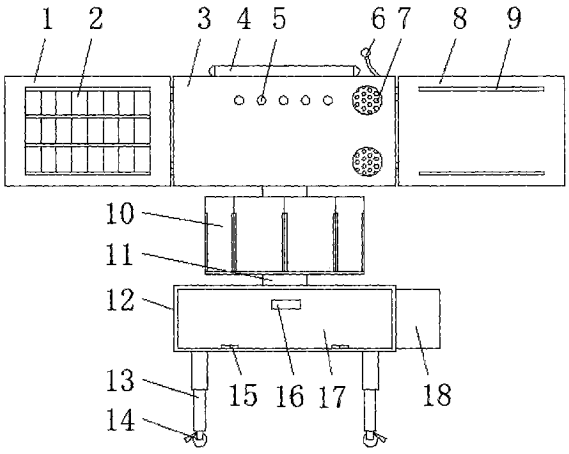

CN 205881201 U

1.一种英语教学词汇展示装置，包括工作台(12)、主板(3)和旋转展示柱(10)，其特征在于：所述工作台(12)底端安装有升降支撑腿(13)，所述工作台(12)内部安装有储物抽屉(17)，且储物抽屉(17)内部安装有展示板(19)，所述工作台(12)顶端安装有立柱(11)，所述立柱(11)外侧嵌套安装有旋转展示柱(10)，且立柱(11)顶端安装有主板(3)，所述主板(3)左侧通过活动铰链(15)与第一活动板(1)连接，且第一活动板(1)上安装有字母卡放置槽(2)，所述主板(3)右侧通过活动铰链(15)与第二活动板(8)连接，且第二活动板(8)上安装有展示板放置槽(9)，所述主板(3)上安装有扬声器(7)和磁块(5)，且磁块(5)位于扬声器(7)左侧。

2.根据权利要求1所述的一种英语教学词汇展示装置，其特征在于：所述升降支撑腿(13)底端安装有万向轮(14)，且升降支撑腿(13)共设置有四个，万向轮(14)上设置有锁死装置。

3.根据权利要求1所述的一种英语教学词汇展示装置，其特征在于：所述储物抽屉(17)通过活动铰链(15)与活动门连接，且活动门上安装有推拉手(16)。

4.根据权利要求1所述的一种英语教学词汇展示装置，其特征在于：所述工作台(12)右侧安装有储物槽(18)。

5.根据权利要求1所述的一种英语教学词汇展示装置，其特征在于：所述主板(3)顶端安装有照明灯(4)和话筒(6)，且照明灯(4)位于话筒(6)左侧。

6.根据权利要求1所述的一种英语教学词汇展示装置，其特征在于：所述旋转展示柱(10)上设置有卡槽。

一种英语教学词汇展示装置

技术领域

[0001] 本实用新型涉及英语教学设备技术领域，具体为一种英语教学词汇展示装置。

背景技术

[0002] 大学英语词汇的记忆比较困难，量比较大，且英语课讲解的过程中能够灵活的运用，才能够吸引学生学习英语的注意力，提高学生学习英语的兴趣，但是现在的英语课堂没有辅助教学装置来帮助学生提高学习英语的兴趣，没有相对应的助记部分很难记住大量的英语词汇，如果有帮助记忆的辅助装置才能够帮助学生进行大量的记忆单词，且目前，市面上的英语教学展示板，样式种类丰富，有折叠结构、拉杆收缩式结构，也有一些更为简单的结构，但无论哪一种展示板移动不方便，在使用时更换展示内容操作较繁琐，而且展示的内容放置久了会退色，也不便于学生在看展示板的内容时随手抄记，同时展示板仅有一块，不便于多方面操作，减少扩展性和活跃性，往往会影响到学生对于英语学习的积极性。

发明内容

[0003] 本实用新型的目的在于提供一种英语教学词汇展示装置，以解决上述背景技术中提出的问题。

[0004] 为实现上述目的，本实用新型提供如下技术方案：一种英语教学词汇展示装置，包括工作台、主板和旋转展示柱，所述工作台底端安装有升降支撑腿，所述工作台内部安装有储物抽屉，且储物抽屉内部安装有展示板，所述工作台顶端安装有立柱，所述立柱外侧嵌套安装有旋转展示柱，且立柱顶端安装有主板，所述主板左侧通过活动铰链与第一活动板连接，且第一活动板上安装有字母卡放置槽，所述主板右侧通过活动铰链与第二活动板连接，且第二活动板上安装有展示板放置槽，所述主板上安装有扬声器和磁块，且磁块位于扬声器左侧。

[0005] 优选的，所述升降支撑腿底端安装有万向轮，且升降支撑腿共设置有四个，万向轮上设置有锁死装置。

[0006] 优选的，所述储物抽屉通过活动铰链与活动门连接，且活动门上安装有推拉手。

[0007] 优选的，所述工作台右侧安装有储物槽。

[0008] 优选的，所述主板顶端安装有照明灯和话筒，且照明灯位于话筒左侧。

[0009] 优选的，所述旋转展示柱上设置有卡槽。

[0010] 与现有技术相比，本实用新型的有益效果是：本实用新型通过设置第一活动板和第二活动板，且第一活动板和第二活动板上设置有字母卡放置槽和展示板放置槽，可以在活动板上任意安装字母卡和展示板，可以随意移动更换英语单词，在授课过程中可以很好的与学生互动，使学生对英语产生兴趣，更有效的记住英语单词，提高教学质量，通过设置话筒和扬声器，可以扩大老师的声音，一方面可以使每个学生都可以听到老师的声音，另一方面，也可以减轻老师的负担，通过设置升降支撑腿，可以调节装置的高度，使其适应老师教学展示，通过万向轮使其移动方便，便于展示。

附图说明

[0011] 图1为本实用新型的结构示意图；

[0012] 图2为本实用新型工作台的结构示意图；

[0013] 图中：1-第一活动板；2-字母卡放置槽；3-主板；4-照明灯；5-磁块；6-话筒；7-扬声器；8-第二活动板；9-展示板放置槽；10-旋转展示柱；11-立柱；12-工作台；13-升降支撑腿；14-万向轮；15-活动铰链；16-推拉手；17-储物抽屉；18-储物槽；19-展示板。

具体实施方式

[0014] 下面将结合本实用新型实施例中的附图，对本实用新型实施例中的技术方案进行清楚、完整地描述，显然，所描述的实施例仅仅是本实用新型一部分实施例，而不是全部的实施例。基于本实用新型中的实施例，本领域普通技术人员在没有做出创造性劳动前提下所获得的所有其他实施例，都属于本实用新型保护的范围。

[0015] 请参阅图1-2，本实用新型提供的一种实施例：一种英语教学词汇展示装置，包括工作台12、主板3和旋转展示柱10，工作台12底端安装有升降支撑腿13，工作台12内部安装有储物抽屉17，且储物抽屉17内部安装有展示板19，工作台12顶端安装有立柱11，立柱11外侧嵌套安装有旋转展示柱10，且立柱11顶端安装有主板3，主板3左侧通过活动铰链15与第一活动板1连接，且第一活动板1上安装有字母卡放置槽2，主板3右侧通过活动铰链15与第二活动板8连接，且第二活动板8上安装有展示板放置槽9，主板3上安装有扬声器7和磁块5，且磁块5位于扬声器7左侧，升降支撑腿13底端安装有万向轮14，且升降支撑腿13共设置有四个，万向轮14上设置有锁死装置，储物抽屉17通过活动铰链15与活动门连接，且活动门上安装有推拉手16，工作台12右侧安装有储物槽18，主板3顶端安装有照明灯4和话筒6，且照明灯4位于话筒6左侧，旋转展示柱10上设置有卡槽。

[0016] 具体使用方式：本实用新型工作中，调节升降支撑腿13的高度，使其适应老师展示，将字母卡安装在第一活动板1的字母卡放置槽2内部，将单词展示板放在第二活动板8的展示板放置槽9内，且可将图片用磁块5固定在主板3上进行展示，通过话筒6可以放大老师的声音，将需要展示的展示板放在储物抽屉17内部，将杂物放在储物槽18内部，当光线不足时，打开照明灯4，即可提供照明。

[0017] 对于本领域技术人员而言，显然本实用新型不限于上述示范性实施例的细节，而且在不背离本实用新型的精神或基本特征的情况下，能够以其他的具体形式实现本实用新型。因此，无论从哪一点来看，均应将实施例看作是示范性的，而且是非限制性的，本实用新型的范围由所附权利要求而不是上述说明限定，因此旨在将落在权利要求的等同要件的含义和范围内的所有变化囊括在本实用新型内。不应将权利要求中的任何附图标记视为限制所涉及的权利要求。

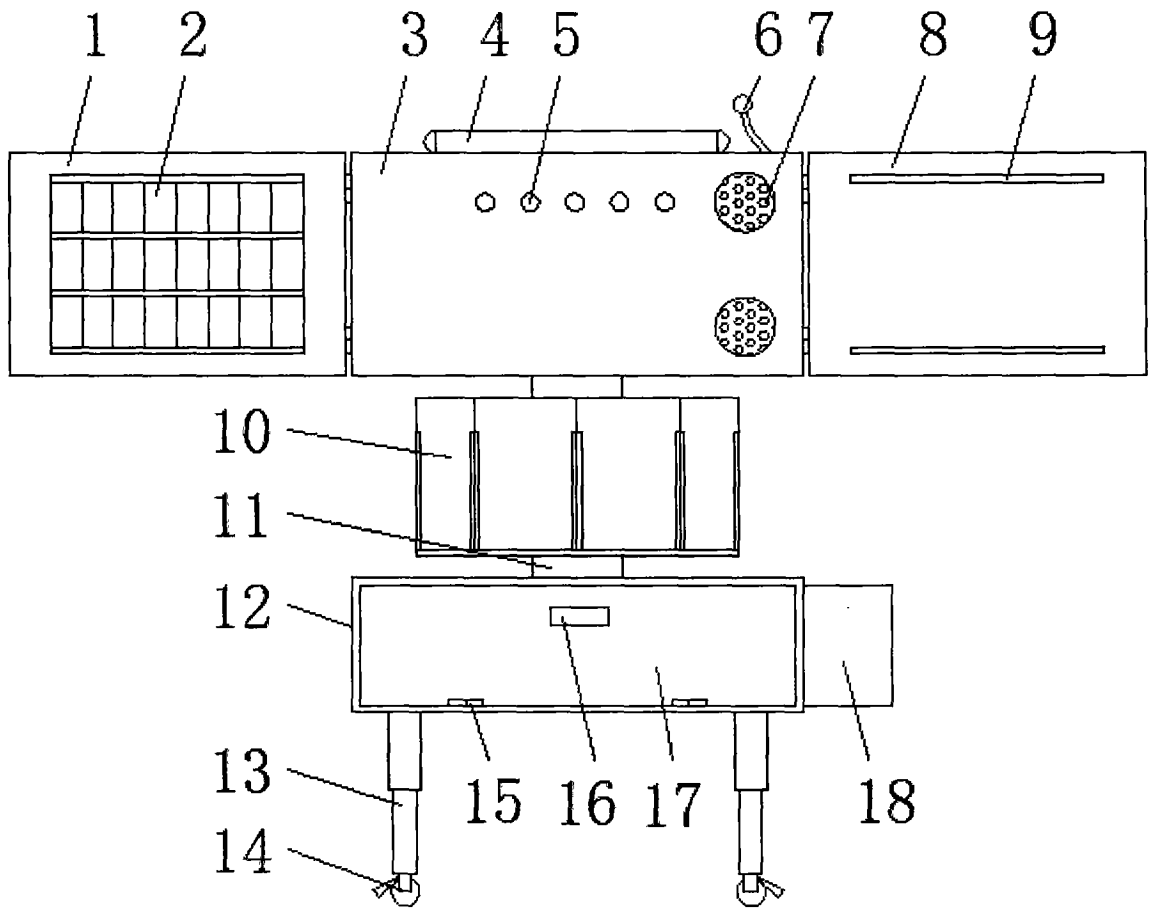

图1

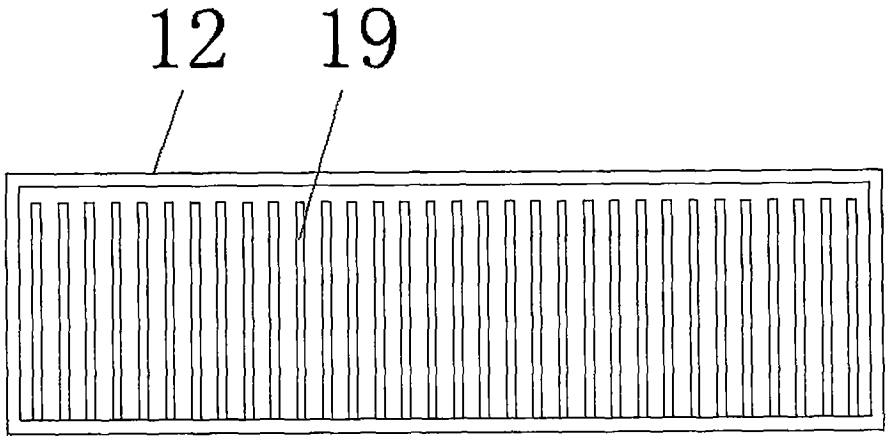

图2