(19)国家知识产权局

(12)实用新型专利

(10)授权公告号 CN 218287253 U
(45)授权公告日 2023.01.13

(21)申请号 202222262438.X

(22)申请日 2022.08.26

(73)专利权人 伟金投资有限公司
地址 510000 广东省广州市天河区燕岭路120号502A01房

(72)发明人 陈耿升

(74)专利代理机构 北京深川专利代理事务所(普通合伙) 16058
专利代理师 郑凯

(51)Int.Cl.
B42F 9/00(2006.01)

权利要求书1页 说明书3页 附图5页

(54)实用新型名称

一种会计用票夹

(57)摘要

本实用新型涉及票夹技术领域，且公开了一种会计用票夹，包括壳体，所述壳体的一端设有底板，所述壳体与底板之间转动连接有连接壳，所述连接壳的内部开设有放置槽，所述放置槽的表面粘连有海绵层；放置槽表面粘连的海绵层内部可对笔进行放置，海绵的伸缩性，对不同尺寸的笔都可以进行收纳，没有局限性，抽屉的可对必要携带的小物件进行集中收纳，避免了小物件的散落，节省了需要使用时花费的寻找时间，同时避免了丢失的情况发生，盖子在通过绳子二与纽扣二的配合使用时，可对抽屉进行限位，在对会计的工作中，通过集中收纳必要小物件，保护发票的散落丢失，增加了工作上的效率和避免了工作的缺失。

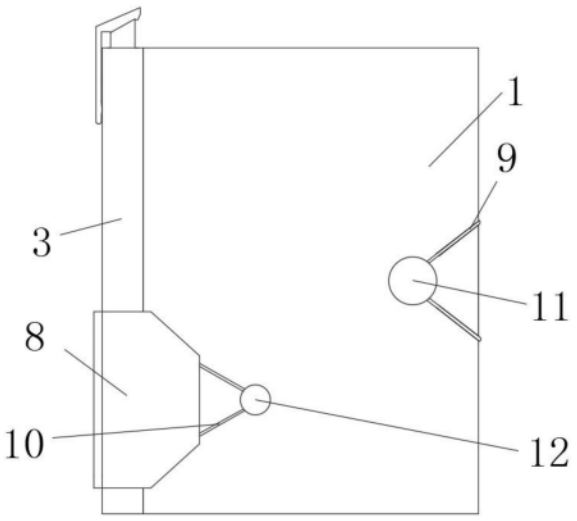

CN 218287253 U

1.一种会计用票夹,包括壳体(1),其特征在于:所述壳体(1)的一端设有底板(14),所述壳体(1)与底板(14)之间转动连接有连接壳(3),所述连接壳(3)的内部开设有放置槽(16),所述放置槽(16)的表面粘连有海绵层(4),所述连接壳(3)的内部开设有并位于放置槽(16)底部的抽屉(5),所述连接壳(3)的一侧转动连接有盖子(8),所述盖子(8)的一端固定连接有绳子二(10),所述壳体(1)的表面固定连接有配合绳子二(10)使用的纽扣二(12),所述壳体(1)的一侧固定连接有保护块(2),所述底板(14)的一侧固定连接有绳子一(9),所述壳体(1)的表面固定连接有配合绳子一(9)使用的纽扣一(11)。

2.根据权利要求1所述的一种会计用票夹,其特征在于:所述抽屉(5)的一端固定连接有薄片(7)。

3.根据权利要求1所述的一种会计用票夹,其特征在于:所述抽屉(5)的上下两侧固定连接有连接板(6)。

4.根据权利要求1所述的一种会计用票夹,其特征在于:所述底板(14)的表面转动连接有夹子(13)。

5.根据权利要求1所述的一种会计用票夹,其特征在于:所述壳体(1)的一侧固定安装有片夹(15)。

一种会计用票夹

技术领域

[0001] 本实用新型属于办公用品技术领域，特别涉及一种会计用票夹。

背景技术

[0002] 会计是每个公司必不可少的一个职位，而在会计的工作中，每月都需要跑一次税务局，为公司办理必要业务，而去税务局需要携带的东西有很多，包括税务U盘、身份证、笔、回形针以及能对发票进行收纳的票夹，而现有票夹收纳盒大多为合页票夹，在发票过多时，夹子常常会出现夹漏的情况，将中间部分票夹夹漏出去，此时合页款票夹对发票进行不了任何保护，在会计人员的行动中，极易散落丢失，而去往税务局需要携带的东西因东西体积过小，收纳携带比较散乱，常常会出现忘记携带或丢失的情况，在使用时也需要一定的翻找时间，大大降低了会计的工作效率。

实用新型内容

[0003] 本实用新型的目的在于针对现有的装置一种会计用票夹，其优点是对发票进行保护收纳，对需要携带的小物件进行集中收纳。

[0004] 本实用新型的上述技术目的是通过以下技术方案得以实现的：一种会计用票夹，包括壳体，所述壳体的一端设有底板，所述壳体与底板之间转动连接有连接壳，所述连接壳的内部开设有放置槽，所述放置槽的表面粘连有海绵层，所述连接壳的内部开设有并位于放置槽底部的抽屉，所述连接壳的一侧转动连接有盖子，所述盖子的一端固定连接有绳子二，所述壳体的表面固定连接有配合绳子二使用的纽扣二，所述壳体的一侧固定连接有保护块，所述底板的一侧固定连接有绳子一，所述壳体的表面固定连接有配合绳子一使用的纽扣一。

[0005] 采用上述技术方案：放置槽表面粘连的海绵层内部可对笔进行放置，通过海绵的伸缩性，对不同尺寸的笔都可以进行收纳，没有局限性，抽屉的可对必要携带的小物件进行集中收纳，避免了小物件的散落，节省了需要使用时花费的寻找时间，同时避免了丢失的情况发生，盖子在通过绳子二与纽扣二的配合使用时，可对抽屉进行限位，在对壳体与底板进行盖和的时候，区别以往合页款票夹，保护快的设置避免了发票过多时，夹子在对发票内部夹漏时引起的丢失情况，通过绳子一与纽扣一的配合使用，对内部进行保护与限位，保护块始终将发票范围在壳体与底板内部。

[0006] 本实用新型进一步设置为，所述抽屉的一端固定连接有薄片。

[0007] 采用上述技术方案：在使用抽屉时可将抽屉拉出，薄片的转动在不使用抽屉时可贴合抽屉，不造成体积影响。

[0008] 本实用新型进一步设置为，所述抽屉的上下两侧固定连接有连接板。

[0009] 采用上述技术方案：连接板对抽屉起到支撑作用。

[0010] 本实用新型进一步设置为，所述底板的表面转动连接有夹子。

[0011] 采用上述技术方案：对发票进行夹持。

[0012] 本实用新型进一步设置为,所述壳体的一侧固定安装有片夹。

[0013] 采用上述技术方案:方便对身份证进行收纳。

[0014] 综上所述,本实用新型具有以下有益效果:

[0015] 1、放置槽表面粘连的海绵层内部可对笔进行放置,海绵的伸缩性,对不同尺寸的笔都可以进行收纳,没有局限性,抽屉的可对必要携带的小物件进行集中收纳,避免了小物件的散落,节省了需要使用时花费的寻找时间,同时避免了丢失的情况发生,盖子在通过绳子二与纽扣二的配合使用时,可对抽屉进行限位,在对会计的工作中,通过集中收纳必要小物件,保护发票的散落丢失,增加了工作上的效率和避免了工作的缺失;

[0016] 2、在对壳体与底板进行盖和的时候,区别以往合页款票夹,保护快的设置避免了发票过多时,夹子在对发票内部夹漏时引起的丢失情况,通过绳子一与纽扣一的配合使用,对内部进行保护与限位,保护块始终将发票范围在壳体与底板内部,防止发票散落时在行动时的丢失,增加了对发票的保护力。

附图说明

[0017] 图1为本实用新型结构正视示意图;

[0018] 图2为本实用新型结构正视剖视示意图;

[0019] 图3为本实用新型壳体与盖子打开示意图;

[0020] 图4为本实用新型结构左侧示意图;

[0021] 图5为本实用新型结构右侧剖视示意图。

[0022] 附图标记:1、壳体;2、保护块;3、连接壳;4、海绵层;5、抽屉;6、连接板;7、薄片;8、盖子;9、绳子一;10、绳子二;11、纽扣一;12、纽扣二;13、夹子;14、底板;15、片夹;16、放置槽。

具体实施方式

[0023] 以下结合附图对本实用新型作进一步详细说明。

[0024] 实施例1:

[0025] 参考图1、图2,一种会计用票夹,包括壳体1与底板14之间转动连接有连接壳3,连接壳3的内部粘连有海绵层4,海绵层4内部插接有笔16,位于海绵层4的底部连接层内部开设有抽屉5,连接壳3的一侧转动连接有盖子8,盖子8的一端固定连接有绳子二10,壳体1的表面固定连接有配合绳子二10使用的纽扣二12,抽屉5的一端转动连接有薄片7,在使用抽屉5时可将抽屉5拉出,薄片7的转动在不使用抽屉5时可贴合抽屉5,不造成体积影响,抽屉5的上下两侧固定连接有连接板6,连接板6对抽屉5起到支撑作用,在连接壳3内粘连的海绵层4内部可对笔16进行放置,通过海绵的伸缩性,对不同尺寸的笔16都可以进行收纳,没有局限性,抽屉5的可对必要携带的小物件进行集中收纳,避免了小物件的散落,节省了需要使用时花费的寻找时间,同时避免了丢失的情况发生,盖子8在通过绳子二10与纽扣二12的配合使用时,可对抽屉5进行限位。

[0026] 使用过程简述:在放置槽16表面粘连的海绵层4内部可对笔16进行放置,通过海绵的伸缩性,对不同尺寸的笔16都可以进行收纳,没有局限性,抽屉5的可对必要携带的小物件进行集中收纳,连接板6对抽屉5起到了支撑的作用,在使用抽屉5时通过薄片7将抽屉5拉

出，薄片7的转动在不使用抽屉5时可贴合抽屉5，不造成体积影响，抽屉5的收纳性避免了小物件的散落，节省了需要使用时花费的寻找时间，同时避免了丢失情况的发生，盖子8在翻转至壳体1表面时，通过绳子二10与纽扣二12的配合使用时，对抽屉5进行限位。

[0027] 实施例2：

[0028] 参考图1-5，一种会计用票夹，包括壳体1的一侧固定连接有保护块2，底板14的一侧固定连接有绳子一9，壳体1的表面固定连接有配合绳子一9使用的纽扣一11，底板14的表面转动连接有夹子13，达到了对发票的夹持，壳体1的一侧固定安装有片夹15，达到了对身份证的收纳，在对壳体1与底板14进行盖和的时候，区别以往合页款票夹，保护快的设置避免了票夹过多时，夹子13在对发票内部夹漏时引起的丢失情况，通过绳子一9与纽扣一11的配合使用，对内部进行保护与限位，保护块2始终将发票范围在壳体1与底板14内部，防止发票散落时在行动时的丢失，增加了对发票的保护力。

[0029] 使用过程简述：夹子13在对发票进行夹持时，片夹15的作用达到了对身份证以及名片的收纳，通过对壳体1与底板14进行盖和时，区别以往合页款票夹，保护快的设置避免了发票过多时，夹子13在对发票内部夹漏时引起的丢失情况，通过绳子一9与纽扣一11的配合使用，对内部进行保护与限位，保护块2始终将发票范围在壳体1与底板14内部。

[0030] 本具体实施例仅仅是对本实用新型的解释，其并不是对本实用新型的限制，本领域技术人员在阅读完本说明书后可以根据需要对本实施例做出没有创造性贡献的修改，但只要在本实用新型的权利要求范围内都受到专利法的保护。

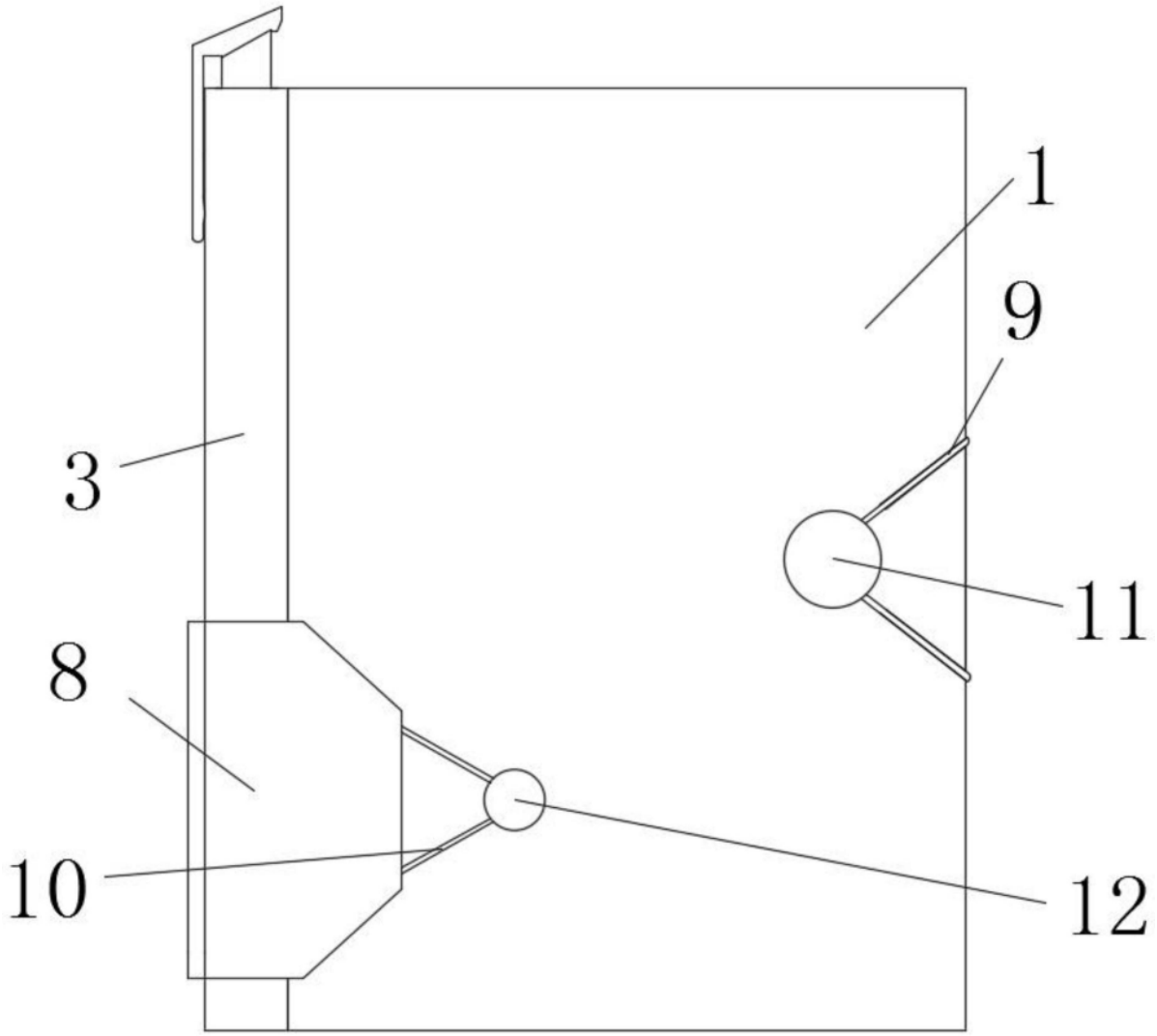

图1

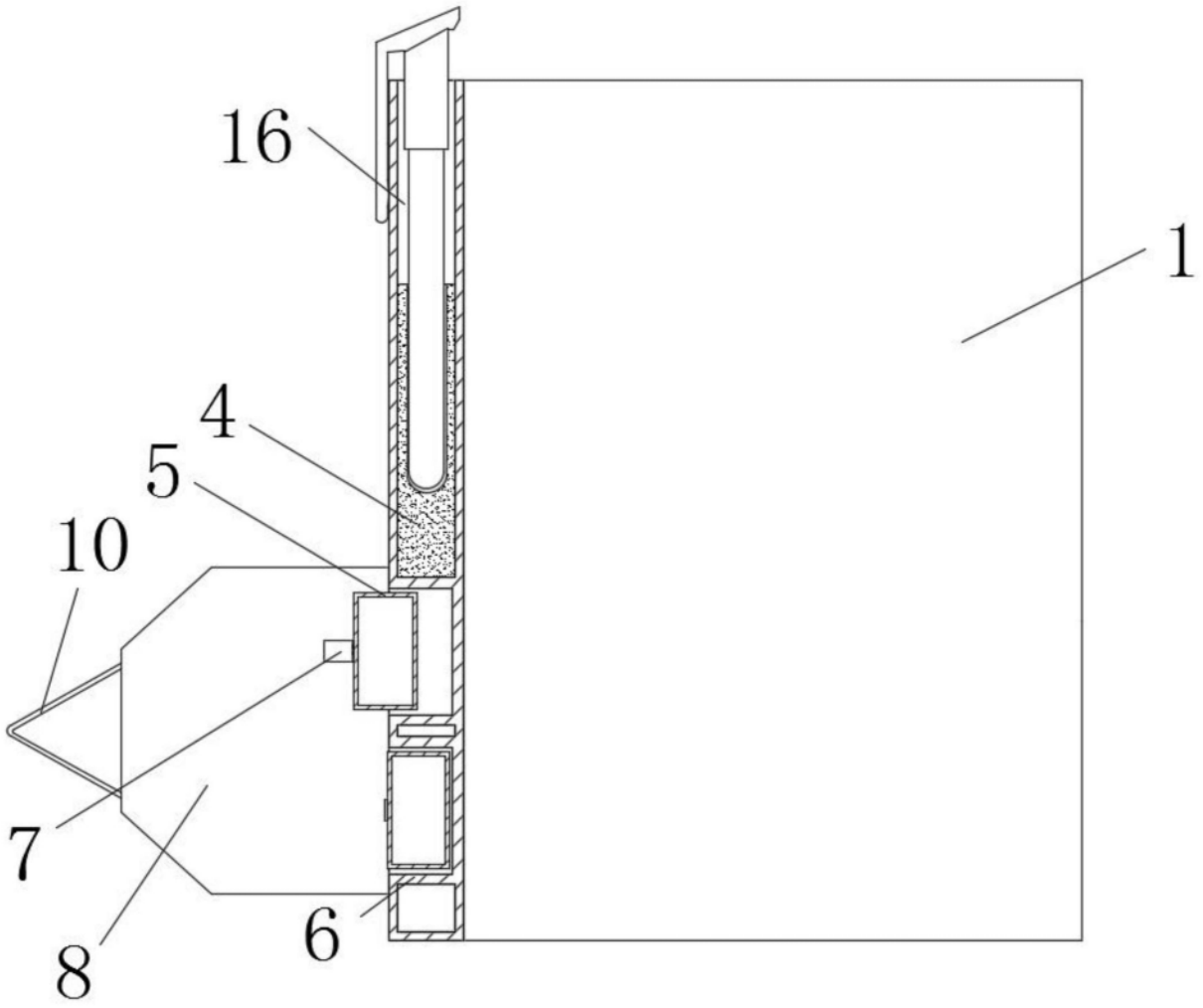

图2

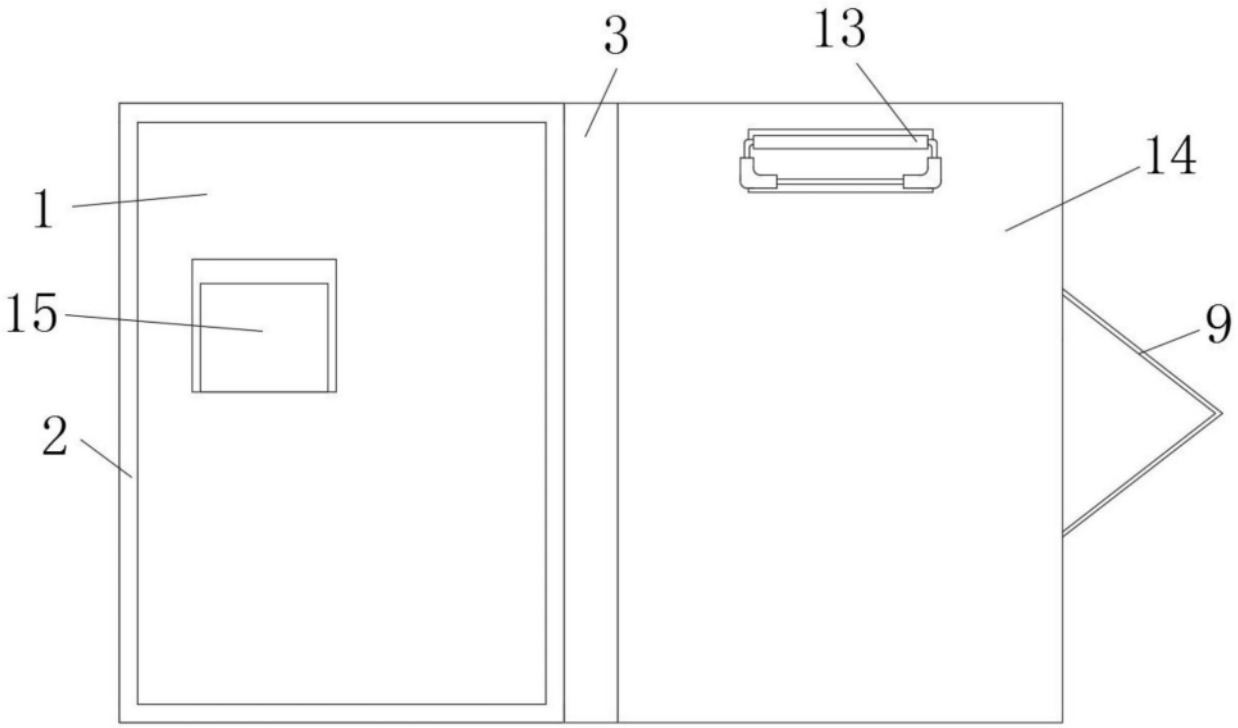

图3

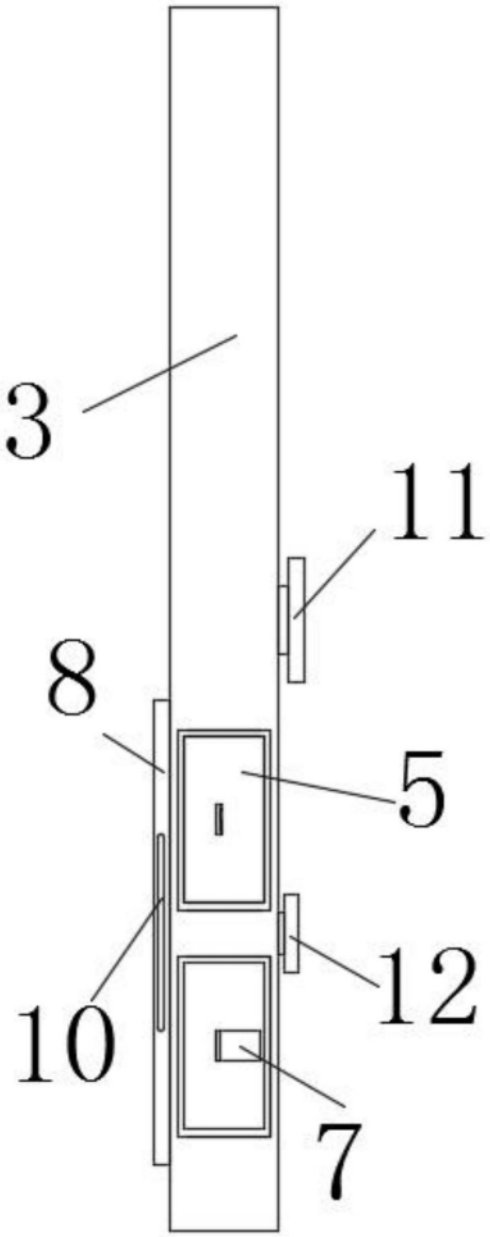

图4

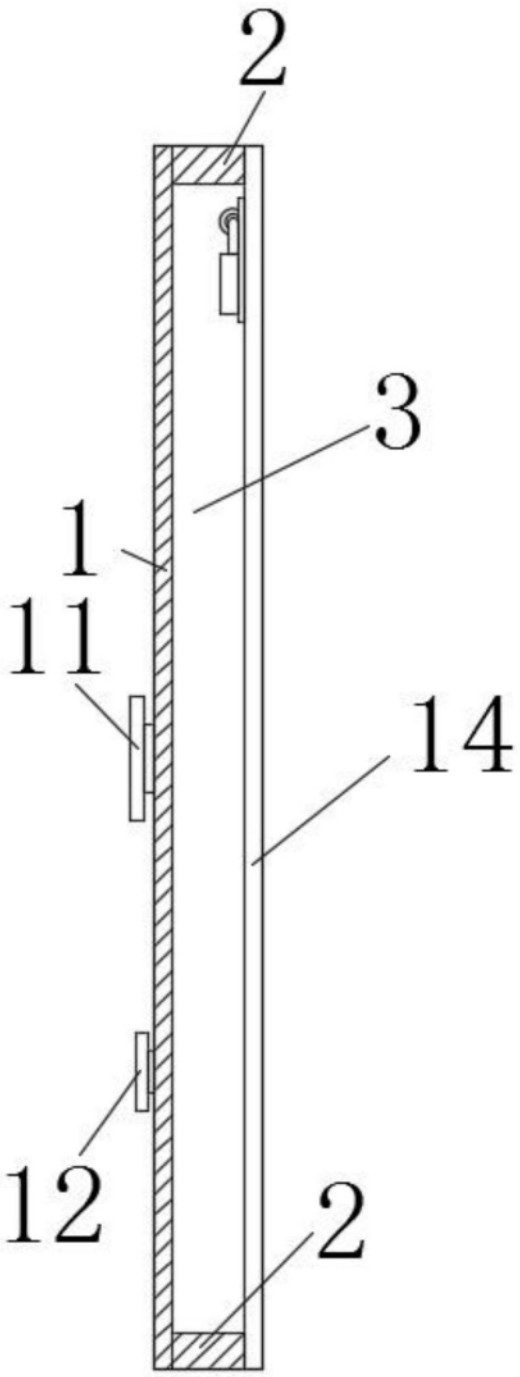

图5