(19)国家知识产权局

(12)实用新型专利

(10)授权公告号 CN 221529419 U
(45)授权公告日 2024.08.13

(21)申请号 202323261208.2

(22)申请日 2023.11.30

(73)专利权人 成都壹零零伍科技有限公司
地址 610000 四川省成都市龙泉驿区龙泉街道办事处公园路一段19号泰安综合楼1栋3楼1号

(72)发明人 朱海龙

(74)专利代理机构 杭州华企智诚知识产权代理事务所(特殊普通合伙) 33581
专利代理师 盛成龙

(51)Int.Cl.
G09F 11/10(2006.01)
G09F 13/04(2006.01)
H02S 20/32(2014.01)

权利要求书1页 说明书4页 附图3页

(54)实用新型名称

一种基于新型广告投放方式的广告牌

(57)摘要

本实用新型公开了一种基于新型广告投放方式的广告牌,涉及广告牌技术领域,包括支撑架,所述支撑架的顶端固定连接有连接台,且连接台的顶端活动连接有连接有环形底架,所述环形底架的内部固定连接有支撑柱,且支撑柱的外侧固定连接有支撑机构,所述支撑柱的外侧固定连接有一组照明灯,所述连接台的顶端固定连接有支撑板,且支撑板的顶端固定连接有充能机构。本实用新型通过设置的支撑机构,通过设置的立板将广告牌分为三个部分,可在广告幕布上投放不同的广告进行宣传,然后将广告幕布固定在立板外侧,可通过旋转电机带动环形底架进行旋转,从而对广告幕布的位置进行调整,从而便于每隔一段时间对广告牌进行调整,提高广告牌的宣传效果。

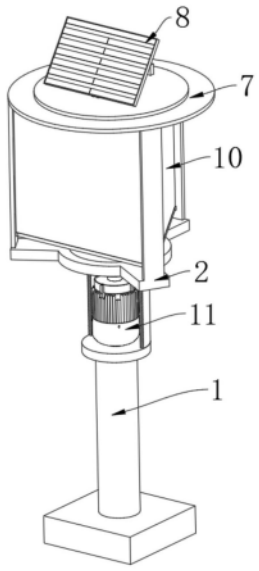

CN 221529419 U

1.一种基于新型广告投放方式的广告牌,包括支撑架(1),其特征在于:所述支撑架(1)的顶端固定连接有连接台(2),且连接台(2)的顶端活动连接有环形底架(3),所述环形底架(3)的内部固定连接有支撑柱(4),且支撑柱(4)的外侧固定连接有支撑机构(5),所述支撑柱(4)的外侧固定连接有一组照明灯(6),所述连接台(2)的顶端固定连接有支撑板(7),且支撑板(7)的顶端固定连接有充能机构(8)。

2.根据权利要求1所述的一种基于新型广告投放方式的广告牌,其特征在于:所述支撑机构(5)包括连接件(501)、连接板(502)和立板(503),所述连接板(502)绕连接件(501)呈三角形结构设置,所述连接板(502)的一端通过转轴分别与连接件(501)固定连接,且连接板(502)的另一端通过转轴分别与立板(503)固定连接。

3.根据权利要求2所述的一种基于新型广告投放方式的广告牌,其特征在于:所述连接件(501)固定连接于支撑柱(4)的外侧,且连接件(501)位于照明灯(6)的相对侧,所述立板(503)固定连接于支撑柱(4)的两侧,且照明灯(6)位于支撑柱(4)的内侧。

4.根据权利要求2所述的一种基于新型广告投放方式的广告牌,其特征在于:所述立板(503)的顶端固定连接有顶板(9),所述立板(503)的外侧活动连接有广告幕布(10),且顶板(9)位于广告幕布(10)的上侧。

5.根据权利要求2所述的一种基于新型广告投放方式的广告牌,其特征在于:所述立板(503)位于连接台(2)的内侧,所述立板(503)的底端固定连接于环形底架(3)的顶端,所述环形底架(3)的底端固定连接有旋转电机(11),所述旋转电机(11)位于连接台(2)的内侧,且旋转电机(11)的底端与支撑架(1)固定连接。

6.根据权利要求1所述的一种基于新型广告投放方式的广告牌,其特征在于:所述充能机构(8)包括太阳能板(801)、气缸(802)、储能装置(803)、支撑块一(804)和支撑块二(805),所述气缸(802)的后端通过转轴活动连接于支撑块一(804)的内部,且气缸(802)的输出端通过转轴与太阳能板(801)活动连接,所述太阳能板(801)的下侧通过转轴活动连接于支撑块二(805),且储能装置(803)通过电线与太阳能板(801)固定连接。

7.根据权利要求6所述的一种基于新型广告投放方式的广告牌,其特征在于:所述储能装置(803)固定连接于支撑柱(4)的内部,所述太阳能板(801)位于支撑板(7)的上侧,且支撑块一(804)和支撑块二(805)皆固定连接于支撑板(7)的顶端。

一种基于新型广告投放方式的广告牌

技术领域

[0001] 本实用新型涉及广告牌技术领域,具体是一种基于新型广告投放方式的广告牌。

背景技术

[0002] 广告牌是泛指一切传递广告信息的户外媒体,媒体大小按实际环境而定,店招,门头,外立面的画面可以手工绘制、电脑制作或在纸上印刷的方式制作,广告牌的材料一般都是用方管、角钢、等焊接而成,可有三维板、灯布、吸塑、汽车烤漆、扣板、铝塑板等等。广告牌在日常生活中随处可见,且种类繁多,广告是为了某种特定的需要,通过一定形式的媒体,公开而广泛地向公众传递信息的宣传手段,因此广告牌成为众多厂家和公司重要的宣传方式之一,在城市的道路旁到处可以看到用来宣传广告的广告牌。

[0003] 现有的广告牌在使用时,大多只能投放一种广告,而且广告牌在安装完成后,只能面朝一种方位进行宣传,不能对广告牌的位置进行调整,会降低广告牌的宣传效果,较为不便,为此,我们提供了一种基于新型广告投放方式的广告牌解决以上问题。

实用新型内容

[0004] 解决的技术问题

[0005] 本实用新型的目的就是为了弥补现有技术的不足,提供了一种基于新型广告投放方式的广告牌。

[0006] 技术方案

[0007] 为实现上述目的,本实用新型提供如下技术方案:一种基于新型广告投放方式的广告牌,包括支撑架,所述支撑架的顶端固定连接有连接台,且连接台的顶端活动连接有环形底架,所述环形底架的内部固定连接有支撑柱,且支撑柱的外侧固定连接有支撑机构,所述支撑柱的外侧固定连接有一组照明灯,所述连接台的顶端固定连接有支撑板,且支撑板的顶端固定连接有充能机构。

[0008] 上述的,所述支撑机构包括连接件、连接板和立板,所述连接板绕连接件呈三角形结构设置,所述连接板的一端通过转轴分别与连接件固定连接,且连接板的另一端通过转轴分别与立板固定连接。

[0009] 上述的,所述连接件固定连接于支撑柱的外侧,且连接件位于照明灯的相对侧,所述立板固定连接于支撑柱的两侧,且照明灯位于支撑柱的内侧。

[0010] 上述的,所述立板的顶端固定连接有顶板,所述立板的外侧活动连接有广告幕布,且顶板位于广告幕布的上侧。

[0011] 上述的,所述立板位于连接台的内侧,所述立板的底端固定连接于环形底架的顶端,所述环形底架的底端固定连接有旋转电机,所述旋转电机位于连接台的内侧,且旋转电机的底端与支撑架固定连接。

[0012] 上述的,所述充能机构包括太阳能板、气缸、储能装置、支撑块一和支撑块二,所述气缸的后端通过转轴活动连接于支撑块一的内部,且气缸的输出端通过转轴与太阳能板活

动连接,所述太阳能板的下侧通过转轴活动连接于支撑块二,且储能装置通过电线与太阳能板固定连接。

[0013] 上述的,所述储能装置固定连接于支撑柱的内部,所述太阳能板位于支撑板的上侧,且支撑块一和支撑块二皆固定连接于支撑板的顶端。

[0014] 有益效果:

[0015] 与现有技术相比,该一种基于新型广告投放方式的广告牌具备如下有益效果:

[0016] 一、本实用新型通过设置的支撑机构,通过设置的立板将广告牌分为三个部分,同时通过连接板提高整体稳定性,可在广告幕布上投放不同的广告进行宣传,然后将广告幕布固定在立板外侧,可通过旋转电机带动环形底架进行旋转,从而对广告幕布的位置进行调整,从而便于每隔一段时间对广告牌进行调整,提高广告牌的宣传效果。

[0017] 二、本实用新型通过设置的充能机构,通过气缸对太阳能板的角度进行调整,便于太阳能板根据太阳变化进行调整,使太阳能板更好的进行储能,随后通过储能装置将存储的电能输送到照明灯内,通过照明灯对广告幕布进行照明,便于充分利用光能,从而节省能源。

[0018] 本实用新型的其他优点、目标和特征在某种程度上将在随后的说明书中进行阐述,并且在某种程度上,基于对下文的考察研究对本领域技术人员而言将是显而易见的,或者可以从本实用新型的实践中得到教导。

附图说明

[0019] 图1为本实用新型的立体结构示意图;

[0020] 图2为本实用新型的侧视结构示意图;

[0021] 图3为本实用新型的图2中A处放大结构示意图;

[0022] 图4为本实用新型的局部立体结构示意图。

[0023] 图中:1、支撑架;2、连接台;3、环形底架;4、支撑柱;5、支撑机构;501、连接件;502、连接板;503、立板;6、照明灯;7、支撑板;8、充能机构;801、太阳能板;802、气缸;803、储能装置;804、支撑块一;805、支撑块二;9、顶板;10、广告幕布;11、旋转电机。

具体实施方式

[0024] 下面将结合本实用新型实施例中的附图,对本实用新型实施例中的技术方案进行清楚、完整地描述,显然,所描述的实施例仅仅是本实用新型一部分实施例,而不是全部的实施例。基于本实用新型中的实施例,本领域普通技术人员在没有做出创造性劳动前提下所获得的所有其他实施例,都属于本实用新型保护的范围。

[0025] 如图1-4所示,本实用新型提供一种技术方案:一种基于新型广告投放方式的广告牌,包括支撑架1,支撑架1的顶端固定连接有连接台2,且连接台2的顶端活动连接有环形底架3,环形底架3的内部固定连接有支撑柱4,且支撑柱4的外侧固定连接有支撑机构5,支撑柱4的外侧固定连接有一组照明灯6,连接台2的顶端固定连接有支撑板7,且支撑板7的顶端固定连接有充能机构8。

[0026] 通过气缸802对太阳能板801的角度进行调整,便于太阳能板801根据太阳变化进行调整,使太阳能板801更好的进行储能,随后通过储能装置803将存储的电能输送到照明

灯6内,通过照明灯6对广告幕布10进行照明,便于充分利用光能,从而节省能源,可在广告幕布10上投放不同的广告进行宣传,然后将广告幕布10固定在立板503外侧,可通过旋转电机11带动环形底架3进行旋转,从而对广告幕布10的位置进行调整,从而便于每隔一段时间对广告牌进行调整,提高广告牌的宣传效果。

[0027] 如图2和图4所示,支撑机构5包括连接件501、连接板502和立板503,连接板502绕连接件501呈三角形结构设置,连接板502的一端通过转轴分别与连接件501固定连接,且连接板502的另一端通过转轴分别与立板503固定连接;连接件501固定连接于支撑柱4的外侧,且连接件501位于照明灯6的相对侧,立板503固定连接于支撑柱4的两侧,且照明灯6位于支撑柱4的内侧;立板503的顶端固定连接有顶板9,立板503的外侧活动连接有广告幕布10,且顶板9位于广告幕布10的上侧;立板503位于连接台2的内侧,立板503的底端固定连接于环形底架3的顶端,环形底架3的底端固定连接有旋转电机11,旋转电机11位于连接台2的内侧,且旋转电机11的底端与支撑架1固定连接。

[0028] 通过设置的立板503将广告牌分为三个部分,同时通过连接板502提高整体稳定性,可在广告幕布10上投放不同的广告进行宣传,然后将广告幕布10固定在立板503外侧,可通过旋转电机11带动环形底架3进行旋转,从而对广告幕布10的位置进行调整,从而便于每隔一段时间对广告牌进行调整,提高广告牌的宣传效果。

[0029] 如图1和图3所示,充能机构8包括太阳能板801、气缸802、储能装置803、支撑块一804和支撑块二805,气缸802的后端通过转轴活动连接于支撑块一804的内部,且气缸802的输出端通过转轴与太阳能板801活动连接,太阳能板801的下侧通过转轴活动连接于支撑块二805,且储能装置803通过电线与太阳能板801固定连接;储能装置803固定连接于支撑柱4的内部,太阳能板801位于支撑板7的上侧,且支撑块一804和支撑块二805皆固定连接于支撑板7的顶端。

[0030] 通过气缸802对太阳能板801的角度进行调整,便于太阳能板801根据太阳变化进行调整,使太阳能板801更好的进行储能,随后通过储能装置803将存储的电能输送到照明灯6内,通过照明灯6对广告幕布10进行照明,便于充分利用光能,从而节省能源。

[0031] 工作原理:使用时,通过气缸802对太阳能板801的角度进行调整,便于太阳能板801根据太阳变化进行调整,使太阳能板801更好的进行储能,随后通过储能装置803将存储的电能输送到照明灯6内,通过照明灯6对广告幕布10进行照明,可在广告幕布10上投放不同的广告进行宣传,然后将广告幕布10固定在立板503外侧,可通过旋转电机11带动环形底架3进行旋转,从而对广告幕布10的位置进行调整,便于每隔一段时间对广告牌进行调整,提高广告牌的宣传效果。

[0032] 需要说明的是,在本文中,术语“中心”、“上”、“下”、“左”、“右”、“竖直”、“水平”、“内”、“外”等指示的方位或位置关系为基于附图所示的方位或位置关系,仅是为了便于描述本实用新型和简化描述,而不是指示或暗示所指的装置或元件必须具有特定的方位、以特定的方位构造和操作,因此不能理解为对本实用新型的限制;术语“第一”、“第二”、“第三”仅用于描述目的,而不能理解为指示或暗示相对重要性,此外,除非另有明确的规定和限定,术语“固设”、“安装”、“相连”、“连接”应做广义理解,例如,“安装”可以是固定连接,也可以是可拆卸连接,或一体的连接;“相连”可以是机械连接,也可以是电连接;“连接”可以是直接相连,也可以通过中间媒介间接相连,也可以是两个元件内部的连通。对于本领域的

普通技术人员而言,可以具体情况理解上述术语在本实用新型中的具体含义。

[0033] 尽管已经示出和描述了本实用新型的实施例,对于本领域的普通技术人员而言,可以理解在不脱离本实用新型的原理和精神的情况下可以对这些实施例进行多种变化、修改、替换和变型,本实用新型的范围由所附权利要求及其等同物限定。

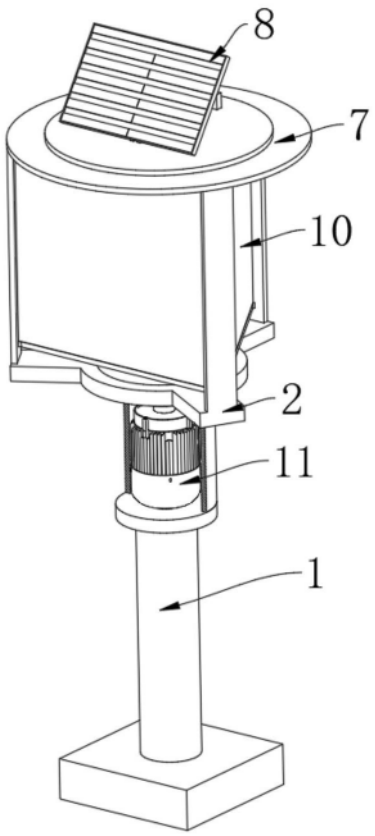

图1

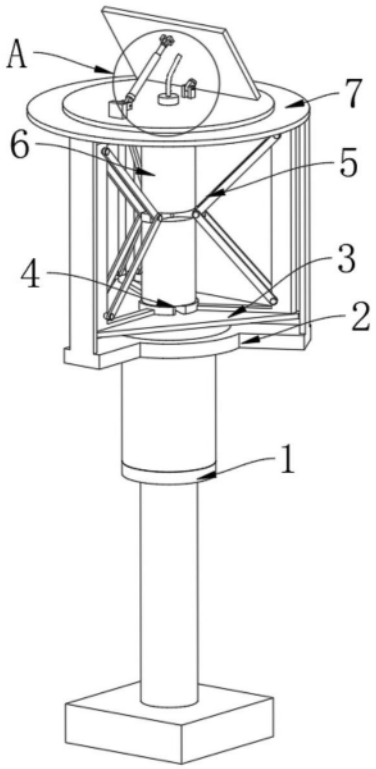

图2

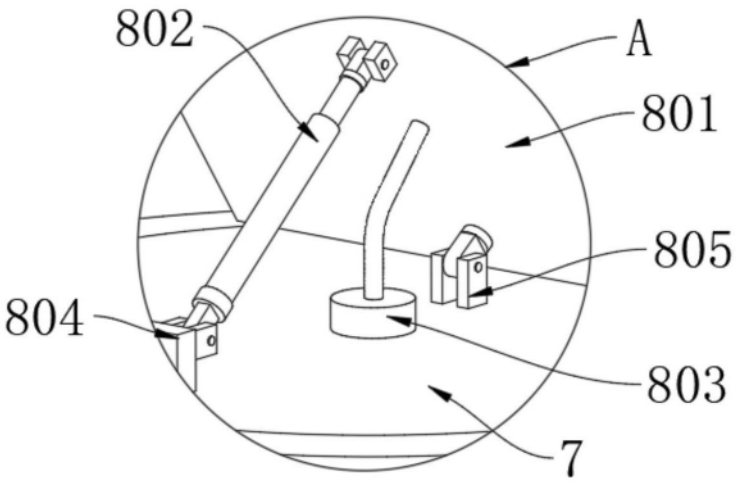

图3

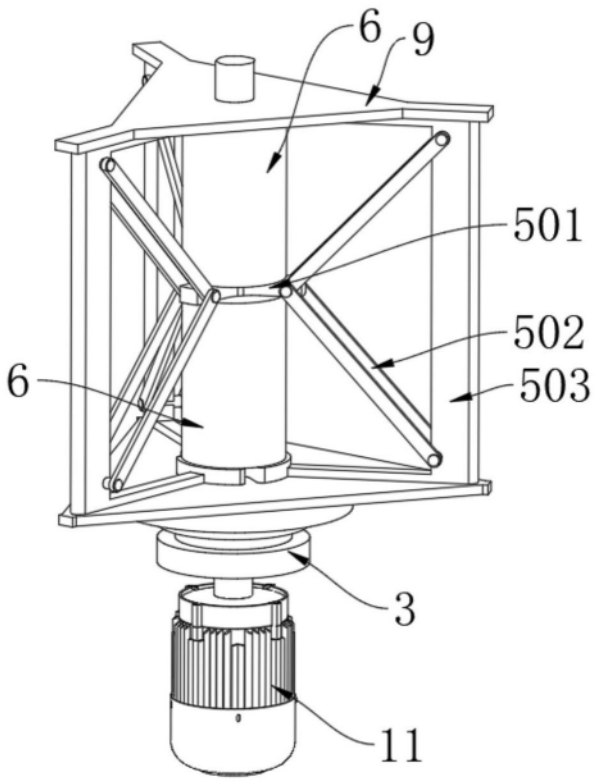

图4