(19)中华人民共和国国家知识产权局

(12)实用新型专利

(10)授权公告号 CN 202358404 U
(45)授权公告日 2012.08.01

(21)申请号 201120454390.1

(22)申请日 2011.11.16

(73)专利权人 汤华光
地址 中国台湾台北县淡水镇中正东路二段69号4楼

(72)发明人 汤华光

(74)专利代理机构 深圳市科吉华烽知识产权事务所 44248
代理人 胡吉科

(51)Int.Cl.
B65D 6/16(2006.01)
A45C 7/00(2006.01)

权利要求书 1 页 说明书 2 页 附图 4 页

(54)实用新型名称

一种多形态的置物装置

(57)摘要

本实用新型提供一种多形态的置物装置，其包括对称设置的两片体，该两片体的侧边和底边对应固定连接在一起；一所述片体包括一上弯折线和一顶边，所述上弯折线与所述顶边共端点且对称设置；一所述片体在位于所述上弯折线与所述顶边之间设置一通孔。本实用新型的有益效果是：采用具有一定支撑力的两片体，将两片体经两上弯折线对折实现置物装置的结构变形，形成便携式手提袋，或者立体置物篮。

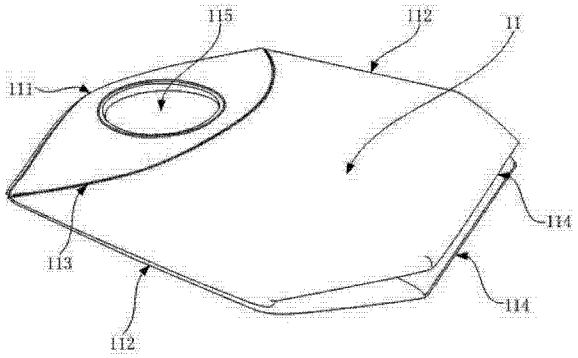

CN 202358404 U

1. 一种多形态的置物装置，其包括对称设置的两片体，该两片体的侧边和底边对应固定连接在一起； 其特征在于： 一所述片体包括一上弯折线和一顶边，所述上弯折线与所述顶边共端点且对称设置； 一所述片体在位于所述上弯折线与所述顶边之间设置一通孔。

2. 根据权利要求 1 所述的多形态的置物装置，其特征在于：所述顶边为一弧形线。

3. 根据权利要求 2 所述的多形态的置物装置，其特征在于：所述通孔为一圆孔。

4. 根据权利要求 3 所述的多形态的置物装置，其特征在于：所述片体包括内表皮、外表皮及位于所述内表皮与所述外表皮之间的内衬。

5. 根据权利要求 4 所述的多形态的置物装置，其特征在于：所述内衬为泡棉。

6. 根据权利要求 1 至 5 任意一项所述的多形态的置物装置，其特征在于：一所述片体包括一下弯折线，两所述片体的两所述下弯折线围成一袋底区域。

7. 根据权利要求 1 至 5 任意一项所述的多形态的置物装置，其特征在于：所述两片体为分体式或一体式结构。

一种多形态的置物装置

技术领域

[0001] 本实用新型涉及置物装置，特别是一种多形态的置物装置。

背景技术

[0002] 现有的置物篮，其包括袋体和支架，袋体固定在支架上，该袋体的定型功能差，需借助于支架的支撑，使之形成一置物空间，满足容置物品的需求。

[0003] 这种置物篮，其携带功能更差，在搬运的过程中需将袋体和支架拆装后同时移动；同时，其使用功能亦单一，在指定位置，将袋体和支架组装完成后，使用其容置物品。除此之外，没有其它的用途。

实用新型内容

[0004] 为了解决上述现有的技术问题，本实用新型提供一种多形态的置物装置，其采用具有一定支撑力的两片体，将两片体经两上弯折线对折实现置物装置的结构变形，形成便携式手提袋，或者立体置物篮。

[0005] 本实用新型解决上述现有的技术问题，提供一种多形态的置物装置，其包括对称设置的两片体，该两片体的侧边和底边对应固定连接在一起；一所述片体包括一上弯折线和一顶边，所述上弯折线与所述顶边共端点且对称设置；一所述片体在位于所述上弯折线与所述顶边之间设置一通孔。

[0006] 本实用新型更进一步的改进如下所述。

[0007] 所述顶边为一弧形线。

[0008] 所述通孔为一圆孔。

[0009] 所述片体包括内表皮、外表皮及位于所述内表皮与所述外表皮之间的内衬。

[0010] 所述内衬为泡棉。

[0011] 一所述片体包括一下弯折线，两所述片体的两所述下弯折线围成一袋底区域。

[0012] 所述两片体为分体式或一体式结构。

[0013] 相较于现有技术，本实用新型的有益效果是：采用具有一定支撑力的两片体，将两片体经两上弯折线对折实现置物装置的结构变形，形成便携式手提袋，或者立体置物篮。

附图说明

[0014] 图 1 为本实用新型多形态的置物装置折叠时的结构示意图。

[0015] 图 2 为图 1 示置物装置用于便携手提时的结构示意图。

[0016] 图 3 为图 2 所示一片体经一上弯折线折起时的结构示意图。

[0017] 图 4 为图 2 所示两片体经两上弯折线折起时的结构示意图。

具体实施方式

[0018] 下面结合附图说明及具体实施方式对本实用新型进一步说明。

[0019] 如图 1 至图 4 所示，一种多形态的置物装置，该置物装置具有三种形态，分别是折叠状态、便携手提袋和静止置物篮。该置物装置包括对称设置的两片体 11，该两片体 11 的侧边 112 和底边对应固定连接在一起、顶边 111 为开口，从而形成具有一内置空间的袋体。同时，一片体 11 包括一上弯折线 113 和一顶边 111，上弯折线 113 与顶边 111 共端点且对称设置；一片体 11 在位于上弯折线 113 与顶边 111 之间设置一通孔 115，当用作便携手提袋时，两顶边 111 重合、两通孔 115 重合，该重合的两通孔 115 用于用户手持或是臂挂；当用作静止置物篮时，一片体 11 的上弯折线 113 抵住另一片体 11 的顶边 111，一片体 11 的顶边 111 抵住另一片体 11 的上弯折线 113，形成置物篮的上盖，两通孔 115 重合形成置物篮的出入口。本实用新型采用具有一定支撑力的两片体 11，将两片体 11 经两上弯折线 113 对折实现置物装置的结构变形，形成便携式手提袋，或者立体置物篮，方便用户一物多用。

[0020] 基于顶边 111 与上弯折线 113 的配合度，本实用新型的顶边 111 优选为一弧形线，除此之外，亦能够采用折线。通孔 115 优选为圆孔，亦能够采用其它的形状孔。

[0021] 本实用新型的片体 11 包括内表皮、外表皮及位于内表皮与外表皮之间的内衬，该内表皮和外表皮能够采用一般的箱包面料，内衬能够采用泡棉。

[0022] 本实用新型的置物装置，其一片体 11 包括一下弯折线 114，两片体 11 的两下弯折线 114 围成一袋底区域，该袋底区域为平面，方便置物装置直接放置在平面上。

[0023] 本实用新型的两片体 11 为分体式或一体式结构。当为分体式时，其两片之间经过车鏈或拉链连接，或者为一体式，仅一侧边 112 需要连接。

[0024] 以上内容是结合具体的优选实施方式对本实用新型所作的进一步详细说明，不能认定本实用新型的具体实施只局限于这些说明。对于本实用新型所属技术领域的普通技术人员来说，在不脱离本实用新型构思的前提下，还可以做出若干简单推演或替换，都应当视为属于本实用新型的保护范围。

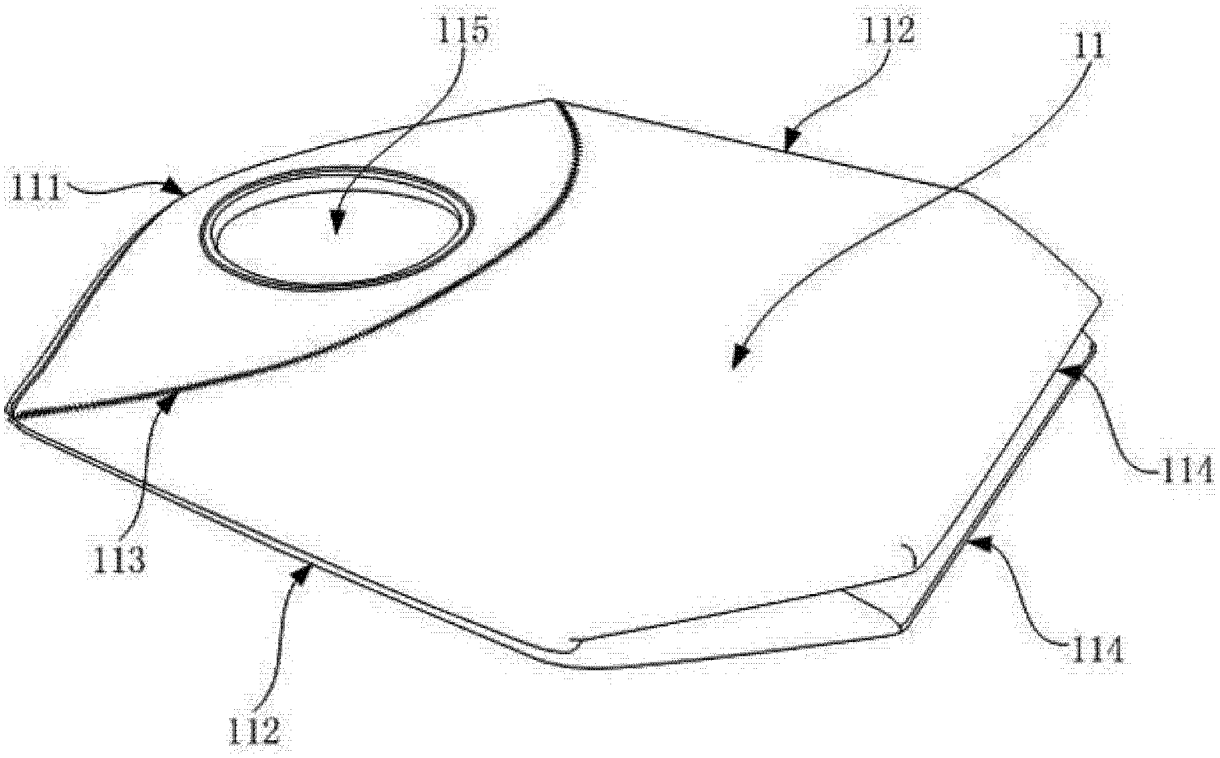

图 1

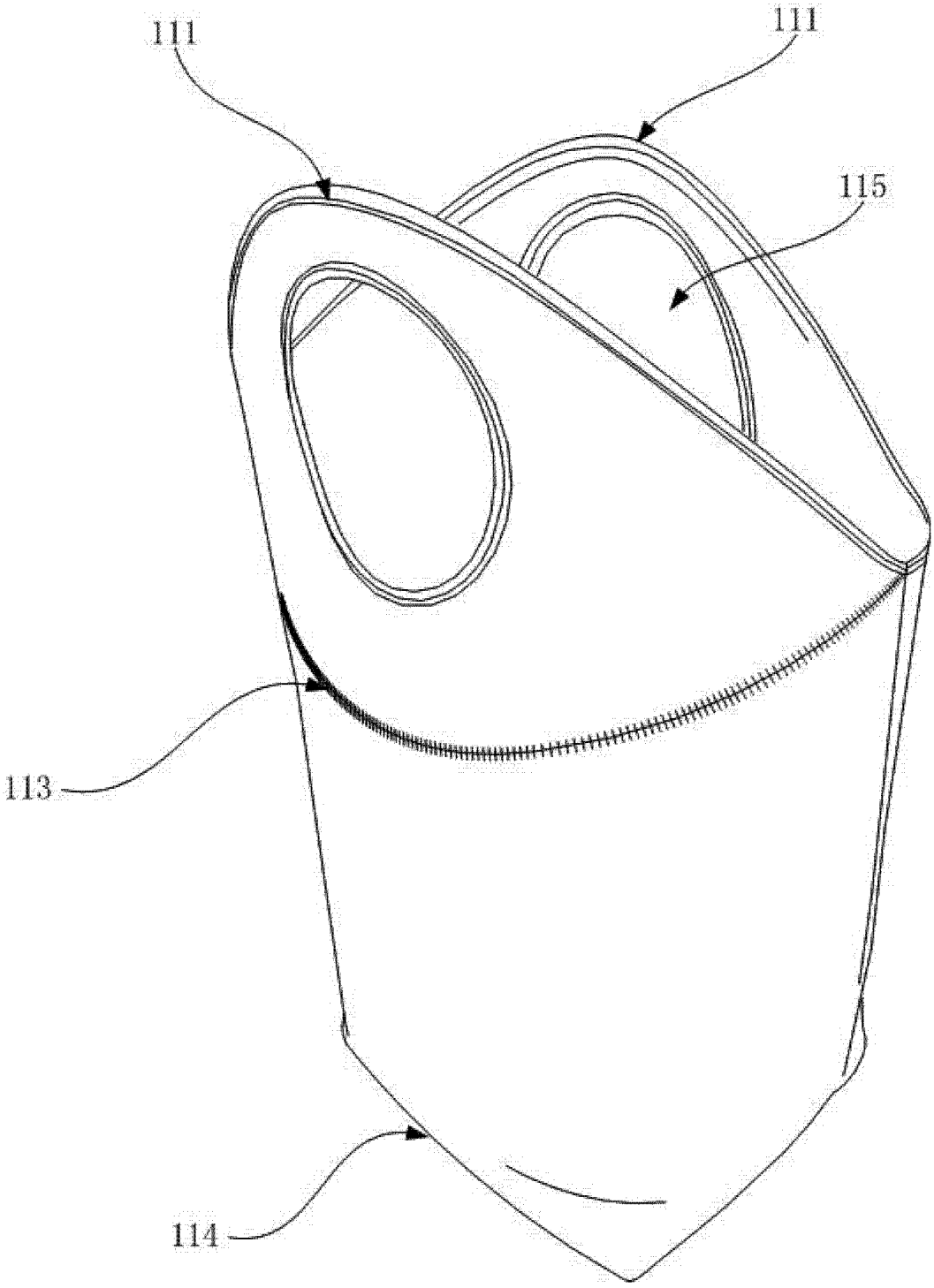

图 2

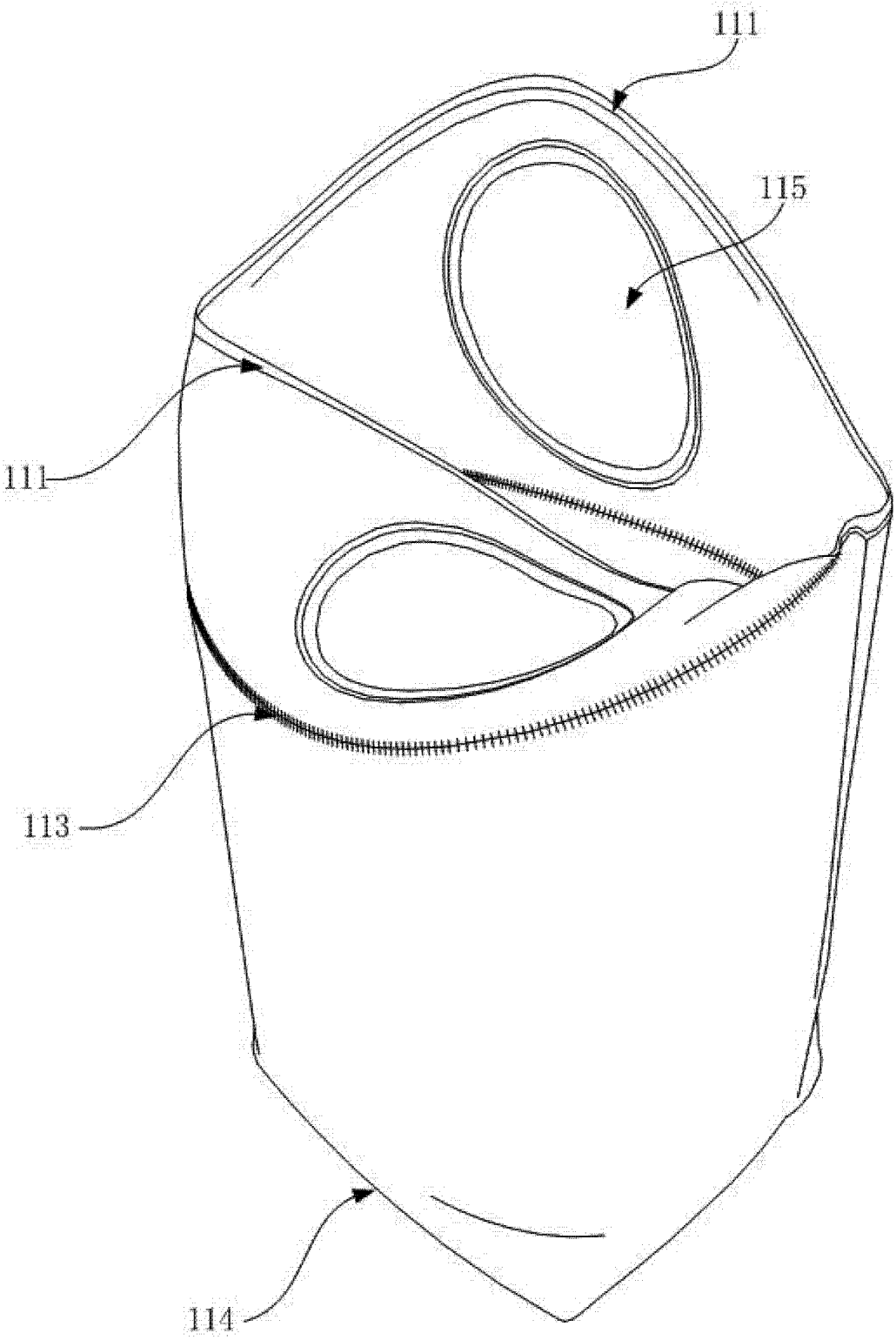

图 3

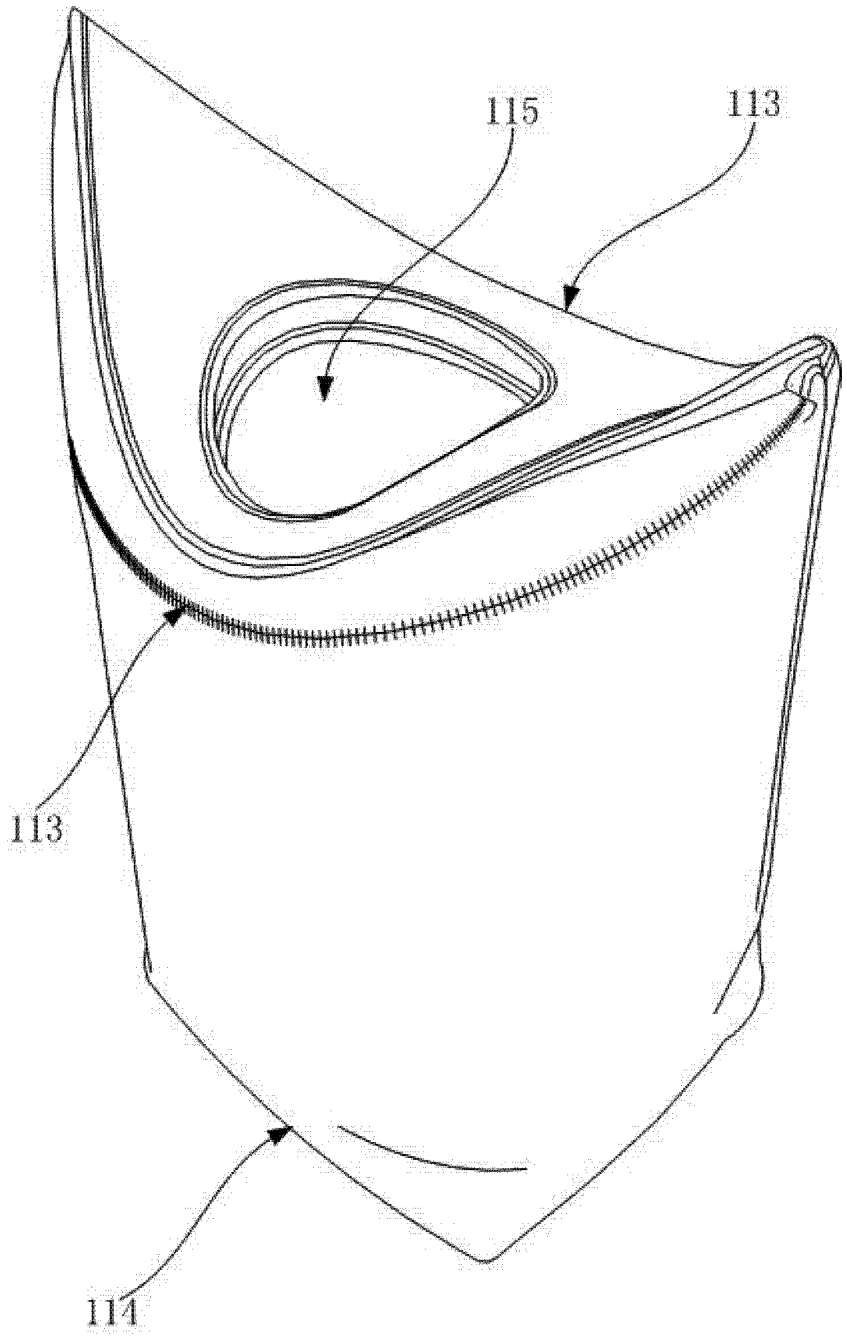

图 4