(19)中华人民共和国国家知识产权局

(12)实用新型专利

(10)授权公告号 CN 201952670 U
(45)授权公告日 2011.08.31

(21)申请号 201020687837.5

(22)申请日 2010.12.29

(73)专利权人 天津禾田电器有限公司
地址 300131 天津市红桥区光荣道 104 号

(72)发明人 张民 张学双 成望淮

(51)Int.Cl.
D06H 7/24(2006.01)

权利要求书 1 页 说明书 1 页 附图 1 页

(54)实用新型名称

一种螺旋剪刀

(57)摘要

本实用新型涉及一种螺旋剪刀，包括螺旋剪刀和定刀，所述的螺旋剪刀是由多个螺旋刀刃固定分布在一根刀轴上，所述螺旋刀刃的外轮廓线在以刀轴的轴线为中心线的同一个圆柱面上，所述螺旋剪刀与定刀的侧面贴紧，且螺旋剪刀的轴线在定刀的上平面的延展面内。本实用新型通过螺旋剪刀与定刀配合，转动剪切，将布条剪成布块，本装置结构简单、可靠，无震动，无噪音，提高剪切效率。

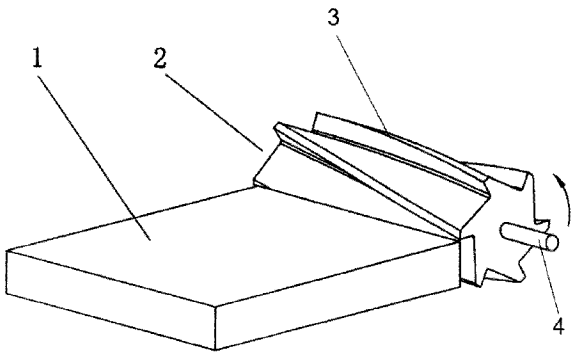

CN 201952670 U

1. 一种螺旋剪刀，其特征在于：包括螺旋剪刀 (2) 和定刀 (1)，所述的螺旋剪刀 (2) 是由多个螺旋刀刃 (3) 固定分布在一根刀轴 (4) 上，所述螺旋刀刃 (3) 的外轮廓线在以刀轴 (4) 的轴线为中心线的同一个圆柱面上，所述螺旋剪刀 (2) 与定刀 (1) 的侧面贴紧，且螺旋剪刀 (2) 的轴线在定刀 (1) 的上平面的延展面内。

一种螺旋剪刀

技术领域

[0001] 本实用新型涉及一种螺旋剪刀。

背景技术

[0002] 纺织品化学检验要求将样品切成几毫米的小方块，便于溶解。布样切碎机首先将样品切成几毫米宽的布条，再用切块机构将布条切成小块。切块机构通常采用一对平刃刀具相对运动配合剪切，这种往复机构在提高剪切速度的同时，震动、噪音也随之加大。

发明内容

[0003] 本实用新型的目的是克服现有技术的不足，提供一种将布条剪成小布块的螺旋剪刀。

[0004] 本实用新型的技术方案为：

[0005] 一种螺旋剪刀，包括螺旋剪刀和定刀，所述的螺旋剪刀是由多个螺旋刀刃固定分布在一根刀轴上，所述螺旋刀刃的外轮廓线在以刀轴的轴线为中心线的同一个圆柱面上，所述螺旋剪刀与定刀的侧面贴紧，且螺旋剪刀的轴线在定刀的上平面的延展面内。

[0006] 本实用新型所具有的有益效果：

[0007] 本实用新型通过螺旋剪刀与定刀配合，转动剪切，将布条剪成布块，本装置结构简单、可靠，无震动，无噪音，提高剪切效率。

附图说明

[0008] 图 1 是本实用新型的结构示意图。

[0009] 图中 1 为定刀，2 为螺旋剪刀，3 为螺旋刀刃，4 为刀轴。

具体实施方式

[0010] 下面结合附图及具体实施方式对本实用新型作进一步说明。

[0011] 如图 1 所示，一种螺旋剪刀，包括螺旋剪刀 2 和定刀 1，所述的螺旋剪刀是由多个螺旋刀刃 3 沿螺旋线固定分布在一根刀轴 4 上，所述螺旋刀刃 3 的外轮廓线在以刀轴 4 的轴线为中心线的同一个圆柱面上，所述螺旋剪刀 2 与定刀 1 的侧面贴紧（以保证螺旋剪刀 2 的螺旋刀刃 3 与定刀 1 接触时没有间隙），且螺旋剪刀 2 的轴线在定刀 1 的上平面的延展面内。

[0012] 使用时，螺旋剪刀 2 沿图 1 中所示的转动方向与定刀 1 配合，转动剪切，将布条剪成布块。

[0013] 上述描述，是说明性的而不是限定性的，因此在不脱离本实用新型总体构思下的变化和修改，应属于本实用新型的保护范围之内。

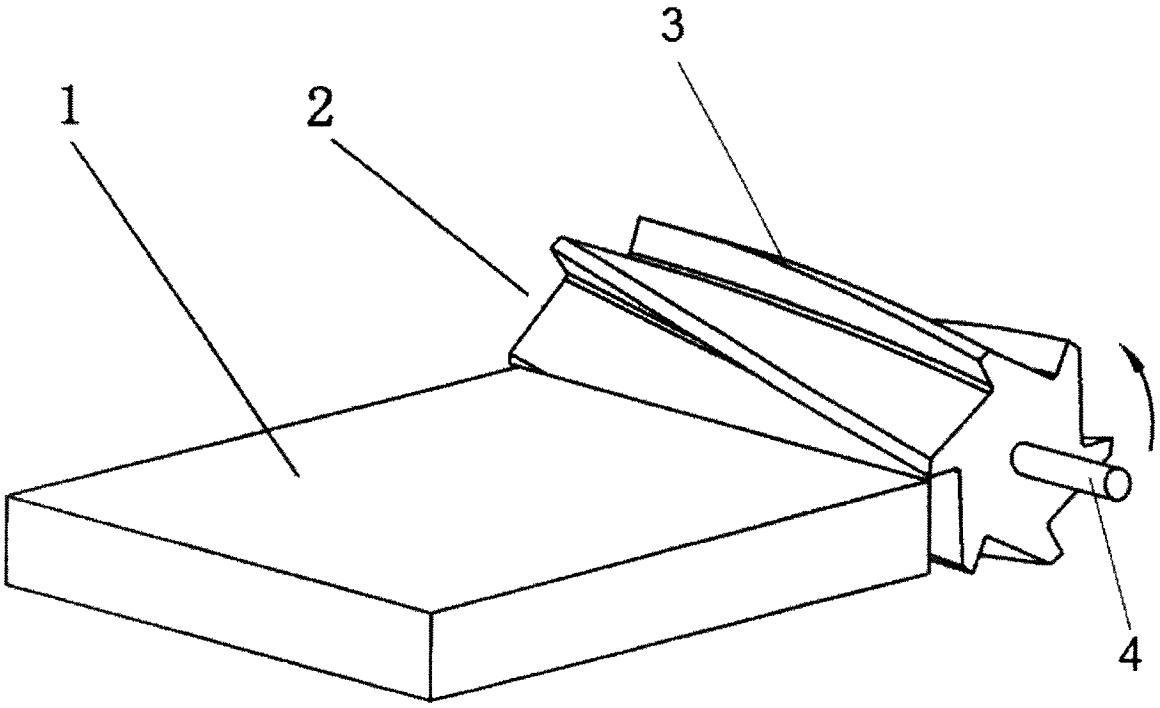

图 1