(19)中华人民共和国国家知识产权局

(12)实用新型专利

(10)授权公告号 CN 207241248 U
(45)授权公告日 2018.04.17

(21)申请号 201720572398.5

(22)申请日 2017.05.22

(73)专利权人 威海职业学院
地址 264200 山东省威海市科技新城(初村北海)

(72)发明人 高磊

(74)专利代理机构 威海科星专利事务所 37202
代理人 于涛

(51)Int.Cl.
B43L 5/02(2006.01)
B43L 13/00(2006.01)

权利要求书1页 说明书3页 附图1页

(54)实用新型名称

一种动漫专业用绘画板

(57)摘要

本实用新型涉及动漫教学技术领域，具体地说是一种动漫专业用绘画板，其设有方形板体，特征在于方形板体的左上方设有连接板，连接板的后端经合页与方形板体相连接，连接板的前端与直角型压板相连接，直角型压板分为横板和竖板，竖板上设有竖直的条形滑槽，滑槽上设有沿着条形滑槽滑动的圆柱形滑台，滑台上设有沿着滑台旋转的标尺板，标尺板的板面上设有条形的通孔，通孔内卡接设有滑动圆板，圆板中部设有供画竖线的穿笔孔，卡接在通孔下方的滑动圆板上设有沿着圆板轴线旋转的圆规尺，圆规尺的一端与滑动圆板相铰接，圆规尺的另一端设有与方形板体垂直的笔头，具有结构简单、使用方便、便于学生学习和掌握动漫绘画基础知识等优点。

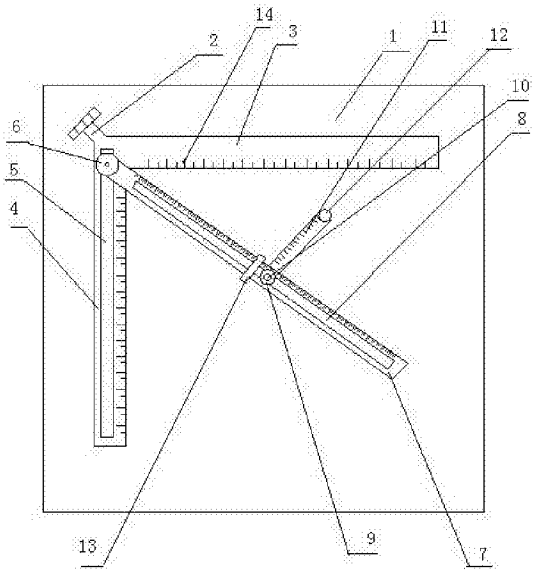

CN 207241248 U

1.一种动漫专业用绘画板，设有方形板体，其特征在于所述的方形板体的左上方设有连接板，所述的连接板的后端经合页与方形板体相连接，所述的连接板的前端与直角型压板相连接，所述的直角型压板分为横板和竖板，所述的竖板上设有竖直的条形滑槽，所述的滑槽上设有沿着条形滑槽滑动的圆柱形滑台，所述的滑台上设有沿着滑台旋转的标尺板，所述的标尺板的板面上设有条形的通孔，所述的通孔内卡接设有滑动圆板，所述的圆板中部设有供画竖线的穿笔孔，所述的卡接在通孔下方的滑动圆板上设有沿着圆板轴线旋转的圆规尺，圆规尺的一端与滑动圆板相铰接，圆规尺的另一端设有与方形板体垂直的笔头。

2.根据权利要求1所述的一种动漫专业用绘画板，其特征在于所述的通孔上设有沿着条形通孔滑动的挡板，所述的挡板卡接的条形通孔上。

3.根据权利要求1所述的一种动漫专业用绘画板，其特征在于所述的直角型压板的横板和竖板、标尺板和圆规尺上设有刻度槽。

4.根据权利要求1所述的一种动漫专业用绘画板，其特征在于所述的直角型压板的横板和竖板上分别设有磁石，与横板和竖板对应的方形板体上设有磁性相反的磁石，直角型压板的横板和竖板经磁性与方形板体相连接。

5.根据权利要求1所述的一种动漫专业用绘画板，其特征在于圆规尺板设为可伸缩的尺板。

一种动漫专业用绘画板

技术领域

[0001] 本实用新型涉及动漫教学技术领域，具体地说是一种结构简单、使用方便、便于学生学习和掌握动漫绘画基础知识的动漫专业用绘画板。

背景技术

[0002] 众所周知，动漫专业学习到的技能包括：绘画、设计基础、色彩应用技巧、建模、场景设施设计以及动画、渲染、数字图像处理以及材质贴图制作等，学生在学习过程中通常会使用绘图板等画图工具，学习动漫的基础就是绘画的功底，而绘画中的物体由是有比例要求的，满足了特定的比例要求就能使绘画的达到美观的状态，特别是绘画零基础的学生，在学习绘画的过程中就需要确定比例线的辅助，通过比例线的辅助作用，就能一步一步提高绘画基础，在绘画比例呈现美观时，就会提高学生的学习的积极性，目前现有的画架一般都是单纯的倾斜的画板和支架组成，需要绘画比例线的时候就需要尺子和圆规或者其他辅助工具的作用，但是，多种辅助工具的存在就会导致画架旁杂乱无章，特别是辅助工具的多次提起和放下就会导致比例线的不准确性提高，浪费纸张的同时也降低了学生学习的积极性。

发明内容

[0003] 本实用新型的目的是解决上述现有技术的不足，提供一种结构简单、使用方便、便于学生学习和掌握动漫绘画基础知识的动漫专业用绘画板。

[0004] 本实用新型解决其技术问题所采用的技术方案是：

[0005] 一种动漫专业用绘画板，设有方形板体，其特征在于所述的方形板体的左上方设有连接板，所述的连接板的后端经合页与方形板体相连接，所述的连接板的前端与直角型压板相连接，所述的直角型压板分为横板和竖板，所述的竖板上设有竖直的条形滑槽，所述的滑槽上设有沿着条形滑槽滑动的圆柱形滑台，所述的滑台上设有沿着滑台旋转的标尺板，所述的标尺板的板面上设有条形的通孔，所述的通孔内卡接设有滑动圆板，所述的圆板中部设有供画竖线的穿笔孔，所述的卡接在通孔下方的滑动圆板上设有沿着圆板轴线旋转的圆规尺，圆规尺的一端与滑动圆板相铰接，圆规尺的另一端设有与方形板体垂直的笔头。

[0006] 本实用新型所述的通孔上设有沿着条形通孔滑动的挡板，所述的挡板卡接的条形通孔上，方便固定滑动圆板，防止在圆板的穿笔孔画直线的情况下滑动。

[0007] 本实用新型所述的直角型压板的横板和竖板、标尺板和圆规尺上设有刻度槽，方便直接画出所需长短的比例线。

[0008] 本实用新型所述的直角型压板的横板和竖板上分别设有磁石，与横板和竖板对应的方形板体上设有磁性相反的磁石，直角型压板的横板和竖板经磁性与方形板体相连接，实现画纸的固定。

[0009] 本实用新型所述的圆规尺板设为可伸缩的尺板，可实现不同直径的圆的比例线的画出。

[0010] 本实用新型由于所述的方形板体的左上方设有连接板，所述的连接板的后端经合页与方形板体相连接，所述的连接板的前端与直角型压板相连接，所述的直角型压板分为横板和竖板，所述的竖板上设有竖直的条形滑槽，所述的滑槽上设有沿着条形滑槽滑动的圆柱形滑台，所述的滑台上设有沿着滑台旋转的标尺板，所述的标尺板的板面上设有条形的通孔，所述的通孔内卡接设有滑动圆板，所述的圆板中部设有供画竖线的穿笔孔，所述的卡接在通孔下方的滑动圆板上设有沿着圆板轴线旋转的圆规尺，圆规尺的一端与滑动圆板相铰接，圆规尺的另一端设有与方形板体垂直的笔头，所述的通孔上设有沿着条形通孔滑动的挡板，所述的挡板卡接的条形通孔上，方便固定滑动圆板，防止在圆板的穿笔孔画直线的情况下滑动，所述的直角型压板的横板和竖板、标尺板和圆规尺上设有刻度槽，方便直接画出所需长短的比例线，所述的直角型压板的横板和竖板上分别设有磁石，与横板和竖板对应的方形板体上设有磁性相反的磁石，直角型压板的横板和竖板经磁性与方形板体相连接，实现画纸的固定，所述的圆规尺板设为可伸缩的尺板，可实现不同直径的圆的比例线的画出，具有结构简单、使用方便、便于学生学习和掌握动漫绘画基础知识等优点。

附图说明

[0011] 图1是本实用新型的结构示意图。

具体实施方式

[0012] 下面结合附图对本实用新型进一步说明：

[0013] 如附图所示，一种动漫专业用绘画板，设有方形板体1，其特征在于所述的方形板体1的左上方设有连接板2，所述的连接板2的后端经合页与方形板体1相连接，所述的连接板2的前端与直角型压板相连接，所述的直角型压板分为横板3和竖板4，所述的竖板4上设有竖直的条形滑槽5，所述的滑槽5上设有沿着条形滑槽5滑动的圆柱形滑台6，所述的滑台6上设有沿着滑台6旋转的标尺板7，所述的标尺板7的板面上设有条形的通孔8，所述的通孔8内卡接设有滑动圆板9，所述的圆板9中部设有供画竖线的穿笔孔10，所述的卡接在通孔8下方的滑动圆板9上设有沿着圆板9轴线旋转的圆规尺11，圆规尺11的一端与滑动圆板9相铰接，圆规尺11的另一端设有与方形板体1垂直的笔头，所述的通孔8上设有沿着条形通孔滑动的挡板13，所述的挡板13卡接的条形通孔8上，方便固定滑动圆板9，防止在圆板9的穿笔孔10画直线的情况下滑动，所述的直角型压板的横板3和竖板4、标尺板7和圆规尺11上设有刻度槽14，方便直接画出所需长短的比例线，所述的直角型压板的横板3和竖板4上分别设有磁石，与横板和竖板对应的方形板体上设有磁性相反的磁石，直角型压板的横板3和竖板4经磁性与方形板体相连接，实现画纸的固定，所述的圆规尺板设为可伸缩的尺板，可实现不同直径的圆的比例线的画出。

[0014] 本实用新型在使用时，可是以实现横线、竖线、圆的比例线和斜线的画出，当需要画横线时，可通过直角型压板的竖板4刻度位置将横线画出，需要画竖线时，将滑动圆板9上移动要需要的刻度位置上，经挡板13固定，然后将笔固定在穿笔孔10内，通过沿着条形滑槽5滑动滑台6将标尺板7竖直移动，画出竖线，当需要画圆时，通过将滑动圆板9上移动要需要的刻度位置上，经挡板13固定，然后选择圆规尺的长度确定圆的直径，然后转动标尺板7下方的圆规尺11，进而实现圆的比例线的画出，在不需要使用时，将标尺板7收纳在左侧的竖

板4上方，不妨碍绘画，需要画斜线时，就可根据斜线的角度将标尺板7旋转到一定的角度，在标尺板7的边缘画出斜线，本实用新型由于所述的方形板体1的左上方设有连接板2，所述的连接板2的后端经合页与方形板体1相连接，所述的连接板2的前端与直角型压板相连接，所述的直角型压板分为横板3和竖板4，所述的竖板4上设有竖直的条形滑槽5，所述的滑槽5上设有沿着条形滑槽5滑动的圆柱形滑台6，所述的滑台6上设有沿着滑台6旋转的标尺板7，所述的标尺板7的板面上设有条形的通孔8，所述的通孔8内卡接设有滑动圆板9，所述的圆板9中部设有供画竖线的穿笔孔10，所述的卡接在通孔8下方的滑动圆板9上设有沿着圆板9轴线旋转的圆规尺11，圆规尺11的一端与滑动圆板9相铰接，圆规尺11的另一端设有与方形板体1垂直的笔头，所述的通孔8上设有沿着条形通孔滑动的挡板13，所述的挡板13卡接的条形通孔8上，方便固定滑动圆板9，防止在圆板9的穿笔孔10画直线的情况下滑动，所述的直角型压板的横板3和竖板4、标尺板7和圆规尺11上设有刻度槽14，方便直接画出所需长短的比例线，所述的直角型压板的横板3和竖板4上分别设有磁石，与横板和竖板对应的方形板体上设有磁性相反的磁石，直角型压板的横板3和竖板4经磁性与方形板体相连接，实现画纸的固定，所述的圆规尺板设为可伸缩的尺板，可实现不同直径的圆的比例线的画出，具有结构简单、使用方便、便于学生学习和掌握动漫绘画基础知识等优点。

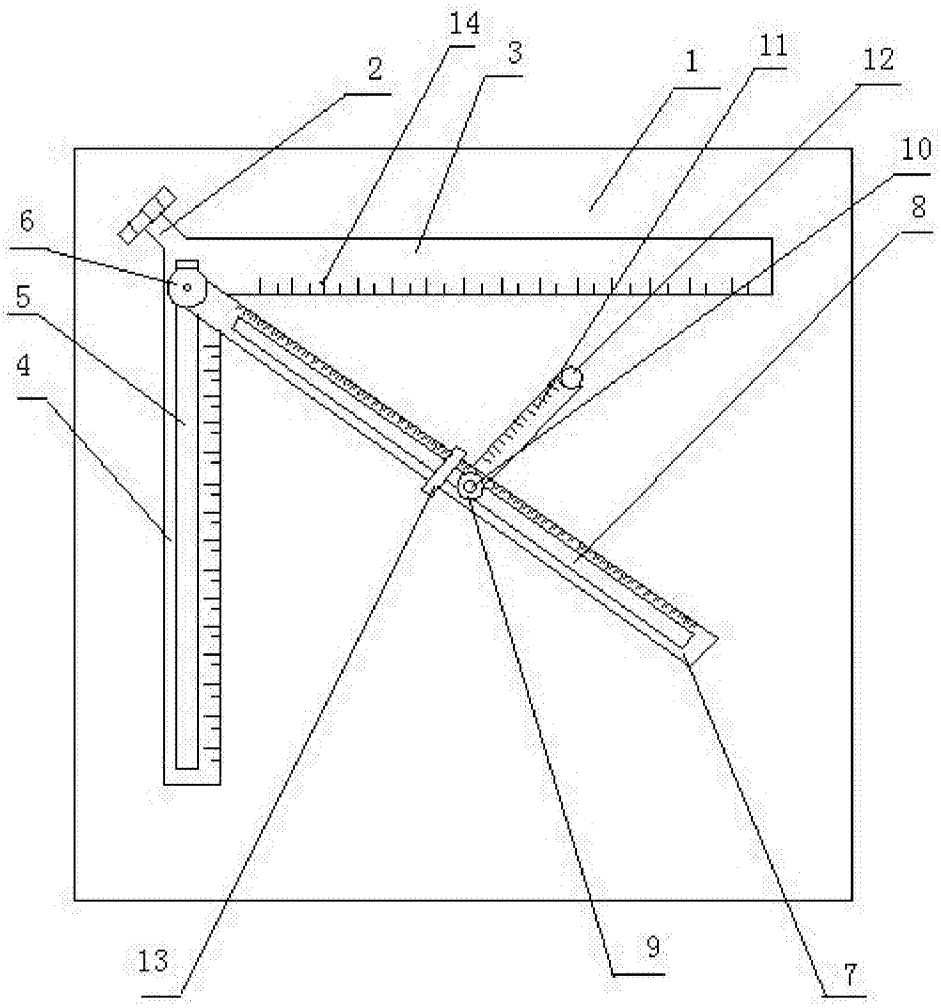

图1