(19)中华人民共和国国家知识产权局

(12)实用新型专利

(10)授权公告号 CN 214146907 U
(45)授权公告日 2021.09.07

(21)申请号 202120024018.0

(22)申请日 2021.01.06

(73)专利权人 温州市福特阀门管件有限公司
地址 325000 浙江省温州市经济技术开发区滨海园区明珠路B401地块757号

(72)发明人 胡文灿 项光兴 项光聪 项小落 胡光明

(51)Int.Cl.
F16L 19/06(2006.01)

权利要求书1页 说明书2页 附图2页

(54)实用新型名称

一种具有插装接头的不锈钢管件

(57)摘要

本实用新型涉及不锈钢管件技术领域，尤其是一种具有插装接头的不锈钢管件，包括连接管，所述连接管两端对称固定连接有圆筒，所述连接管内部设置有两根不锈钢管件，所述圆筒内设置有两个相互对称的弧形板，且所述不锈钢管件在两个弧形板之间，两块所述弧形板的外壁均固定连接有楔形块，所述圆筒侧壁开设有与楔形块相匹配的斜槽并与之滑动配合，所述楔形块一端设置有滑动机构，所述楔形块一侧设置有推动机构，本实用新型有利于连接不锈钢管件，且有利于提高密封性。

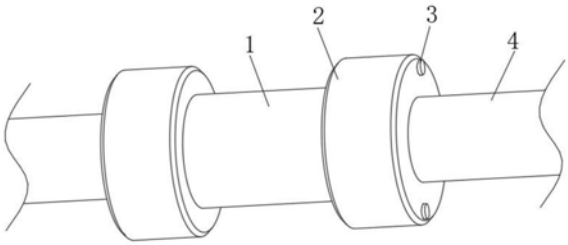

CN 214146907 U

1.一种具有插装接头的不锈钢管件,包括连接管(1),其特征在于,所述连接管(1)两端对称固定连接有圆筒(2),所述连接管(1)内部设置有两根不锈钢管件(4),所述圆筒(2)内设置有两个相互对称的弧形板(8),且所述不锈钢管件(4)在两个弧形板(8)之间,两块所述弧形板(8)的外壁均固定连接有楔形块(9),所述圆筒(2)侧壁开设有与楔形块(9)相匹配的斜槽(7)并与之滑动配合,所述楔形块(9)一端设置有滑动机构,所述楔形块(9)一侧设置有推动机构。

2.根据权利要求1所述的一种具有插装接头的不锈钢管件,其特征在于,所述滑动机构包括对称固定安装在楔形块(9)一端两侧的滑块(11),所述斜槽(7)底部两侧开设有与滑块(11)相匹配的滑槽(6)并与之滑动配合。

3.根据权利要求1所述的一种具有插装接头的不锈钢管件,其特征在于,所述推动机构包括对称插装在圆筒(2)两侧的螺栓(3)并与之螺纹配合,所述螺栓(3)端部转动连接活动块(10)的一端侧壁,且所述活动块(10)在斜槽(7)内部并与之螺纹配合。

4.根据权利要求1所述的一种具有插装接头的不锈钢管件,其特征在于,所述弧形板(8)端部均固定连接有橡胶条(5)。

5.根据权利要求1所述的一种具有插装接头的不锈钢管件,其特征在于,所述弧形板(8)内壁均固定连接有密封圈(12),且所述密封圈(12)抵住不锈钢管件(4)的外壁。

一种具有插装接头的不锈钢管件

技术领域

[0001] 本实用新型涉及不锈钢管件技术领域，尤其涉及一种具有插装接头的不锈钢管件。

背景技术

[0002] 不锈钢管件属于管件的一种，它是由不锈钢的材质制成所以叫不锈钢管件，它包含：不锈钢弯头，不锈钢三通，不锈钢四通，不锈钢异径管，不锈钢管帽等，现有的管件连接需要在管件端部焊接法兰而后通过螺栓进行连接，操作繁琐，且密封性不好。

发明内容

[0003] 本实用新型的目的是为了解决背景技术中存在的缺点，而提出的一种具有插装接头的不锈钢管件。

[0004] 为达到以上目的，本实用新型采用的技术方案为：一种具有插装接头的不锈钢管件，包括连接管，所述连接管两端对称固定连接有圆筒，所述连接管内部设置有两根不锈钢管件，所述圆筒内设置有两个相互对称的弧形板，且所述不锈钢管件在两个弧形板之间，两块所述弧形板的外壁均固定连接有楔形块，所述圆筒侧壁开设有与楔形块相匹配的斜槽并与之滑动配合，所述楔形块一端设置有滑动机构，所述楔形块一侧设置有推动机构。

[0005] 优选的，所述滑动机构包括对称固定安装在楔形块一端两侧的滑块，所述斜槽底部两侧开设有与滑块相匹配的滑槽并与之滑动配合。

[0006] 优选的，所述推动机构包括对称插装在圆筒两侧的螺栓并与之螺纹配合，所述螺栓端部转动连接活动块的一端侧壁，且所述活动块在斜槽内部并与之螺纹配合。

[0007] 优选的，所述弧形板端部均固定连接有橡胶条。

[0008] 优选的，所述弧形板内壁均固定连接有密封圈，且所述密封圈抵住不锈钢管件的外壁。

[0009] 与现有技术相比，本实用新型具有以下有益效果：本实用新型通过设置滑动机构、推动机构、楔形块等，将需要连接的两根不锈钢管件分别插装在连接管内，通过拧动螺栓，由于螺栓端部转动连接有活动块，且活动块在斜槽内部并与之滑动配合，活动块受到螺栓的推动从而能够沿斜槽移动，从而能够推动楔形块进行移动，楔形块在沿斜槽移动的同时产生纵向的位移，从而能够驱动两块弧形板相互挤压，从而能够使得密封圈紧贴不锈钢管件外壁，增强密封性，本实用新型有利于连接不锈钢管件，且有利于提高密封性。

附图说明

[0010] 图1为本实用新型一种具有插装接头的不锈钢管件的结构示意图；

[0011] 图2为本实用新型一种具有插装接头的不锈钢管件的剖视图；

[0012] 图3为本实用新型一种具有插装接头的不锈钢管件图1中A处的放大图。

[0013] 图中：连接管1；圆筒2；螺栓3；不锈钢管件4；橡胶条5；滑槽6；斜槽7；弧形板8；楔形

块9;活动块10;滑块11;密封圈12。

具体实施方式

[0014] 以下描述用于揭露本实用新型以使本领域技术人员能够实现本实用新型。以下描述中的优选实施例只作为举例,本领域技术人员可以想到其他显而易见的变型。

[0015] 如图1-图3所示的一种具有插装接头的不锈钢管件,包括连接管1,连接管1两端对称固定连接有圆筒2,连接管1内部设置有两根不锈钢管件4,圆筒2内设置有两个相互对称的弧形板8,且不锈钢管件4在两个弧形板8之间,两块弧形板8的外壁均固定连接有楔形块9,圆筒2侧壁开设有与楔形块9相匹配的斜槽7并与之滑动配合,楔形块9一端设置有滑动机构,楔形块9一侧设置有推动机构,通过设置圆筒2以及连接管1等,以便于套装两根需要连接的不锈钢管件4,并通过设置滑动机构与推动机构等对弧形板8进行移动,从而对不锈钢管件4进行紧固并且能够增强密封性。

[0016] 滑动机构包括对称固定安装在楔形块9一端两侧的滑块11,斜槽7底部两侧开设有与滑块11相匹配的滑槽6并与之滑动配合,通过在楔形块9端部设置滑块11,以便于楔形块9能够沿滑槽6进行移动。

[0017] 推动机构包括对称插装在圆筒2两侧的螺栓3并与之螺纹配合,螺栓3端部转动连接活动块10的一端侧壁,且活动块10在斜槽7内部并与之螺纹配合,通过设置螺栓3,由于螺栓3端部转动连接有活动块10,因此,通过转动螺栓3从而能够带动活动块10移动,从而能够推动楔形块9进行移动。

[0018] 弧形板8端部均固定连接有橡胶条5,弧形板8内壁均固定连接有密封圈12,且密封圈12抵住不锈钢管件4的外壁,弧形板8相互挤压时,能够带动橡胶条5和密封圈12移动,增强密封性。

[0019] 工作时,将需要连接的两根不锈钢管件4分别插装在连接管1内,通过拧动螺栓3,由于螺栓3端部转动连接有活动块10,且活动块10在斜槽7内部并与之滑动配合,活动块10受到螺栓3的推动从而能够沿斜槽7移动,从而能够推动楔形块9进行移动,楔形块9在沿斜槽7移动的同时产生纵向的位移,从而能够驱动两块弧形板8相互挤压,从而能够使得密封圈12紧贴不锈钢管件4外壁,增强密封性,本实用新型有利于连接不锈钢管件4,且有利于提高密封性。

[0020] 以上显示和描述了本实用新型的基本原理、主要特征和本实用新型的优点。本行业的技术人员应该了解,本实用新型不受上述实施例的限制,上述实施例和说明书中描述的只是本实用新型的原理,在不脱离本实用新型精神和范围的前提下本实用新型还会有各种变化和改进,这些变化和改进都落入要求保护的本实用新型的范围内。本实用新型要求的保护范围由所附的权利要求书及其等同物界定。

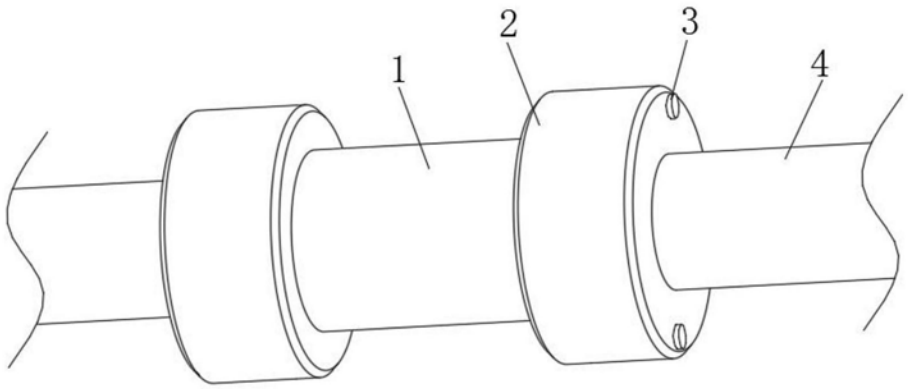

图1

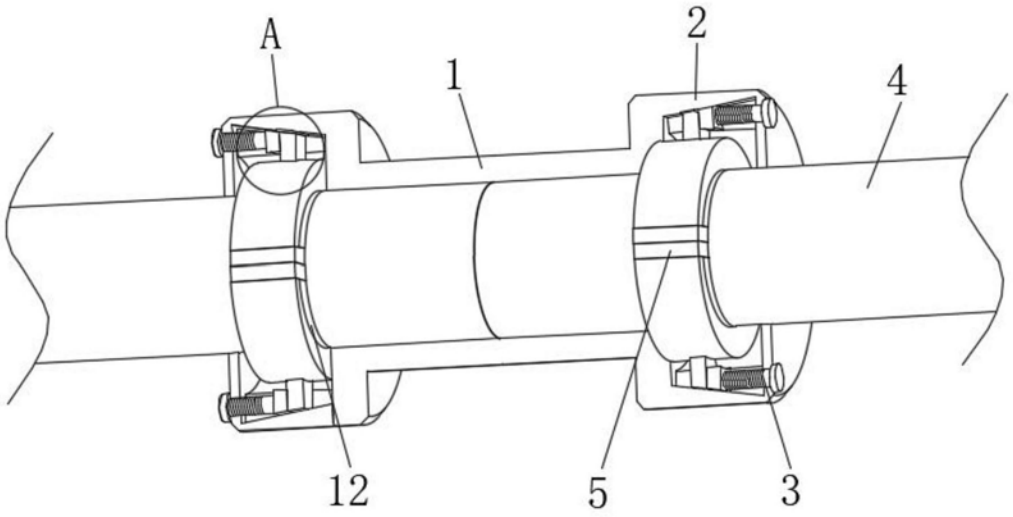

图2

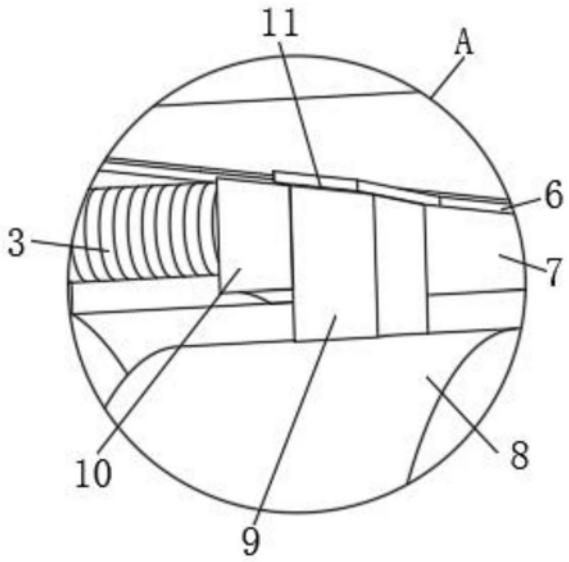

图3