(19)国家知识产权局

(12)实用新型专利

(10)授权公告号 CN 216952398 U
(45)授权公告日 2022.07.12

(21)申请号 202220800363.3

(22)申请日 2022.04.08

(73)专利权人 浙江国际海运职业技术学院
地址 316102 浙江省舟山市临城新区海天大道268号

(72)发明人 韩君

(74)专利代理机构 深圳众邦专利代理有限公司 44545
专利代理师 周建和

(51)Int.Cl.
F16M 11/04(2006.01)
F16M 11/10(2006.01)
F16M 11/18(2006.01)
F16M 11/16(2006.01)
F16M 13/02(2006.01)

权利要求书1页 说明书4页 附图3页

(54)实用新型名称

一种多媒体互动移屏机械装置

(57)摘要

本实用新型公开了一种多媒体互动移屏机械装置，包括主板，所述主板正面的上部开设有第一滑槽，所述主板正表面的下部开设有第二滑槽。该一种多媒体互动移屏机械装置，通过主板、第一滑槽、第二滑槽、滑块、第一连接板、显示屏、第二连接板、电动伸缩柱和固定板的设置，使用者将电动伸缩柱启动之后，电动伸缩柱会推动第二连接板移动，第二连接板会带动显示屏与第一连接板移动，第一连接板就可以带动滑块在第一滑槽与第二滑槽内部移动，使用者还可以随时将停止电动伸缩柱的移动，并且电动伸缩柱停止之后将会固定显示屏的位置，通过以上设置，达到了使用者可以自由的移动多媒体，且停止的时候多媒体固定稳定的目的。

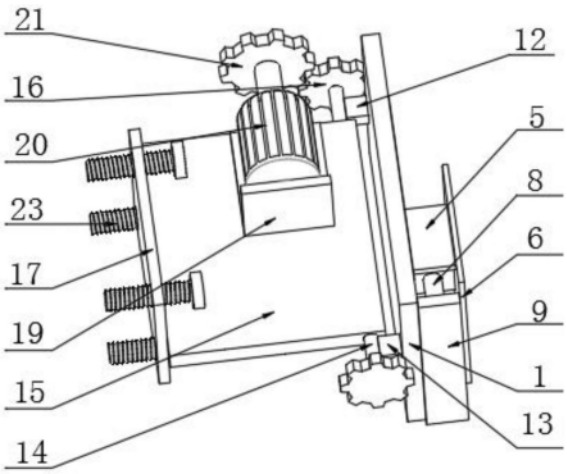

CN 216952398 U

1.一种多媒体互动移屏机械装置,包括主板(1),其特征在于:所述主板(1)正面的上部开设有第一滑槽(2),所述主板(1)正表面的下部开设有第二滑槽(3),所述第一滑槽(2)与第二滑槽(3)的内部均活动连接有滑块(4),所述滑块(4)的正面固定连接有第一连接板(5),所述第一连接板(5)的正面固定连接有显示屏(6),所述显示屏(6)背面的中部固定连接有第二连接板(7),所述第二连接板(7)的一侧固定连接有电动伸缩柱(8),所述电动伸缩柱(8)的一端固定连接有固定板(9)。

2.根据权利要求1所述的一种多媒体互动移屏机械装置,其特征在于:所述第一滑槽(2)的正面固定连接有上滑盖(10),所述第二滑槽(3)的正面固定连接有下滑盖(11)。

3.根据权利要求1所述的一种多媒体互动移屏机械装置,其特征在于:所述主板(1)背面的一侧固定连接有第二连接块(13),所述主板(1)背面的另一侧固定连接有第一连接块(12)。

4.根据权利要求3所述的一种多媒体互动移屏机械装置,其特征在于:所述第一连接块(12)与第二连接块(13)的背面固定连接有第一滚柱(14),所述第一滚柱(14)的两端均固定连接有主齿轮(16)。

5.根据权利要求4所述的一种多媒体互动移屏机械装置,其特征在于:所述主齿轮(16)的外表面啮合连接有动齿轮(21),所述主齿轮(16)的一侧固定连接有电机(20)。

6.根据权利要求5所述的一种多媒体互动移屏机械装置,其特征在于:所述电机(20)的下表面固定连接有连接垫(19),所述连接垫(19)的下表面固定连接有副板(15),所述副板(15)上开设有第二孔洞(24)。

7.根据权利要求6所述的一种多媒体互动移屏机械装置,其特征在于:所述副板(15)的背面固定连接有第三连接板(17),所述第三连接板(17)上方开设有第一孔洞(18),所述第一孔洞(18)的内部螺纹连接有螺钉(23)。

8.根据权利要求1所述的一种多媒体互动移屏机械装置,其特征在于:所述显示屏(6)的正面固定连接有保护膜(22)。

一种多媒体互动移屏机械装置

技术领域

[0001] 本实用新型涉及一种多媒体互动移屏机械装置技术领域，特别涉及一种多媒体互动移屏机械装置。

背景技术

[0002] 多媒体是多种媒体的综合，一般包括文本，声音和图像等多种媒体形式，在计算机系统中，多媒体指组合两种或两种以上媒体的一种人机交互式信息交流和传播媒体，用的媒体包括文字、图片、照片、声音、动画和影片，以及程式所提供的互动功能。

[0003] 现有的多媒体互动移屏机械装置，存在着移动过后停止时，停止的不是很稳定的问题，还存在着无法对多媒体进行角度调整的问题，这些问题都给使用者在使用的过程中带来了一些麻烦。

发明内容

[0004] 本实用新型的主要目的在于提供一种多媒体互动移屏机械装置，可以有效解决背景技术中的问题。

[0005] 为实现上述目的，本实用新型采取的技术方案为：

[0006] 一种多媒体互动移屏机械装置，包括主板，所述主板正面的上部开设有第一滑槽，所述主板正表面的下部开设有第二滑槽，所述第一滑槽与第二滑槽的内部均活动连接有滑块，所述滑块的正面固定连接有第一连接板，所述第一连接板的正面固定连接有显示屏，所述显示屏背面的中部固定连接有第二连接板，所述第二连接板的一侧固定连接有电动伸缩柱，所述电动伸缩柱的一端固定连接有固定板。

[0007] 为了很好地防止滑块的掉落，作为本实用新型一种多媒体互动移屏机械装置，所述第一滑槽的正面固定连接有上滑盖，所述第二滑槽的正面固定连接有下滑盖。

[0008] 为了更好的让主板与第一滚柱连接起来，作为本实用新型一种多媒体互动移屏机械装置，所述主板背面的一侧固定连接有第二连接块，所述主板背面的另一侧固定连接有第一连接块。

[0009] 为了更方便的带动第一滚柱的转动，作为本实用新型一种多媒体互动移屏机械装置，所述第一连接块与第二连接块的背面固定连接有第一滚柱，所述第一滚柱的两端均固定连接有主齿轮。

[0010] 为了更方便的带动动齿轮的转动，作为本实用新型一种多媒体互动移屏机械装置，所述主齿轮的外表面啮合连接有动齿轮，所述主齿轮的一侧固定连接有电机。

[0011] 为了更好的对电机进行固定，作为本实用新型一种多媒体互动移屏机械装置，所述电机的下表面固定连接有连接垫，所述连接垫的下表面固定连接有副板，所述副板上开设有第二孔洞。

[0012] 为了更好的固定副板的位置，作为本实用新型一种多媒体互动移屏机械装置，所述副板的背面固定连接有第三连接板，所述第三连接板上方开设有第一孔洞，所述第一孔

洞的内部螺纹连接有螺钉。

[0013] 为了更好的对显示屏进行一个保护，作为本实用新型一种多媒体互动移屏机械装置，所述显示屏的正面固定连接有保护膜。

[0014] 与现有技术相比，本实用新型具有如下有益效果：

[0015] 1、该一种多媒体互动移屏机械装置，通过主板、第一滑槽、第二滑槽、滑块、第一连接板、显示屏、第二连接板、电动伸缩柱和固定板的设置，使用者将电动伸缩柱启动之后，电动伸缩柱会推动第二连接板移动，第二连接板会带动显示屏与第一连接板移动，第一连接板就可以带动滑块在第一滑槽与第二滑槽内部移动，使用者还可以随时将停止电动伸缩柱的移动，并且电动伸缩柱停止之后将会固定显示屏的位置，通过以上设置，达到了使用者可以自由的移动多媒体，且停止的时候多媒体固定稳定的目的。

[0016] 2、该一种多媒体互动移屏机械装置，通过第一连接块、第二连接块、第一滚柱、副板、主齿轮、第一孔洞、连接垫、电机和动齿轮的设置，当使用者启动电机之后，电机将会带动动齿轮的转动，动齿轮带动主齿轮与第一滚柱的转动，第一滚柱将会通过第一连接块与第二连接块带动主板进行位置的调整，通过以上设计，达到了对多媒体进行角度调整的目的。

附图说明

[0017] 图1为本实用新型实施例1一种多媒体互动移屏机械装置的显示屏结构示意图；

[0018] 图2为本实用新型实施例1一种多媒体互动移屏机械装置的主板结构示意图；

[0019] 图3为本实用新型实施例1一种多媒体互动移屏机械装置的滑块结构示意图；

[0020] 图4为本实用新型实施例1一种多媒体互动移屏机械装置的连接垫结构示意图；

[0021] 图5为本实用新型实施例1一种多媒体互动移屏机械装置的电机结构示意图；

[0022] 图6为本实用新型实施例2一种多媒体互动移屏机械装置的保护膜结构示意图。

[0023] 图中：1、主板；2、第一滑槽；3、第二滑槽；4、滑块；5、第一连接板；6、显示屏；7、第二连接板；8、电动伸缩柱；9、固定板；10、上滑盖；11、下滑盖；12、第一连接块；13、第二连接块；14、第一滚柱；15、副板；16、主齿轮；17、第三连接板；18、第一孔洞；19、连接垫；20、电机；21、动齿轮；22、保护膜；23、螺钉；24、第二孔洞。

具体实施方式

[0024] 下面将结合本实用新型实施例中的附图，对本实用新型实施例中的技术方案进行清楚、完整地描述，显然，所描述的实施例仅仅是本实用新型一部分实施例，而不是全部的实施例。基于本实用新型中的实施例，本领域普通技术人员在没有做出创造性劳动前提下所获得的所有其他实施例，都属于本实用新型保护的范围。

[0025] 实施例1

[0026] 如图1-4所示，一种多媒体互动移屏机械装置，包括主板1，主板1正面的上部开设有第一滑槽2，主板1正表面的下部开设有第二滑槽3，第一滑槽2与第二滑槽3的内部均活动连接有滑块4，滑块4的正面固定连接有第一连接板5，第一连接板5的正面固定连接有显示屏6，显示屏6背面的中部固定连接有第二连接板7，第二连接板7的一侧固定连接有电动伸缩柱8，电动伸缩柱8的一端固定连接有固定板9。

[0027] 具体使用时，通过主板1、第一滑槽2、第二滑槽3、滑块4、第一连接板5、显示屏6、第二连接板7、电动伸缩柱8和固定板9的设置，使用者将电动伸缩柱8启动之后，电动伸缩柱8会推动第二连接板7移动，第二连接板7会带动显示屏6与第一连接板5移动，第一连接板5就可以带动滑块4在第一滑槽2与第二滑槽3内部移动，使用者还可以随时将停止电动伸缩柱8的移动，并且电动伸缩柱8停止之后将会固定显示屏6的位置，通过以上设置，达到了使用者可以自由的移动多媒体，且停止的时候多媒体固定稳定的目的。

[0028] 在本实施例中，第一滑槽2的正面固定连接有上滑盖10，第二滑槽3的正面固定连接有下滑盖11。

[0029] 具体使用时，上滑盖10与下滑盖11的设计，可以很好地防止滑块4的掉落。

[0030] 在本实施例中，主板1背面的一侧固定连接有第二连接块13，主板1背面的另一侧固定连接有第一连接块12。

[0031] 具体使用时，第一连接块12与第二连接块13的设计，可以更好的让主板1与第一滚柱14连接起来。

[0032] 在本实施例中，第一连接块12与第二连接块13的背面固定连接有第一滚柱14，第一滚柱14的两端均固定连接有主齿轮16。

[0033] 具体使用时，主齿轮16的设计，可以让更方便的带动第一滚柱14的转动。

[0034] 在本实施例中，主齿轮16的外表面啮合连接有动齿轮21，主齿轮16的一侧固定连接有电机20。

[0035] 具体使用时，电机20的设计，可以更方便的带动动齿轮21的转动。

[0036] 在本实施例中，电机20的下表面固定连接有连接垫19，连接垫19的下表面固定连接有副板15，副板15上开设有第二孔洞24。

[0037] 具体使用时，连接垫19的设计，可以更好的对电机20进行固定。

[0038] 在本实施例中，副板15的背面固定连接有第三连接板17，第三连接板17上方开设有第一孔洞18，第一孔洞18的内部螺纹连接有螺钉23。

[0039] 具体使用时，第三连接板17、第一孔洞18和螺钉23的设计，可以更好的固定副板15的位置。

[0040] 工作原理：通过主板1、第一滑槽2、第二滑槽3、滑块4、第一连接板5、显示屏6、第二连接板7、电动伸缩柱8和固定板9的设置，使用者将电动伸缩柱8启动之后，电动伸缩柱8会推动第二连接板7移动，第二连接板7会带动显示屏6与第一连接板5移动，第一连接板5就可以带动滑块4在第一滑槽2与第二滑槽3内部移动，使用者还可以随时将停止电动伸缩柱8的移动，并且电动伸缩柱8停止之后将会固定显示屏6的位置，通过以上设置，达到了使用者可以自由的移动多媒体，且停止的时候多媒体固定稳定的目的，通过第一连接块12、第二连接块13、第一滚柱14、副板15、主齿轮16、第一孔洞18、连接垫19、电机20和动齿轮21的设置，当使用者启动电机20之后，电机20将会带动动齿轮21的转动，动齿轮21带动主齿轮16与第一滚柱14的转动，第一滚柱14将会通过第一连接块12与第二连接块13带动主板1进行位置的调整，通过以上设计，达到了对多媒体进行角度调整的目的。

[0041] 实施例2

[0042] 如图5所示，本实施例区别实施例1的区别特征是：显示屏6的正面固定连接有保护膜22。

[0043] 具体使用时，保护膜22的设计，可以更好的对显示屏6进行一个保护。

[0044] 以上显示和描述了本实用新型的基本原理和主要特征和本实用新型的优点。本行业的技术人员应该了解，本实用新型不受上述实施例的限制，上述实施例和说明书中描述的只是说明本实用新型的原理，在不脱离本实用新型精神和范围的前提下，本实用新型还会有各种变化和改进，这些变化和改进都落入要求保护的本实用新型范围内。本实用新型要求保护范围由所附的权利要求书及其等效物界定。

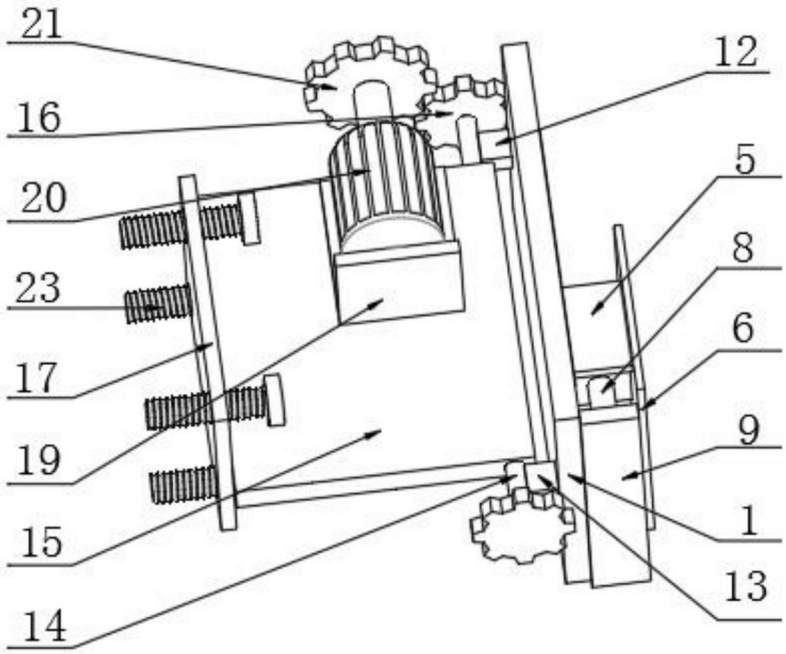

图1

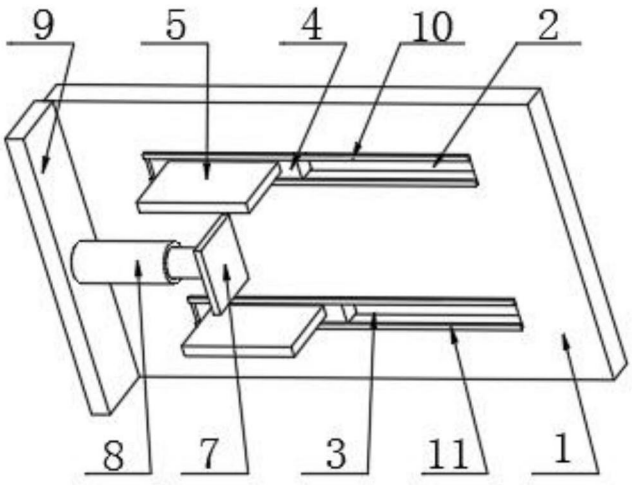

图2

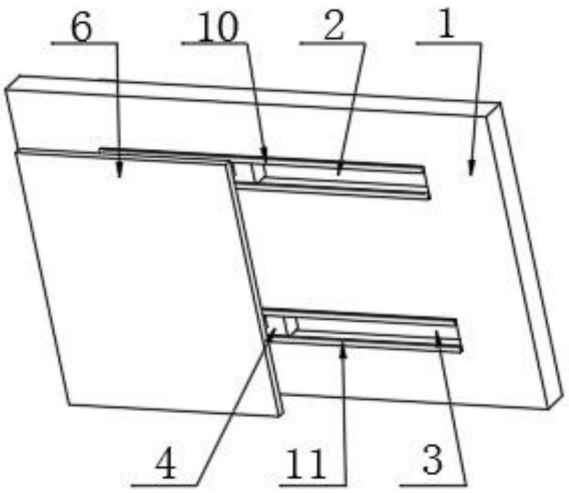

图3

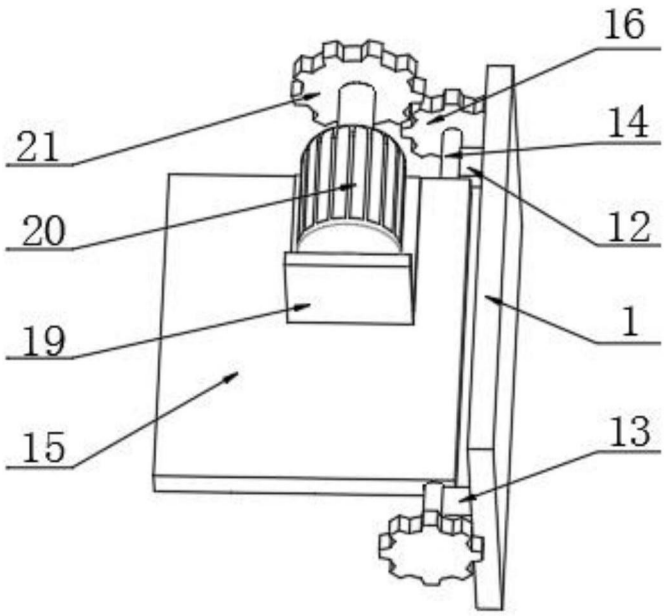

图4

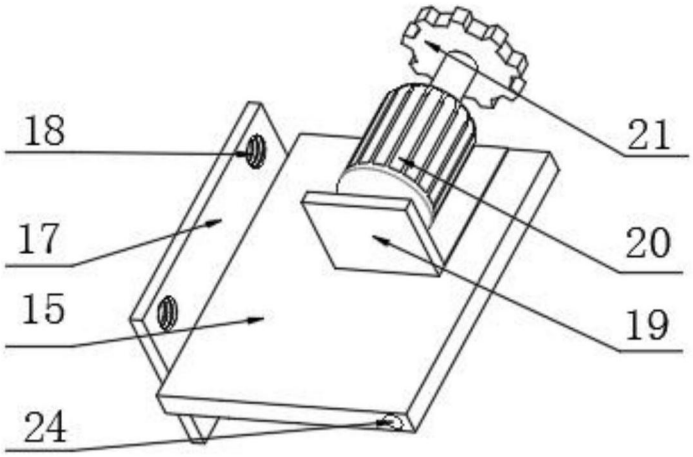

图5

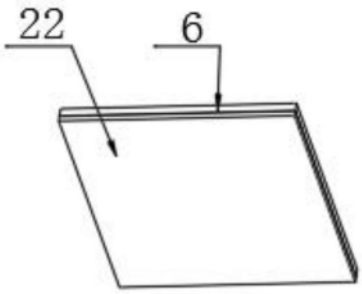

图6