(19)中华人民共和国国家知识产权局

(12)实用新型专利

(10)授权公告号 CN 207114919 U
(45)授权公告日 2018.03.16

(21)申请号 201720702098.4

(22)申请日 2017.06.16

(73)专利权人 邹洋
地址 212300 江苏省镇江市丹阳市开泰路商住楼一单元701

(72)发明人 邹洋

(74)专利代理机构 南京纵横知识产权代理有限公司 32224
代理人 董建林

(51)Int.Cl.
*G02C 7/00*(2006.01)
*G02C 5/00*(2006.01)

权利要求书1页 说明书3页 附图1页

(54)实用新型名称

一种无框眼镜镜片和眼镜

(57)摘要

本实用新型公开了一种无框眼镜镜片和眼镜，所述镜片上设有沿着镜片周侧设置的凹槽，所述凹槽上套设有保护套，所述保护套上设有适配于凹槽的突起部，所述镜片周侧边缘或凹槽内涂覆有染料。本实用新型提供的一种无框眼镜镜片，涂料和保护套均具有抗摔、耐磨、防裂、耐脏等功效，由该镜片制成的眼镜外形美观，且具有不同的功能，具有良好的应用前景，值得推广。

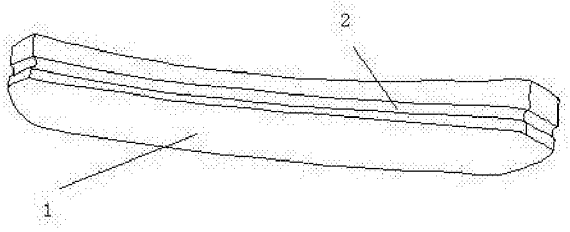


CN 207114919 U

1.一种无框眼镜镜片，其特征在于，所述镜片上设有沿着镜片周侧设置的凹槽，所述凹槽上套设有保护套，所述保护套上设有适配于凹槽的突起部，所述镜片周侧边缘或凹槽内涂覆有染料。

2.根据权利要求1所述的一种无框眼镜镜片，其特征在于，所述凹槽的宽度为0.6~1mm，深度为0.8~1mm。

3.根据权利要求1所述的一种无框眼镜镜片，其特征在于，所述染料包括普通染料或功能性染料。

4.根据权利要求3所述的一种无框眼镜镜片，其特征在于，所述功能性染料包括夜光染料、变色涂料、吸热涂料、磁性液体染料或者金属涂料中的一种或多种。

5.根据权利要求1所述的一种无框眼镜镜片，其特征在于，所述保护套由橡胶、乳胶、硅胶中的一种或多种材料制成。

6.根据权利要求5所述的一种无框眼镜镜片，其特征在于，所述保护套为扁平状。

7.根据权利要求1所述的一种无框眼镜镜片，其特征在于，所述镜片的材质为树脂镜片、亚克力镜片或PC镜片。

8.根据权利要求1所述的一种无框眼镜镜片，其特征在于，所述镜片的种类为平光镜片、近视镜片、远视镜片、渐进多焦点镜片、双光镜片。

9.一种设有权利要求1-8任一项所述的一种无框眼镜镜片的无框眼镜，其特征在于，所述眼镜还包括中梁、鼻托和镜腿，所述中梁连接两片无框眼镜镜片，所述鼻托设置在两片无框眼镜镜片相靠近的内侧一端，所述镜腿设置在两片无框眼镜镜片相远离的外侧一端。

# 一种无框眼镜镜片和眼镜

## 技术领域

[0001] 本实用新型涉及一种无框眼镜镜片和眼镜，属于眼镜技术领域。

## 背景技术

[0002] 眼镜既是保护眼睛的工具，又是一种美容装饰品，既有有框眼镜又有无框眼镜，其中无框眼镜由于其质轻、美观深受人们青睐。但正是由于无框的特性，使得无框眼镜在使用过程中都是以镜片边缘直接接触其它物体，比如放在桌子上或者掉落到地上，这就造成了镜片边缘容易损坏的情况，磨损较为严重，缩短眼镜的使用寿命。此外，在使用过程中，如果手抓了镜片边缘，由于镜片的材质问题，手上的指纹印或者手上有一些不干净的话将很容易弄脏镜片边缘，无框眼镜在摆放的时候如果接触面不干净也很容易弄脏外边缘。且现有的无框眼镜外观较为单一，颜色单调，越来越难以符合人们对美观、舒适度的追求。另，由于无框眼镜镜片没有框架保护，是直接以镜片边缘接触物体，所以边缘较为容易损坏，普通无框眼镜没有保护，一但损坏，比如边缘裂口、崩边等将造成无法修复的损伤，除非花钱再买一副镜片，还需要专业人员加工制作，费时费力，因此，需要进行进一步研究。

## 实用新型内容

[0003] 为解决现有技术中存在的不足，本实用新型的目的在于提供一种无框眼镜镜片，抗摔、耐磨、防裂、耐脏，由该镜片制成的眼镜外形美观，且具有不同的功能，具有良好的应用前景，值得推广。

[0004] 为了实现上述目标，本实用新型采用如下的技术方案：

[0005] 一种无框眼镜镜片，其特征在于，所述镜片上设有沿着镜片周侧设置的凹槽，所述凹槽上套设有保护套，所述保护套上设有适配于凹槽的突起部，所述镜片周侧边缘或凹槽内涂覆有染料。

[0006] 前述的一种无框眼镜镜片，其特征在于，所述凹槽的宽度为0.6~1mm，深度为0.8~1mm。

[0007] 前述的一种无框眼镜镜片，其特征在于，所述染料包括普通染料或功能性染料。

[0008] 前述的一种无框眼镜镜片，其特征在于，所述功能性染料包括夜光染料、变色涂料、吸热涂料、磁性液体染料或者金属涂料中的一种或多种。

[0009] 前述的一种无框眼镜镜片，其特征在于，所述保护套由橡胶、乳胶、硅胶中的一种或多种材料制成。

[0010] 前述的一种无框眼镜镜片，其特征在于，所述保护套为扁平状。

[0011] 前述的一种无框眼镜镜片，其特征在于，所述镜片的材质为树脂镜片、亚克力镜片或PC镜片。

[0012] 前述的一种无框眼镜镜片，其特征在于，所述镜片的种类为平光镜片、近视镜片、远视镜片、渐进多焦点镜片、双光镜片。

[0013] 一种设有前述的一种无框眼镜镜片的无框眼镜，其特征在于，所述眼镜还包括中

梁、鼻托和镜腿，所述中梁连接两片无框眼镜镜片，所述鼻托设置在两片无框眼镜镜片相靠近的内侧一端，所述镜腿设置在两片无框眼镜镜片相远离的外侧一端。

[0014] 本实用新型所达到的有益效果：

[0015] 本实用新型提供的一种无框眼镜镜片和眼镜，在镜片的外周侧边缘处开设了凹槽，根据眼镜要求的功能不同，在凹槽内或者整个边缘外表面涂覆了普通染料或者功能性染料，普通染料既具有丰富的颜色使之更美观，又具有保护镜片边缘、易抓握感及耐脏的优点，功能性染料除此之外则还具有相对应的功能，如发光、变色、吸热防雾等，使得由此镜片制成的眼镜功能不再单一，外观更加美观外，使用起来也更为方便、舒适。此外，为了进一步保护镜片，防止染料脱落，还设置了与凹槽相适配的保护套，保护套套设在镜片外周侧，保护套上的突起部卡设在凹槽内，贴合紧密牢固，不容易滑动。保护套的设置有效保护镜片外边缘，防裂抗摔，由于保护套由橡胶、乳胶、硅胶中的一种或多种软性材料制成，柔软舒适，手抓感优越，手拿眼镜的时候手感舒适，且耐脏易清洗，橡胶套耐脏性特别好，清洗方便，使镜片不容易脏也可很方便的拆卸清洗，且保护套拥有丰富的颜色和花纹，为眼镜增添美感和个性，更可随意更换自己喜欢的造型颜色，增加美观。使用该保护套后，可以很好的保护镜片，哪怕橡胶套在一些情况下损坏了，也可以很方便的拆卸更换，成本低廉，更不需要专业人员修理，省时省力。该种无框眼镜镜片，抗摔、耐磨、防裂、耐脏，由该镜片制成的眼镜外形美观，且具有不同的功能，具有良好的应用前景，值得推广。

## 附图说明

[0016] 图1是本实用新型的无框眼镜镜片的结构示意图；

[0017] 图2是本实用新型的保护套的剖视图；

[0018] 图中附图标记的含义：

[0019] 1：镜片；2：凹槽；3：保护套；4：突起部。

## 具体实施方式

[0020] 下面结合附图对本实用新型作进一步描述。以下实施例仅用于更加清楚地说明本实用新型的技术方案，而不能以此来限制本实用新型的保护范围。

[0021] 如图1和图2所示，一种无框眼镜镜片，所述镜片1上设有沿着镜片1周侧设置的凹槽2，所述凹槽2上套设有保护套3，所述保护套3上设有适配于凹槽2的突起部4，保护套的宽度与镜片的宽度大体一致，保护套上的突起部与凹槽相适配，突起部可以卡设入凹槽内，所述镜片1周侧边缘或凹槽2内涂覆有染料。对于染料和保护套，该种无框眼镜镜片可单独涂抹染料制作使用，也可单独使用保护套制作使用，更能染料和保护套相结合制作使用，根据实际情况进行选择。

[0022] 进一步的，所述凹槽2的宽度为0.6~1mm，深度为0.8~1mm。根据镜片的实际需要进行选择，既不影响镜片的外观以及视线，又能与保护套配合起到良好的保护作用。

[0023] 进一步的，所述染料包括普通染料或功能性染料。普通染料就能有效保护镜片边缘，抗摔，防磨，防裂，染料(涂料或者漆等)都是液体凝固的，在成分和结构上都是具有一定的柔韧性，这就很好的起到了保护的作用，且染料具有非常丰富的颜色，镜片配上不同的颜色来达到增添美感的目的，此外，涂覆染料后，抓握感更好，也更难脏。

[0024] 进一步的，所述功能性染料包括夜光染料、变色涂料、吸热涂料、磁性液体染料或者金属涂料中的一种或多种，功能性染料除具有普通染料的作用外，还具有自身特有的不同功能，不同的功能性染料对应不同的功能，根据眼镜的要求使用。

[0025] 其中，夜光染料是一种夜晚能发光的染料，涂抹在镜片周侧的凹槽内，夜晚眼镜会变得很绚丽，而且由于夜晚佩戴眼镜的人视力会更差，所以也更有助于夜晚找寻到自己的眼镜，以免造成夜晚由于视力不佳而难找眼镜的问题。

[0026] 变色涂料是一种能根据温度的不同或者光照的不同而产生颜色变化的涂料，使眼镜色调不再单一，更添美感与个性。

[0027] 吸热涂料是一种能从接触物吸收热量的涂料，镜片由于温度增高而产生雾气会使得视力受限，所以吸热涂料能很好的吸收镜片的热量从而减少产生的雾气。

[0028] 磁性液体染料，是一种加入了纳米级微小的磁体而形成的一种涂料，涂抹在镜片周侧凹槽内，使之形成磁循环产生磁场，磁场能有效的缓解疲劳，促进血液循环，改善微循环，调节血压、降低血粘度，消炎、镇痛作用等多种对身体有益的作用。

[0029] 金属涂料是一种金属液态化的涂料，涂抹后会凝固，具有金属光泽以及金属的特性，对镜片的美观和保护有很好的提高。

[0030] 进一步的，所述保护套3由橡胶、乳胶、硅胶中的一种或多种材料制成，保护套3可以有多种不同的颜色，且保护套上设置有不同的花纹，这样彩色保护套卡设在凹槽内围设在镜片周侧，使得镜片更为美观，且能更好的保护镜片外边缘，减少磨损，所述保护套3为扁平状，由于保护套3套设在镜片外周侧，扁平状的设置更有利于二者紧密贴合，且不会过多增加镜片的尺寸。

[0031] 利用该种镜片制成无框眼镜，所述眼镜还包括中梁、鼻托和镜腿，每副眼镜配设两片该种无框眼镜镜片，所述中梁连接两片无框眼镜镜片，鼻托及镜腿均为两个一组对称设置，所述鼻托设置在两片无框眼镜镜片相靠近的内侧一端，所述镜腿设置在两片无框眼镜镜片相远离外侧的一端。

[0032] 以上所述仅是本实用新型的优选实施方式，应当指出，对于本技术领域的普通技术人员来说，在不脱离本实用新型技术原理的前提下，还可以做出若干改进和变形，这些改进和变形也应视为本实用新型的保护范围。

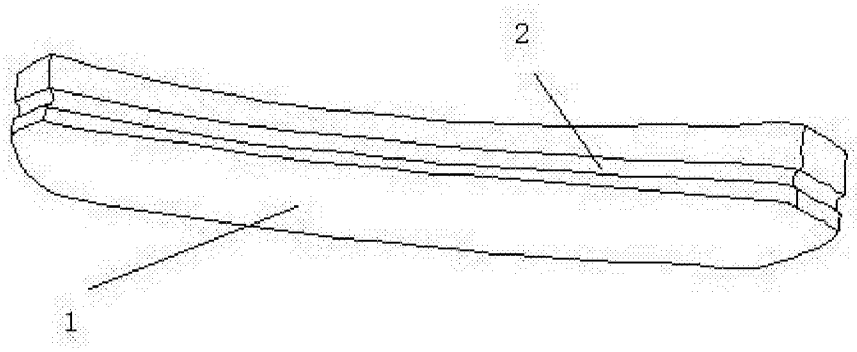


图1

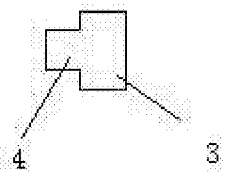


图2