(19)中华人民共和国国家知识产权局

(12)实用新型专利

(10)授权公告号 CN 211932599 U
(45)授权公告日 2020.11.17

(21)申请号 201922379948.3

(22)申请日 2019.12.26

(73)专利权人 广州城建职业学院
地址 510925 广东省广州市从化环市东路166号

(72)发明人 何丽 田甜 邓飞 兰兴武

(74)专利代理机构 广州知友专利商标代理有限公司 44104
代理人 宣国华 何秋林

(51)Int.Cl.
A41B 13/06(2006.01)
A41B 17/00(2006.01)

权利要求书1页 说明书2页 附图2页

(54)实用新型名称

一种新生儿抱被

(57)摘要

本实用新型公开了一种新生儿抱被，该抱被上设置有定型枕以及用于容纳新生儿身体的凹槽，该凹槽的尺寸与新生儿体型适配，在新生儿躺在所述凹槽中时，凹槽两槽壁分别与新生儿的两臂相贴。本实用新型的抱被功能丰富，不仅能御寒，还能防偏头，更甚者，它能模拟宝妈手臂环抱的感觉，给婴儿更多安慰。

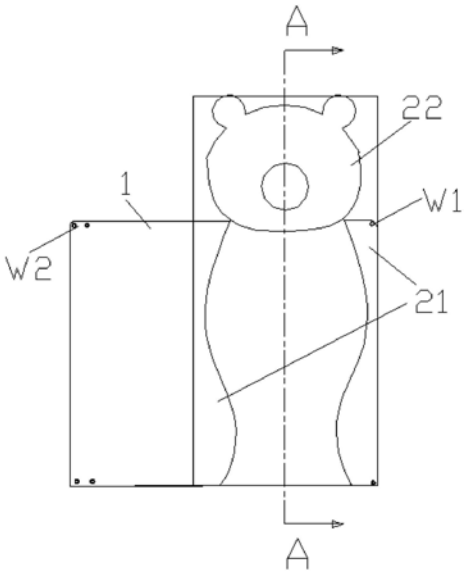

CN 211932599 U

1.一种新生儿抱被，其特征在于，该抱被上设置有定型枕以及用于容纳新生儿身体的凹槽，该凹槽的尺寸与新生儿体型适配，在新生儿躺在所述凹槽中时，凹槽两槽壁分别与新生儿的两臂相贴。

2.根据权利要求1所述的新生儿抱被，其特征在于，所述槽壁中间高，两端低。

3.根据权利要求1或2所述的新生儿抱被，其特征在于，所述抱被包括底被和与所述底被活动连接的附件，所述凹槽由两槽壁附件与所述底被连接后构成。

4.根据权利要求3所述的新生儿抱被，其特征在于，两所述槽壁附件之间的距离可调，即所述凹槽的宽度可调，以适配不同体型的婴儿。

5.根据权利要求3所述的新生儿抱被，其特征在于，所述定型枕同样为所述抱被的附件。

6.根据权利要求1所述的新生儿抱被，其特征在于，所述定型枕由记忆棉构成。

7.根据权利要求3所述的新生儿抱被，其特征在于，所述槽壁附件上还设置有连接结构，该连接结构用于与所述底被上作为盖被使用的部分上设置的连接结构配合连接，以让所述盖被能始终贴合在新生儿的身体上。

一种新生儿抱被

技术领域

[0001] 本实用新型涉及一种新生儿抱被。

背景技术

[0002] 婴儿出生后，由于环境的变化，会缺乏安全感，特别需要被紧紧裹住的感觉，让他感觉好像一直在妈妈的怀抱中一样，抱被刚好能满足新生儿这个方面的需求，容易让宝宝产生安全感，减少哭闹和不安的情绪。另外，新生儿的头骨较软，且生长速度快，加上这一时期的婴儿需要较长的睡眠时间，所以，迫切需要一款可以给新生儿安全感，同时可以对新生儿的头型起到定型作用的新生儿抱被。

实用新型内容

[0003] 本实用新型的发明目的在于，提供一款可以给新生儿安全感，同时可以对新生儿的头型起到定型作用的新生儿抱被。

[0004] 本实用新型的发明目的通过如下技术方案实现：一种新生儿抱被，其特征在于，该抱被上设置有定型枕以及用于容纳新生儿身体的凹槽，该凹槽的尺寸与新生儿体型适配，在新生儿躺在所述凹槽中时，凹槽两槽壁分别与新生儿的两臂相贴。

[0005] 所述槽壁中间高，两端低。槽壁上端低，主要考虑到如果宝宝喜欢以“投降”姿势入睡，槽壁高度不至于影响到其舒适性；槽壁下端低，可以方便妈妈们抱起宝宝；槽壁中间高的设计，除模拟妈妈怀抱感觉外，还旨在为宝宝提供安全防护，避免宝宝翻出安全范围。

[0006] 作为改进方案：所述抱被包括底被和与所述底被活动连接的附件，所述凹槽由两槽壁附件与所述底被连接后构成。

[0007] 两所述槽壁附件之间的距离可调，即所述凹槽的宽度可调，以适配不同体型的婴儿。

[0008] 所述定型枕同样为所述抱被的附件。

[0009] 所述定型枕优选由记忆棉构成。

[0010] 所述槽壁附件上还设置有连接结构，该连接结构用于与所述底被上作为盖被使用的部分上设置的连接结构配合连接，以让所述盖被能始终贴合在新生儿的身体上。

[0011] 相比于现有技术，本实用新型具有如下有益效果：

[0012] 1)本实用新型的抱被功能丰富，不仅能御寒，还能防偏头，更甚者，它能模拟宝妈手臂环抱的感觉，给婴儿更多安慰。

[0013] 2)本实用新型凹槽中间高两端低的设计，一方面不影响喜欢以“投降”姿势入睡的宝宝的睡眠舒适度，另一面，不妨碍宝妈抱起宝宝，槽壁中间高的设计，除能模拟妈妈怀抱感觉外，还能为宝宝提供安全防护，避免宝宝翻出安全范围。

[0014] 3)本实用新型抱被由底被和与底被活动连接的附件构成，该结构使得本实用新型的抱被加工简单，有利于节省成本。

[0015] 4)本实用新型凹槽的宽度可调，可适配不同体型的婴儿。

附图说明

[0016] 图1为实施例一的结构示意图；

[0017] 图2为实施例一的A-A视图。

具体实施方式

[0018] 实施例一

[0019] 一种小熊新生儿抱被，如图1、2所示，其包括底被1和与底被1活动连接的附件。本实施例中，附件主要包括槽壁附件21和定型枕22。

[0020] 本实施例中，底被1形状如图1所示，区别于常规方形被子，本实施例中的底被1针对新生儿头部作了特别设计，避免底被1对折形成盖被时蒙住了宝宝的口鼻，而特别将宝宝身体下方的一半作了加长设计。定型枕22底部通过魔术贴刚好粘固在加长部分上。定型枕22由记忆棉构成。定型枕22下方两侧位置，以魔术贴粘固有两槽壁附件21，它们之间形成有尺寸与新生儿体型适配的凹槽L，在新生儿躺在凹槽L中时，凹槽L两槽壁分别与新生儿的两臂相贴，以模拟妈妈手臂怀抱的感觉，有利于使宝宝睡的更加安稳。凹槽L的槽壁采用了中间高两端低的设计，图2中的h取值范围推荐为3-5cm。槽壁上端低，主要考虑到如果宝宝喜欢以“投降”姿势入睡，槽壁高度不至于影响到其舒适性；槽壁下端低，可以方便妈妈们抱起宝宝；槽壁中间高的设计，除模拟妈妈怀抱感觉外，还旨在为宝宝提供安全防护，避免宝宝翻出安全范围。上述凹槽L的形状，即从上到中部，弧线形增大，继而由中部到下部弧线形缩小，并在下端形成燕尾状，该形状的凹槽只是本实用新型可选实施方式的一种，本实用新型凹槽并不必然限于这种形状，如简单的方形凹槽同样可以。

[0021] 槽壁附件21底面设置魔术贴勾面，底被1相应位置设置魔术贴毛面，相较于勾面，毛面具有较大宽度，以使两槽壁附件21之间的距离可调，即使凹槽L的宽度可调，以适配不同体型的婴儿。以冗余纽扣或扣眼的方式也能达到类似效果。

[0022] 槽壁附件21上还设置有连接结构W1，连接结构W1用于与盖被上设置的连接结构W2配合连接，以让盖被能始终贴合在新生儿的身体上。

[0023] 实施例中无论是底被1还是其上的附件，均以纯棉材料为面材。

[0024] 本实施例的新生儿抱被，既能御寒，还能防偏头，更甚者，它能给婴儿更多安慰，同时也能更好的守护婴儿安全。

[0025] 本实施例中的底被也可以采用常规包被替代，使用时，提醒用户注意盖被不要蒙住宝宝的口鼻即可，需要提醒的是，此时盖被上的连接结构应该作相应调整。

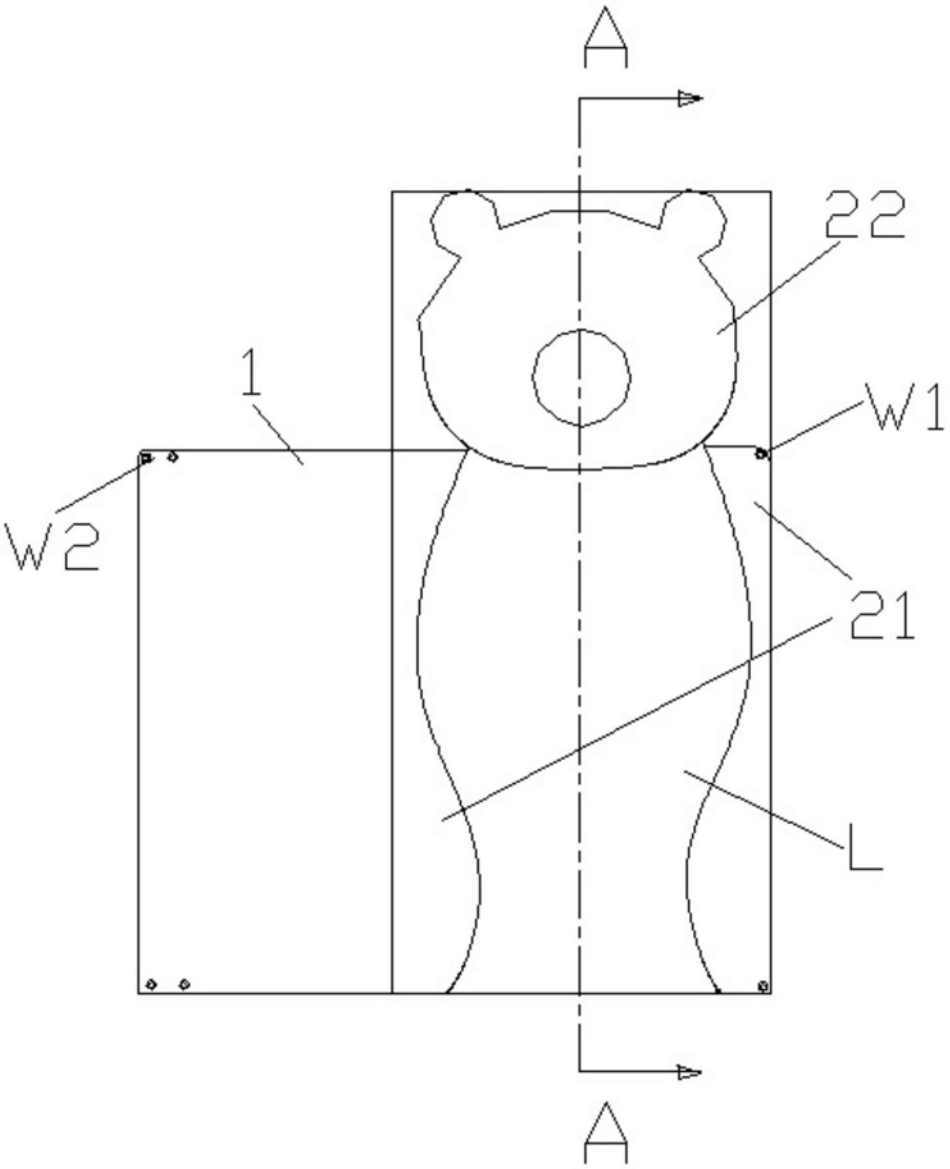

图1

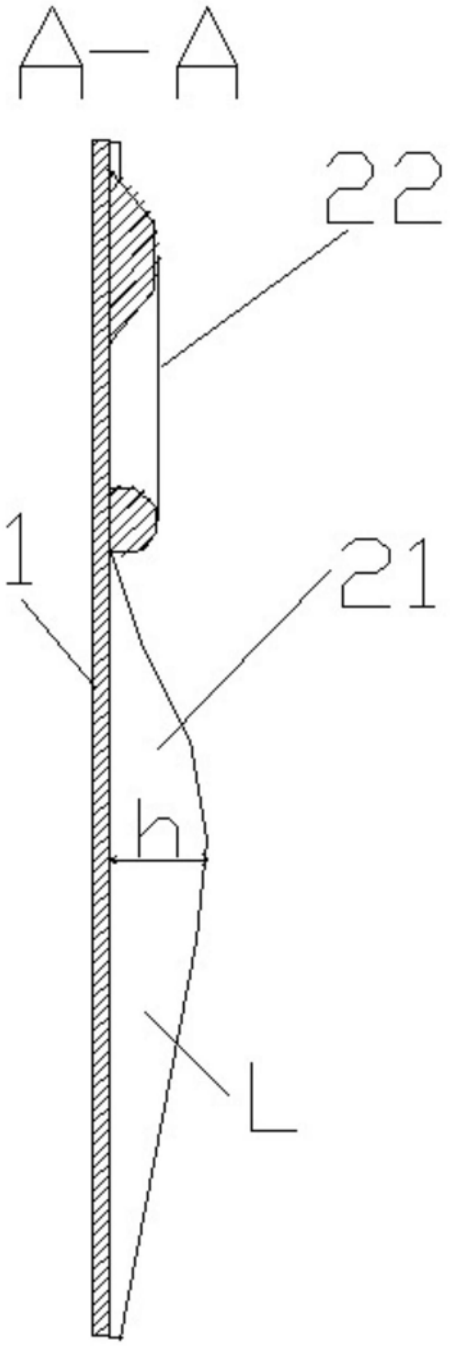

图2