(19)中华人民共和国国家知识产权局

(12)实用新型专利

(10)授权公告号 CN 215679906 U
(45)授权公告日 2022.01.28

(21)申请号 202122003124.3
(22)申请日 2021.08.24
(73)专利权人 湖南省山水体检有限公司
地址 410000 湖南省长沙市雨花区洞井中路476号武峰大厦2地块2栋201室301室
(72)发明人 陆国斌 周帅成 简清桂 何章 周雀
(74)专利代理机构 长沙都创云天知识产权代理事务所(普通合伙) 43274
代理人 夏轩
(51)Int.Cl.
G09F 9/30(2006.01)
B08B 1/00(2006.01)
B08B 11/04(2006.01)
F16M 11/42(2006.01)

权利要求书1页 说明书4页 附图3页

(54)实用新型名称

一种用于预防接种和体检管理的信息推送装置

(57)摘要

本实用新型涉及信息推送装置技术领域，具体为一种用于预防接种和体检管理的信息推送装置，包括显示器本体，所述显示器本体的下端固定安装有底座，所述显示器本体的前侧设置有屏幕，所述显示器本体的右侧焊接有安装盒，且安装盒的中部开设有第一滑槽，所述第一滑槽的内侧纵向插设有第一螺杆，且第一螺杆通过轴承与安装盒相连接。本实用新型通过设置第一螺杆和第一螺套的螺纹结构，只需启动电机，电机将通过第一螺杆的转动带动清洁杆在显示器本体的前端移动，此时清洁杆上的刷毛对显示器本体前侧的屏幕进行擦拭清洁，使得屏幕可以保持洁净，方便了人们观看屏幕，大大方便了工作人员的清洁操作，增加本装置的实用性。

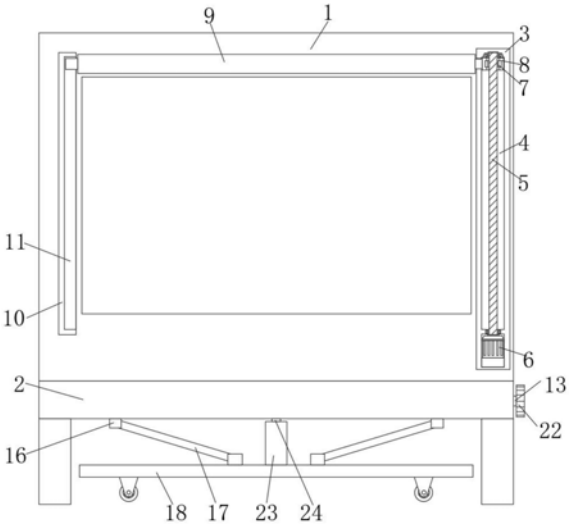

CN 215679906 U

1.一种用于预防接种和体检管理的信息推送装置,包括显示器本体(1),其特征在于:所述显示器本体(1)的下端固定安装有底座(2),所述显示器本体(1)的前侧设置有屏幕,所述显示器本体(1)的右侧焊接有安装盒(3),且安装盒(3)的中部开设有第一滑槽(4),所述第一滑槽(4)的内侧纵向插设有第一螺杆(5),且第一螺杆(5)通过轴承与安装盒(3)相连接,所述第一螺杆(5)的下端安装有电机(6),且电机(6)安装在安装盒(3)上,所述第一螺杆(5)的外侧套设有第一螺套(7),且第一螺套(7)的外侧套接有第一滑块(8),所述第一滑块(8)的左端焊接有清洁杆(9),且清洁杆(9)在显示器本体(1)的前端,所述清洁杆(9)的后端设置有刷毛,所述清洁杆(9)的左端通过限位机构与显示器本体(1)相连接。

2.根据权利要求1所述的一种用于预防接种和体检管理的信息推送装置,其特征在于:所述限位机构包括限位盒(10),所述显示器本体(1)的左端焊接有限位盒(10),且限位盒(10)的中部纵向开设有限位槽(11),所述清洁杆(9)的左端插设在限位槽(11)的内侧。

3.根据权利要求2所述的一种用于预防接种和体检管理的信息推送装置,其特征在于:所述限位槽(11)的横截面呈梯形,所述清洁杆(9)的左端与限位槽(11)的内壁相适配。

4.根据权利要求1所述的一种用于预防接种和体检管理的信息推送装置,其特征在于:所述底座(2)的前后两侧均开设有第二滑槽(12),且第二滑槽(12)的内侧横向插设有第二螺杆(13),所述第二螺杆(13)通过轴承与底座(2)相连接,所述第二螺杆(13)的两侧均套设有第二螺套(14),且第二螺套(14)的外侧套接有第二滑块(15),所述第二滑块(15)的下端焊有连接块(16),且连接块(16)的下侧铰接有铰接杆(17),所述铰接杆(17)的下端铰接有另一组连接块(16),且另一组所述连接块(16)的下端焊接有底板(18),所述底板(18)在底座(2)的下侧,所述底板(18)的下端四角均安装有滑轮,所述第二螺杆(13)的右侧套接有第一锥齿(19),所述底座(2)的右侧通过轴承安装有连接杆(20),且连接杆(20)的两端均安装有第二锥齿(21),所述第二锥齿(21)与第一锥齿(19)相啮合,后侧所述第二螺杆(13)的右端从底座(2)的右端伸出,后侧所述第二螺杆(13)的右端焊接有转把(22)。

5.根据权利要求4所述的一种用于预防接种和体检管理的信息推送装置,其特征在于:所述底板(18)的中部焊接有套杆(23),所述底座(2)的下端焊接有限位杆(24),且限位杆(24)插设在套杆(23)的内侧。

6.根据权利要求4所述的一种用于预防接种和体检管理的信息推送装置,其特征在于:所述转把(22)呈圆环形,所述转把(22)的外侧设置有防滑纹。

一种用于预防接种和体检管理的信息推送装置

技术领域

[0001] 本实用新型涉及信息推送装置技术领域，具体为一种用于预防接种和体检管理的信息推送装置。

背景技术

[0002] 信息推送装置是指将服务器的信息输送给液晶电视机等显示设备可以接受的音视频输入形成音视频文件播放的装置，由于机器在使用时暴露在空气中，空气中飘散的灰尘会落到显示屏上，在屏幕上堆积影响到人们的正常观看，但传统的机器不带有除尘清洁功能，人工操作起来费时费力。为此我们提出了一种用于预防接种和体检管理的信息推送装置来解决上述问题。

实用新型内容

[0003] 本实用新型的目的在于提供一种用于预防接种和体检管理的信息推送装置，以解决上述背景技术中提出的由于机器在使用时暴露在空气中，空气中飘散的灰尘会落到显示屏上，在屏幕上堆积影响到人们的正常观看，但传统的机器不带有除尘清洁功能，人工操作起来费时费力的问题。

[0004] 为实现上述目的，本实用新型提供如下技术方案：一种用于预防接种和体检管理的信息推送装置，包括显示器本体，所述显示器本体的下端固定安装有底座，所述显示器本体的前侧设置有屏幕，所述显示器本体的右侧焊接有安装盒，且安装盒的中部开设有第一滑槽，所述第一滑槽的内侧纵向插设有第一螺杆，且第一螺杆通过轴承与安装盒相连接，所述第一螺杆的下端安装有电机，且电机安装在安装盒上，所述第一螺杆的外侧套设有第一螺套，且第一螺套的外侧套接有第一滑块，所述第一滑块的左端焊接有清洁杆，且清洁杆在显示器本体的前端，所述清洁杆的后端设置有刷毛，所述清洁杆的左端通过限位机构与显示器本体相连接。

[0005] 优选的，所述限位机构包括限位盒，所述显示器本体的左端焊接有限位盒，且限位盒的中部纵向开设有限位槽，所述清洁杆的左端插设在限位槽的内侧。

[0006] 优选的，所述限位槽的横截面呈梯形，所述清洁杆的左端与限位槽的内壁相适配。

[0007] 优选的，所述底座的前后两侧均开设有第二滑槽，且第二滑槽的内侧横向插设有第二螺杆，所述第二螺杆通过轴承与底座相连接，所述第二螺杆的两侧均套设有第二螺套，且第二螺套的外侧套接有第二滑块，所述第二滑块的下端焊有连接块，且连接块的下侧铰接有铰接杆，所述铰接杆的下端铰接有另一组连接块，且另一组所述连接块的下端焊接有底板，所述底板在底座的下侧，所述底板的下端四角均安装有滑轮，所述第二螺杆的右侧套接有第一锥齿，所述底座的右侧通过轴承安装有连接杆，且连接杆的两端均安装有第二锥齿，所述第二锥齿与第一锥齿相啮合，后侧所述第二螺杆的右端从底座的右端伸出，后侧所述第二螺杆的右端焊接有转把。

[0008] 优选的，所述底板的中部焊接有套杆，所述底座的下端焊接有限位杆，且限位杆插

设在套杆的内侧。

[0009] 优选的，所述转把呈圆环形，所述转把的外侧设置有防滑纹。

[0010] 与现有技术相比，本实用新型的有益效果是：该用于预防接种和体检管理的信息推送装置通过设置第一螺杆和第一螺套的螺纹结构，只需启动电机，电机将通过第一螺杆的转动带动清洁杆在显示器本体的前端移动，此时清洁杆上的刷毛对显示器本体前侧的屏幕进行擦拭清洁，使得屏幕可以保持洁净，方便了人们观看屏幕，大大方便了工作人员的清洁操作，增加本装置的实用性；

[0011] 通过设置限位槽，当清洁杆在显示器本体的前端移动时，清洁杆的左端在限位槽的内侧滑动，限位槽对清洁杆进行限位，从而使清洁杆的移动更加稳定，减少清洁杆因擦拭屏幕而发生偏移的概率，由于限位槽对清洁杆进行限位，使得清洁杆上的毛刷可以紧贴显示器本体前侧的屏幕，提高了清洁杆的清洁效果，增加了本装置的实用性；

[0012] 通过设置第二螺杆和第二螺套的螺纹结构，只需转动转把，转把转动通过铰接杆将底座顶起，直至底板上的滑轮接触到地面，此时可以推动显示器本体移动到需要展示播报的区域，扩大了显示器本体的播报范围，大大方便了工作人员移动显示器本体，增加了本装置的实用性和功能性。

附图说明：

[0013] 为了更清楚地说明本实用新型实施例或现有技术中的技术方案，下面将对实施例或现有技术描述中所需要使用的附图作简单地介绍，显而易见地，下面描述中的附图仅仅是本实用新型的一些实施例，对于本领域普通技术人员来讲，在不付出创造性劳动的前提下，还可以根据这些附图获得其他的附图。

[0014] 图1为本实用新型的结构正视剖面示意图；

[0015] 图2为本实用新型的结构俯视剖面示意图；

[0016] 图3为本实用新型的结构中底座和第二螺杆的连接示意图；

[0017] 图4为本实用新型的结构仰视剖面示意图；

[0018] 图5为本实用新型的结构中转把的示意图。

[0019] 图中：1、显示器本体；2、底座；3、安装盒；4、第一滑槽；5、第一螺杆；6、电机；7、第一螺套；8、第一滑块；9、清洁杆；10、限位盒；11、限位槽；12、第二滑槽；13、第二螺杆；14、第二螺套；15、第二滑块；16、连接块；17、铰接杆；18、底板；19、第一锥齿；20、连接杆；21、第二锥齿；22、转把；23、套杆；24、限位杆。

具体实施方式：

[0020] 下面将结合本实用新型实施例中的附图，对本实用新型实施例中的技术方案进行清楚、完整地描述，显然，所描述的实施例仅仅是本实用新型一部分实施例，而不是全部的实施例。基于本实用新型中的实施例，本领域普通技术人员在没有做出创造性劳动前提下所获得的所有其他实施例，都属于本实用新型保护的范围。

[0021] 请参阅图1-5，本实用新型提供的一种实施例：一种用于预防接种和体检管理的信息推送装置，包括显示器本体1，显示器本体1的下端固定安装有底座2，显示器本体1的前侧设置有屏幕，显示器本体1的右侧焊接有安装盒3，且安装盒3的中部开设有第一滑槽4，第一

滑槽4的内侧纵向插设有第一螺杆5，且第一螺杆5通过轴承与安装盒3相连接，第一螺杆5的下端安装有电机6，且电机6安装在安装盒3上，第一螺杆5的外侧套设有第一螺套7，且第一螺套7的外侧套接有第一滑块8，第一滑块8的左端焊接有清洁杆9，且清洁杆9在显示器本体1的前端，清洁杆9的后端设置有刷毛，清洁杆9的左端通过限位机构与显示器本体1相连接；

[0022] 进一步的，限位机构包括限位盒10，显示器本体1的左端焊接有限位盒10，且限位盒10的中部纵向开设有限位槽11，清洁杆9的左端插设在限位槽11的内侧，如图1，该结构用于使清洁杆9上的毛刷可以紧密贴合屏幕，由于清洁杆9的左端插设在限位槽11的内侧，限位槽11对清洁杆9进行限位，从而使清洁杆9上的毛刷可以与屏幕紧密贴合。

[0023] 进一步的，限位槽11的横截面呈梯形，清洁杆9的左端与限位槽11的内壁相适配，如图2，该结构用于使清洁杆9的移动更加稳定，由于清洁杆9的左端与限位槽11的内壁相适配，所以清洁杆9在移动时更加稳定。

[0024] 进一步的，底座2的前后两侧均开设有第二滑槽12，且第二滑槽12的内侧横向插设有第二螺杆13，第二螺杆13通过轴承与底座2相连接，第二螺杆13的两侧均套设有第二螺套14，且第二螺套14的外侧套接有第二滑块15，第二滑块15的下端焊有连接块16，且连接块16的下侧铰接有铰接杆17，铰接杆17的下端铰接有另一组连接块16，且另一组连接块16的下端焊接有底板18，底板18在底座2的下侧，底板18的下端四角均安装有滑轮，第二螺杆13的右侧套接有第一锥齿19，底座2的右侧通过轴承安装有连接杆20，且连接杆20的两端均安装有第二锥齿21，第二锥齿21与第一锥齿19相啮合，后侧第二螺杆13的右端从底座2的右端伸出，后侧第二螺杆13的右端焊接有转把22，如图3和图4，该结构用于方便工作人员搬运显示器本体1，只需转动转把22，即可将底座2顶起，直至底板18下端滑轮接触到地面，即可将显示器本体1推动，将显示器本体1移动到指定位置。

[0025] 进一步的，底板18的中部焊接有套杆23，底座2的下端焊接有限位杆24，且限位杆24插设在套杆23的内侧，如图3，该结构用于对底座2的移动进行限位，由于底板18的中部焊接有套杆23，底座2的下端焊接有限位杆24，且限位杆24插设在套杆23的内侧，因此套杆23对限位杆24进行限位，从而对底座2的移动进行限位。

[0026] 进一步的，转把22呈圆环形，转把22的外侧设置有防滑纹，如图5，该结构用于更加便捷的转动转把22，由于转把22是圆环形，转把22的外侧设置有防滑纹，工作人员在转动转把22时减少了手滑的发生。

[0027] 工作原理：当显示器本体1前侧的屏幕上落有灰尘和污垢时，只需启动电机6，电机6带动第一螺杆5在第一滑槽4的内侧转动，第一螺杆5转动通过螺纹作用带动第一螺套7在第一螺杆5外侧移动，第一螺套7移动带动第一滑块8在第一滑槽4的内侧滑动，第一滑块8移动带动清洁杆9在显示器本体1的前端滑动，由于清洁杆9的左端插设在限位槽11的内侧，所以清洁杆9移动清洁杆9的左端在限位槽11的内侧滑动，限位槽11对清洁杆9进行限位，使得清洁杆9的滑动更加稳定，由于清洁杆9在显示器本体1的前端滑动，清洁杆9上的毛刷将对显示器本体1前侧的屏幕进行擦拭，从而实现对屏幕的清洁，当需要将显示器本体1移动到指定的区域时，只需转动转把22，转把22转动带动第二螺杆13在第二滑槽12的内侧转动，第二螺杆13转动带动第一锥齿19转动，由于第一锥齿19与第二锥齿21相啮合，所以第一锥齿19转动通过第二锥齿21带动连接杆20转动，此时连接杆20转动通过另一组第二锥齿21带动另一组第一锥齿19转动，另一组第一锥齿19转动带动前侧第二螺杆13在第二滑槽12的内侧

转动，此时两组第二螺杆13同步转动，第二螺杆13转动通过螺纹作用带动第二螺套14移动，第二螺套14移动通过第二滑块15带动连接块16移动，连接块16移动推动铰接杆17围绕连接块16转动，铰接杆17转动将底座2顶起，底座2移动将带动限位杆24在套杆23的内侧滑动，直至底板18上的滑轮触碰到地面，此时工作人员可以推动显示器本体1，将显示器本体1移动到所需要的位置，以上为本实用新型的全部工作原理。

[0028] 对于本领域技术人员而言，显然本实用新型不限于上述示范性实施例的细节，而且在不背离本实用新型的精神或基本特征的情况下，能够以其他的具体形式实现本实用新型。因此，无论从哪一点来看，均应将实施例看作是示范性的，而且是非限制性的，本实用新型的范围由所附权利要求而不是上述说明限定，因此旨在将落在权利要求的等同要件的含义和范围内的所有变化囊括在本实用新型内。不应将权利要求中的任何附图标记视为限制所涉及的权利要求。

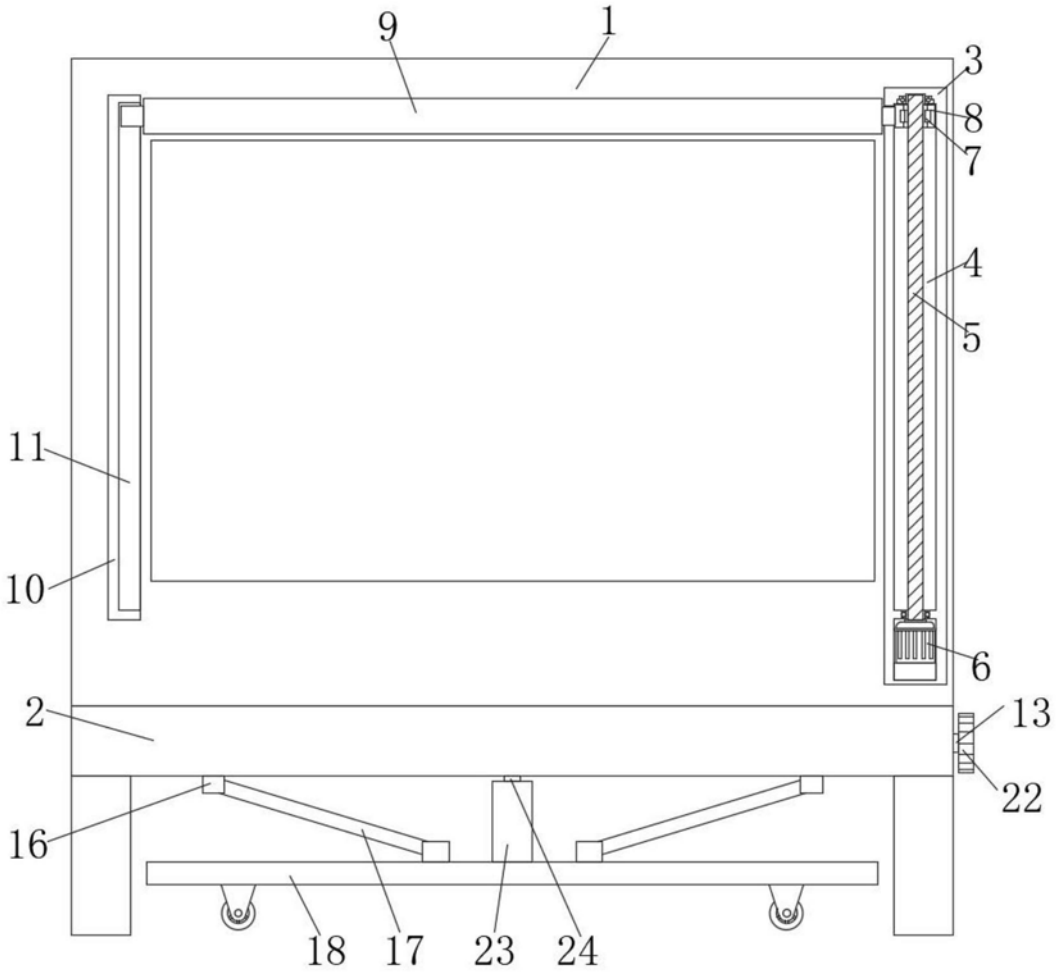

图1

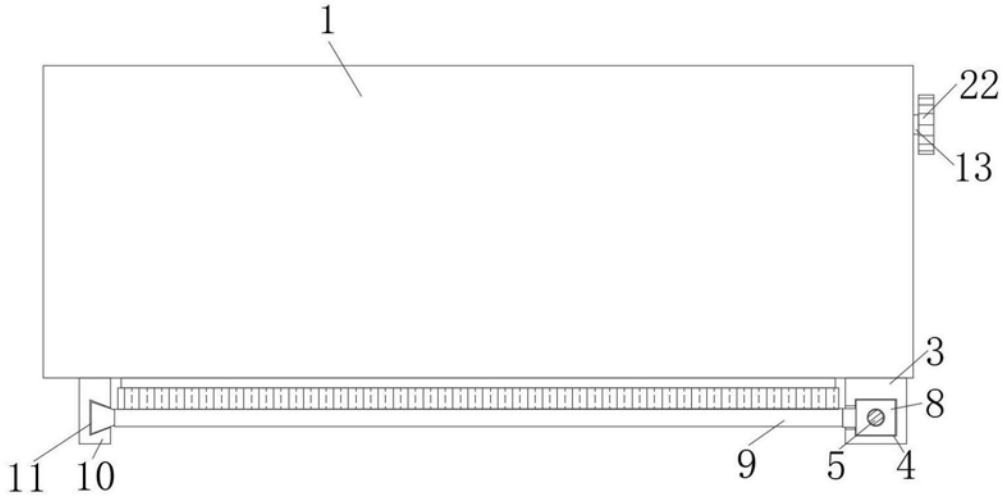

图2

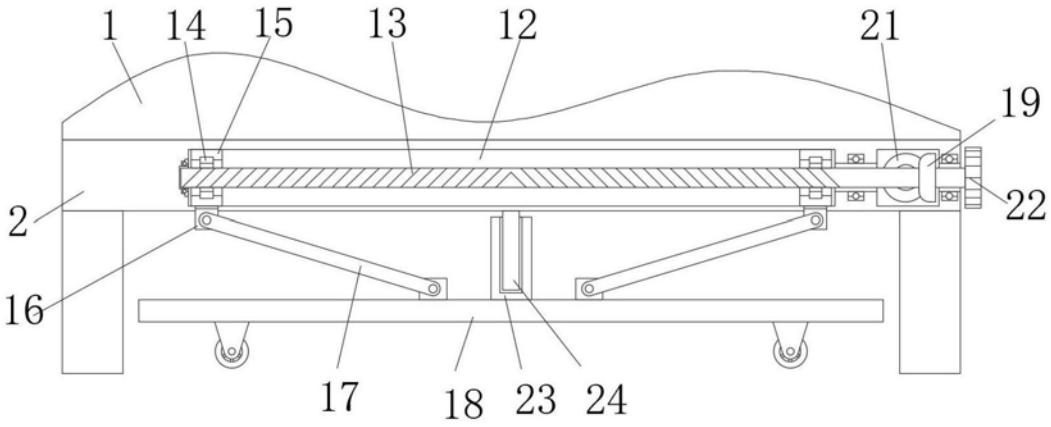

图3

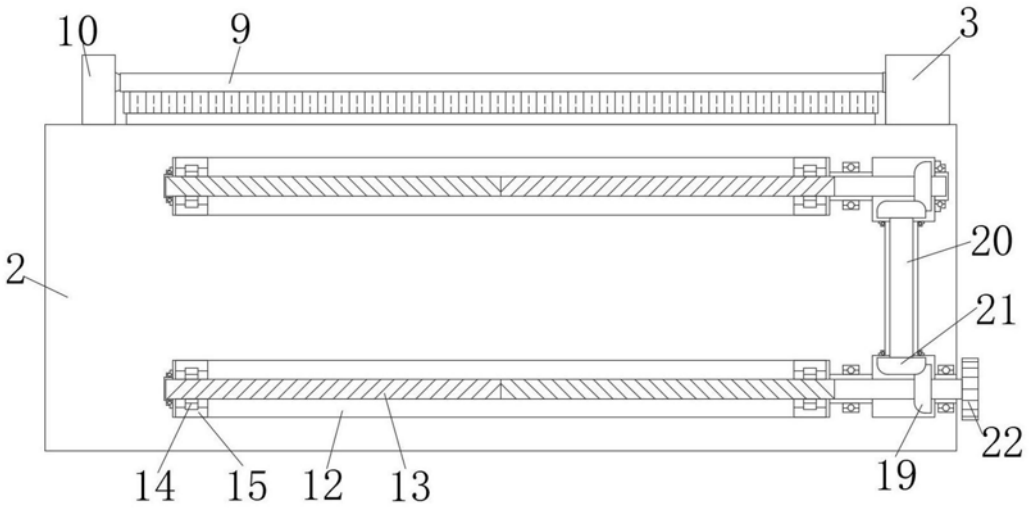

图4

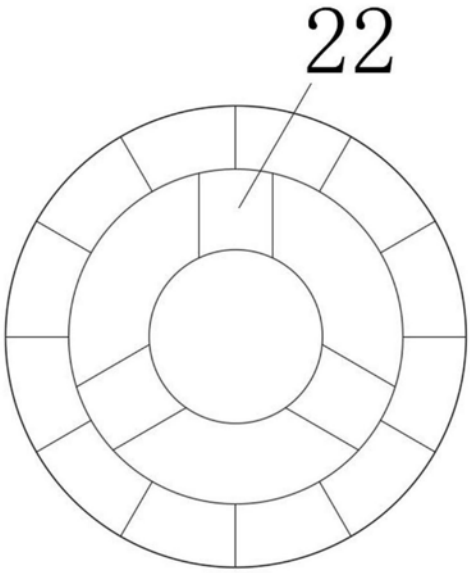

图5