(19)中華民國智慧財產局
(12)發明說明書公開本 (11)公開編號：TW 201134464 A1
(43)公開日： 中華民國 100 (2011) 年 10 月 16 日

(21)申請案號：099110260 (22)申請日： 中華民國 99 (2010) 年 04 月 02 日
(51)Int. Cl.： *A61G17/08 (2006.01)*
(71)申請人：康永來 (中華民國) (TW)
臺中市北屯區軍福十二路 216 號
(72)發明人：康永來 (TW)
申請實體審查：有 申請專利範圍項數：11 項 圖式數：14 共 31 頁

(54)名稱

骨灰容器結構

(57)摘要

本發明係關於一種骨灰容器結構，其係包括；一外罐係為一開口向上之筒體狀而設有第一容室；一內罐係固設於第一容室內，該內罐開口處彎折一彎折部，該內罐內周緣近開口處設有環狀排列之複數個第一凸部，該內罐外周緣彎折部近開口處設有環狀排列之複數個第二凸部，該第一凸部及第二凸部係呈凸點狀，內罐端緣設有第一平面；一內蓋組係配合內罐內周緣開口處蓋合，該內蓋組之第一封蓋外周緣設有倒 L 形槽狀之第一定位部以配合第一凸部相卡制；一第二墊圈係容設抵於第一平面及靠抵部間；一內罐蓋係配合內罐外周緣蓋合封閉，內罐蓋內周緣設有倒 L 形槽狀之第三定位部以配合第二凸部相容設；一外蓋配合外罐開口蓋合，該外蓋係固設於內罐蓋外周緣。

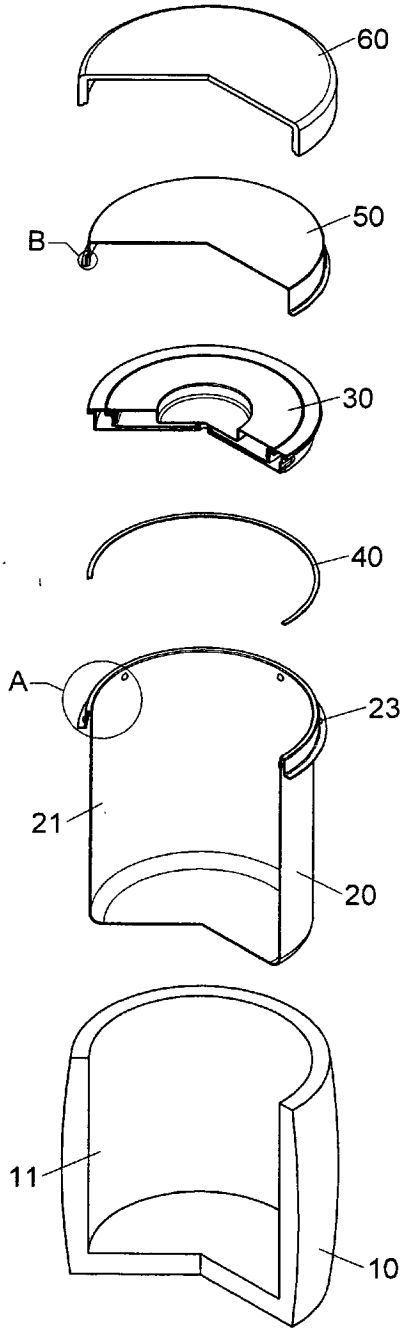

１０：外罐
１１：第一容室
２０：內罐
２１：第二容室
２３：第二凸部
３０：內蓋組
４０：第二墊圈
５０：內罐蓋
６０：外蓋

六、發明說明：

【發明所屬之技術領域】

本發明係與骨灰容器結構有關，尤指一種骨灰容器結構係設有內蓋組、內罐蓋及外蓋以增加內部之封閉乾燥效果，該數元件係設有相卡制結構使各元件間更具結構穩定度。

【先前技術】

按吾人先前所知，骨灰容器結構之專利，申請號０９８２１５５２６，專利名稱：具吸濕功能之骨灰罈，一種具吸濕功能之骨灰罈，主要由一外罐（１１）、一外蓋（２１）、一內罐（３１）以及一內蓋（４１）所構成，該內罐（３１）係容設於該外罐（１１）內部，而該內蓋（４１）與該外蓋（２１）則分別蓋設於該內罐（３１）與該外罐（１１）之開口上，其特徵在於：該內蓋（４１）係由一底座（４２）、一容置盒（４３）以及一封蓋（４４）所構成，其中，該底座（４２）係可對應蓋設於該內罐（３１）之開口，且該底座（４２）具有一朝上之接設口（４２１），而該容置盒（４３）係由上至下裝設於該底座（４２）之接設口（４２１）中，且該容置盒（４３）係具有一朝上開口之容槽空間（４３１），而該封蓋（４４）係用以封閉該容置盒（４３）之開口，並於該底座（４２）與該容置盒（４３）之間係具有一透氣通道（５１），以令該容置盒（４３）之容槽空間（４３１）係得經該透氣通道（５１）而與該內罐（３１）相互連通，此係該專利

之主要設計結構。

但該專利案之缺失係在於：

該外蓋（２１）係蓋設於外罐（１１）開口處並封閉之，該外蓋（２１）係將各元件封設於外罐（１１）之容置空間內，該乾燥劑（６１）係容置於容置盒（４３）之容槽空間（４３１）內以增強乾燥效果，該內蓋（４１）結構係可容設有另一功效產品，如說明書所述之乾燥劑（６１），且可具補充功效係為其優點，但外蓋（２１）與外罐（１１）間係無設有卡制結構，而一般而言火葬場或納骨塔大都係位於較偏僻處，偏僻處之路面即常有不平整處，當骨灰罈由一處之火葬場需移動至另一處之納骨塔時，雖骨灰罈係由人所抱持，但顛簸之路面仍容易使該外蓋（２１）自外罐（１１）開口處掉落，該外蓋（２１）即易受損。

另一習用之骨灰容器結構，該申請號第０９１２０３５７６，專利名稱：骨灰罈改良結構，一種骨灰罈改良結構，係由一本體（２）與外蓋（６）組合而成，其特徵在於：該本體（２）內具有一容置空間（２１），且在該本體（２）內壁上至少設有一環凸緣（２２），並在該容置空間（２１）內設有一內罈體（３），而內罈體（３）周圍表面與該環凸緣（２２）相接觸，使得該內罈體（３）周圍表面與該外罈體之內壁具有一距離，其中該內罈體（３）係作為放置骨灰之用，並呈真空狀態者，此係該專利之結構設計。

但該專利之缺失在於：

請輔以公報之第六圖所示，該本體（２）開口周緣係設有外螺紋（２４），該外蓋（６）開口係設有內螺紋（６２），該本體（２）之外螺紋（２４）係與外蓋（６）之內螺紋（６２）相螺合，亦即此專利案之外蓋（６）與本體（２）間係有螺合結構，如此該專利結構係可避免上述０９８２１５５２６號專利案外蓋（２１）係容易自外罐（１１）開口處脫開之缺失，此係為其優點，但本體（２）之外螺紋（２４）及外蓋（６）之內螺紋（２４）的結構係增加骨灰容器加工之不便及成本，且外蓋（６）與本體（２）若為石材材質時，更增加二者之製造螺紋之成本，且本體（２）與外蓋（６）係為大直徑狀，外蓋（６）蓋合於本體（２）上時易偏心歪斜螺鎖之動作係較不易，此係為其缺失。

另一習用骨灰容器結構，該申請號０９７２１４４２６，專利名稱：骨灰罈之改良結構，一種骨灰罐之改良結構，其包含：一罐體，係包含一外罐與一設於外罐內部的內罐，該內罐之罐口外側邊具有數個凸出的銷合塊，該銷合塊形成有凹槽，該罐口的外側並向外延伸一結合於外罐上端的凸緣；一蓋體，係包含一外蓋與一結合於外蓋內部的內蓋，該內蓋的內側邊設有數個凸點，該凸點並卡扣於該內罐銷合塊的凹槽中；以及一密封墊，係套接於該內罐的凸緣。

但該專利之缺失在於：

請輔以公報之第一圖所示，該內罐（１２）與內蓋（２２）間係設有卡制結構，即鎖合塊（１２１）及凸緣（２２１）之配合，如此內罐（１２）與內蓋（２２）間即與申請號０９１２０３５７６具有相同優點，且該內罐（１２）與內蓋（２２）之卡制結構係可沖壓成形，使該內罐（１２）與內蓋（２２）間之卡制結構係較螺合結構更易加工，而更節省其成本更具進步性，但請輔以第三圖所示，此專利案之中蓋（４０）係僅為一蓋體狀，此骨灰罐結構並無法如０９８２１５５２６專利案，該內蓋（４１）係可容設有乾燥劑（６１）而使骨灰罈具有吸濕功效，此專利案於功效上，係僅使內罐（１２）與內蓋（２２）間相卡制結構，此骨灰罐結構係僅為單一功效而無其它功效之改良。

有鑑於上述各專利案骨灰容器結構，本發明人藉多年從事相關行業之經驗，終於有一能解決習用弊端之骨灰容器結構之產品問世。

【發明內容】

本發明之主要目的係為：骨灰容器結構係設有內蓋組、內罐蓋及外蓋以增加內部之封閉乾燥效果，該內蓋組與內罐間及內罐蓋與內罐間係設有相卡制結構，使更具穩定度。

具體而言，本發明係關於一種骨灰容器結構，其係包括；一外罐係為一開口向上之筒體狀而設有第一容室；一內罐係固設於第一容室內，該內罐開口處彎折一彎折部，

該內罐內周緣近開口處設有環狀排列之複數個第一凸部，該內罐外周緣彎折部近開口處設有環狀排列之複數個第二凸部，該第一凸部及第二凸部係呈凸點狀，內罐端緣設有第一平面；一內蓋組係配合內罐內周緣開口處蓋合，該內蓋組之第一封蓋外周緣設有倒L形槽狀之第一定位部以配合第一凸部相卡制；一第二墊圈係容設抵於第一平面及靠抵部間；一內罐蓋係配合內罐外周緣蓋合封閉，內罐蓋內周緣設有倒L形槽狀之第三定位部以配合第二凸部相容設；一外蓋配合外罐開口蓋合，該外蓋係固設於內罐蓋外周緣。

藉此、該內蓋組之第一定位部係與內罐之第一凸部相卡制容設，該內罐蓋之第三定位部係與內罐之第二凸部相卡制容設，且外蓋係固設於內罐蓋外周緣。外蓋即不會於骨灰容器於運行脫開骨灰容器。該內蓋組係設有空間及第三容槽，該空間係可容設乾燥體、芳香劑或脫氧劑，該第三容槽可容置往生者物品、遺物或響音器、乾燥體、芳香劑或脫氧劑。該第一凸部與第二凸部係呈凸點狀，該內罐於模具沖壓第一凸部與第二凸部後係需開口端端部處予以再彎折成反Z狀，凸點狀沖壓結構於彎折步驟時係較不易變形。

為使　鈞局委員及熟習於此項技藝人士對本發明之功效完全瞭解，茲配合圖式及圖號就本發明之結構詳細說明於後，惟以下所述者僅為用來解釋本發明之實施例，並非企圖據以對本發明做任何形式上之限制，是以凡是在本

發明之精神下，所作的任何修飾，皆仍應屬於本發明保護之範圍。

【實施方式】

首先請參閱第一圖至第三圖所示，本發明係根據吾人所申請之專利案０９８２１５５２６再為改良，第一圖係為本發明之立體分解圖，第二圖係為第一圖Ａ處放大圖第三圖係為第一圖Ｂ處放大圖，本發明係關於一種骨灰容器結構，其係包括：外罐（１０）、內罐（２０）、內蓋組（３０）、第二墊圈（４０）、內罐蓋（５０）及外蓋（６０），其中；

一外罐（１０），該外罐（１０）係為一開口向上之筒體狀，該外罐（１０）係設有第一容室（１１）；

一內罐（２０），該內罐（２０）係一開口向上之筒體狀，該內罐（２０）係固設於外罐（１０）之第一容室（１１）內，內罐（２０）係設有第二容室（２１），該內罐（２０）開口處彎折一反Ｚ形彎折部，該內罐（２０）內周緣近開口處設有環狀排列之複數個第一凸部（２２），該內罐（２０）外周緣反Ｚ形彎折部近開口處設有環狀排列之複數個第二凸部（２３），該第一凸部（２２）及第二凸部（２３）係呈間隔排列且呈同高度狀，第一凸部（２２）及第二凸部（２３）係呈圓凸點狀，內罐（２０）開口端介於第一凸部（２２）及第二凸部（２３）間設有第一平面（２４）；

一內蓋組（３０），該內蓋組（３０）係配合內罐（２０）內周緣開口處蓋合封閉之，該內蓋組（３０）係與吾人之專利案０９８２１５５２６之內蓋（４１）結構相同，該第四圖係為內蓋組（３０）之立體分解圖，第五圖係為第四圖之Ｃ處放大圖，第六圖係為組合剖視圖，該內蓋組（３０）係包括：第一封蓋（３１）、第二封蓋（３２）、第一墊圈（３３）、第三封蓋（３４）及螺合件（３５），其中；

該第一封蓋（３１）中央係設有第一容槽（３１１），該第一容槽（３１１）開口近上緣處設有環狀圍繞之頂緣（３１２），該第一封蓋（３１）外周緣設有直徑較大之靠抵部（３１３），該靠抵部（３１３）係抵於第一平面（２４）處，該第一封蓋（３１）外周緣設有第一定位部（３１４），該第一定位部（３１４）係呈倒Ｌ形之槽狀，該第一定位部（３１４）數目係配合內罐（２０）之第一凸部（２２）數目相容設卡制，該第一定位部（３１４）係設於靠抵部（３１３）下方處，該第一封蓋（３１）中央設有第一結合部（３１５），該第一結合部（３１５）呈穿孔狀；

該第二封蓋（３２）容設於第一封蓋（３１）之第一容槽（３１１）內，該第二封蓋（３２）中央設有第二容槽（３２１），第二容槽（３２１）近開口端設有環狀排列之複數個第三凸部（３２２），該第二封蓋（３２）中央設有第二結合部（３２３），第二結合部（３２３）呈

內螺紋狀，第二結合部（３２３）係與第一結合部（３１５）相對正；

該第一墊圈（３３）係防水性材質製成之平面圈體狀，該第一墊圈（３３）係軟質性圈體而具可塑性，該第一墊圈（３３）係容設於第一封蓋（３１）之頂緣（３１２）處；

該第三封蓋（３４）係蓋合於第二封蓋（３２）之第二容槽（３２１）開口處，該第三封蓋（３４）底面係形成一環圈透空狀之空間（３４１），該空間（３４１）與第二容槽（３２１）係可容置吸濕材料、脫氧劑或其它材料而具另一功效，該第三封蓋（３４）外周緣係設有第二平面（３４２），該第二平面（３４２）係抵於第一墊圈（３３）上頂面，該第三封蓋（３４）外周緣係設有第二定位部（３４３），該第二定位部（３４３）係呈倒Ｌ形之槽體狀，該第二定位部（３４３）係設於第二平面（３４２）下方處，該第二定位部（３４３）數目係配合第二封蓋（３２）之第三凸部（３２２）數目相容設卡制，該第三封蓋（３４）中央設有第三容槽（３４４），第三容槽（３４４）係可容置吸濕材料、脫氧劑、響音器或其它材料而具第二功效；

該螺合件（３５）係設有外螺紋，該螺合件（３５）穿設於第一封蓋（３１）之第一結合部（３１５）而螺設於第二封蓋（３２）之第二結合部（３２３）內，螺合件（３５）係將第二封蓋（３２）組設於第一封蓋（３１）

上；

一第二墊圈（４０），該第二墊圈（４０）係防水材質製成之平面圈體，該第二墊圈（４０）係軟質性圈體具可塑性，該第二墊圈（４０）係容設抵於內罐（２０）之第一平面（２４）上及第一封蓋（３１）之靠抵部（３１３）間；

一內罐蓋（５０），該內罐蓋（５０）係配合內罐（２０）外周緣蓋合封閉，內罐蓋（５０）內周緣設有第三定位部（５１），第三定位部（５０）數目係配合第二凸部（２３）數目相容設，第三定位部（５１）呈呈倒Ｌ形之槽體狀，第三定位部（５１）係與第一定位部（３１４）同形狀；

一外蓋（６０），該外蓋（６０）配合外罐（１０）開口蓋合封閉之，該外蓋（６０）係蓋設於內罐蓋（５０）外周緣，該外蓋（６０）整體係固設於內罐蓋（５０）外周緣。

當整體組合後如第七圖之組合圖所示，第八圖係為上視圖，第九圖係第八圖之Ｄ－Ｄ處放大圖，該內罐（２０）係固設於外罐（１０）之第一容室（１１）內，該內罐（２０）之第二容室（２１）係容裝往生者骨灰，該第二墊圈（４０）係容設於內罐（２０）之第一平面（２４）與第一封蓋（３１）之靠抵部（３１３）間，該第一定位部（３１４）係對正第一凸部（２２）內後略旋轉一角度，該內蓋組（３０）係組設於內罐（２０）內周緣開口處，該內

罐蓋（５０）之第三定位部（５１）係對正容設於內罐（２０）之第二凸部（２３）內，該內罐蓋（５０）係蓋合封閉內罐（２０）之外周緣開口再旋轉一角度，該外蓋（６０）係蓋合於內罐蓋（５０）上，外蓋（６０）係將各元件封設。

請繼續參閱第十圖所示，係本發明第九圖之Ｅ處放大圖，該第二墊圈（４０）係抵於內罐（２０）之第一平面（２４）及第一封蓋（３１）之靠抵部（３１３）間，該第一定位部（３１４）係容設卡制於第一凸部（２２）處，該第二封蓋（３２）係容設於第一封蓋（３１）之第一容槽（３１１）內，該第一墊圈（３３）係容設於頂緣（３１２）與第三封蓋（３４）之第二平面（３４２）間，該第二定位部（３４３）係對正第二封蓋（３２）之第三凸部（３２２）內後旋動一角度，該第三封蓋（３４）、第一墊圈（３３）及第二封蓋（３２）係相組設為一體，該第三封蓋（３４）之空間（３４１）與第二封蓋（３２）間係可容置乾燥體、芳香劑、脫氧劑或任何其他物品以增加使用功效性，該第三容槽（３４４）可容置往生者個人具紀念性物品或響音器、乾燥體、芳香劑、脫氧劑，內罐蓋（５０）之第三定位部（５１）係容設卡制於第二凸部（２３）處。

請繼續參閱第十一圖所示，係本發明第二實施例之立體分解圖，該實施例中，係增設一響音器（７０），該響音器（７０）係可撥放誦經歌曲或經文以超渡往生者，該

響音器（７０）係容設於內蓋組（３０）之第三容槽（３４４）內。

請繼續參閱第十二圖所示，係本發明第三實施例之Ｄ－Ｄ處剖視圖，該內罐（２０）之外周緣直徑係與外罐（１０）之開口直徑相同，內罐蓋（５０）之外周緣直徑係與外罐（１０）開口直徑相同，當外蓋（６０）蓋合後，內罐（２０）及內罐蓋（５０）外周緣係凸露於外罐（１０）及外蓋（６０）外而具層次效果，該外罐（１０）、內罐（２０）及內罐蓋（５０）設成三種不同塗彩而具視覺層次效果，該外罐（１０）、外蓋（６０）係為石材材質，而內罐（２０）及內罐蓋（５０）係為金屬材質，如此而具層次功效。

請繼續參閱第十三圖所示，係本發明第四實施例內蓋組（３０）之立體分解圖，請輔以第一實施例、第四圖比較之，該實施例中，該第一封蓋（３１）與第二封蓋（３２）係呈一體狀，亦即第一封蓋（３１）內周緣係設有第三凸部（３２２），亦不需有螺合件（３５），第三封蓋（３４）之第二定位部（３２３）係卡制於第三凸部（３２２）上。

請繼續參閱第十四圖所示，係為本發明第五實施例第一封蓋（３１）及內罐（２０）之卡制示意圖，該第一封蓋（３１）之第一定位部（３１４）於槽末端處係略呈上揚狀，該第一定位部（３１４）亦可呈倒Ｌ垂直槽狀而末端處呈平直或末端處向下彎折，該第三定位部（５１）或

第二定位部（３４３）係可呈與第一定位部（３１４）相同形狀。

本發明骨灰容器結構之優點係在於：

１、該內蓋組（３０）之第一定位部（３１４）係與內罐（２０）之第一凸部（２２）相卡制容設，該內罐蓋（５０）之第三定位部（５１）係與內罐（２０）之第二凸部（２３）相卡制容設，且外蓋（６０）係固設於內罐蓋（５０）外周緣。外蓋（６０）即不會於骨灰容器於運行脫開骨灰容器，本發明之數元件間係具更穩定之卡制結構。

２、該內蓋組（３０）係設有空間（３４１）及第三容槽（３４４），該空間（３４１）係可容設係可容設乾燥體、芳香劑、脫氧劑或任何其他物品以增加骨灰容器之使用功效性，該第三容槽（３４４）可容置往生者個人具紀念性物品或響音器、乾燥體、芳香劑、脫氧劑而具另一功效性。

３、該內罐（２０）之第一凸部（２２）與第二凸部（２３）係呈凸點狀，該內罐（２０）於模具沖壓第一凸部（２２）與第二凸部（２３）後係需再彎折成反Ｚ狀，該凸點狀沖壓結構於彎折步驟時係較０９７２１４４２６之專利案之銷合塊（１２１）及凸條（１２５）更不易變形。

４、該內罐（２０）之第一凸部（２２）與第二凸部（２３）係呈凸點狀，因此與之配合之第一定位部（３１

４）及第三定位部（５１）即為倒Ｌ形槽狀，該內罐（２０）之第一凸部（２２）與第二凸部（２３）設計為相同之凸點狀，以後另有其它骨灰容器之新產品時，該內蓋組（３０）或外蓋（５０）之結構時係較容易於思考上設計為倒Ｌ形槽狀，反之０９７２１４４２６之專利案之銷合塊（１２１）及凸條（１２５）係為不同形狀，設計配合零件時係容易記錯銷合塊（１２１）及凸條（１２５）之位置。

綜上所述，因此本發明之骨灰容器結構具有產業利用性、新穎性及進步性，誠能符合發明專利之申請要件，爰依法提起申請。

【圖式簡單說明】

第一圖、係為本發明之立體分解圖。

第二圖、係為第一圖之A處放大圖。

第三圖、係為第一圖之B處放大圖。

第四圖、係為本發明內蓋組之立體分解圖。

第五圖、係為第四圖之C處放大圖。

第六圖、係為本發明內蓋組之立體剖視圖。

第七圖、係為本發明之立體組合圖。

第八圖、係為本發明之上視圖。

第九圖、係為本發明第八圖之D－D處剖視圖。

第十圖、係為本發明第九圖之E處放大圖。

第十一圖、係為本發明第二實施例之立體分解圖。

第十二圖、係為本發明第三實施例之D－D處剖視圖。

第十三圖、係為本發明第四實施例內蓋組組立體分解圖。

第十四圖、係第五實施例第一封蓋及內罐卡制之示意圖。

【主要元件符號說明】

（１０）外罐　　（１１）第一容室

（２０）內罐　　（２１）第二容室

（２２）第一凸部　　（２３）第二凸部

（２４）第一平面

（３０）內蓋組　　（３１）第一封蓋

（３１１）第一容槽　　（３１２）頂緣

（３１３）靠抵部　　（３１４）第一定位部

（３１５）第一結合部　　（３２）第二封蓋

[S]

（３２１）第二容槽　（３２２）第三凸部

（３２３）第二結合部　（３３）第一墊圈

（３４）第三封蓋　（３４１）空間

（３４２）第二平面　（３４３）第二定位部

（３４４）第三容槽　（３５）螺合件

（４０）第二墊圈

（５０）內罐蓋　（５１）第三定位部

（６０）外蓋　（７０）響音器

201134464

發明專利說明書

（本說明書格式、順序，請勿任意更動，※記號部分請勿填寫）

※申請案號：99110260

※申請日：99.4.7　　※IPC分類：A61G17/08 (2006.01)

一、發明名稱：（中文/英文）

骨灰容器結構

二、中文發明摘要：

本發明係關於一種骨灰容器結構，其係包括；一外罐係為一開口向上之筒體狀而設有第一容室；一內罐係固設於第一容室內，該內罐開口處彎折一彎折部，該內罐內周緣近開口處設有環狀排列之複數個第一凸部，該內罐外周緣彎折部近開口處設有環狀排列之複數個第二凸部，該第一凸部及第二凸部係呈凸點狀，內罐端緣設有第一平面；一內蓋組係配合內罐內周緣開口處蓋合，該內蓋組之第一封蓋外周緣設有倒L形槽狀之第一定位部以配合第一凸部相卡制；一第二墊圈係容設抵於第一平面及靠抵部間；一內罐蓋係配合內罐外周緣蓋合封閉，內罐蓋內周緣設有倒L形槽狀之第三定位部以配合第二凸部相容設；一外蓋配合外罐開口蓋合，該外蓋係固設於內罐蓋外周緣。

三、英文發明摘要：

七、申請專利範圍：

1、一種骨灰容器結構，其係包括：外罐、內罐、內蓋組、第二墊圈、內罐蓋及外蓋，其中；

一外罐，該外罐係為一開口向上之筒體狀，該外罐係設有第一容室；

一內罐，該內罐係一開口向上之筒體狀，該內罐係固設於第一容室內，該內罐開口處彎折一彎折部，該內罐內周緣近開口處設有環狀排列之複數個第一凸部，該內罐外周緣彎折部近開口處設有環狀排列之複數個第二凸部，該第一凸部及第二凸部係呈間隔排列且呈同高度狀且係呈凸點狀，內罐端緣設有第一平面；

一內蓋組，該內蓋組係包括：第一封蓋、第二封蓋及第三封蓋，其中；該第一封蓋係設有第一容槽，該第一封蓋外周緣設有靠抵部，該靠抵部係抵於第一平面處，該第一封蓋外周緣設有第一定位部，該第一定位部係呈倒L形之槽狀，該第一定位部數目係配合第一凸部之數目相容設卡制，該第一定位部係設於靠抵部下方；該第二封蓋係固設於第一容槽內，該第二封蓋設有第二容槽，第二容槽近開口端設有環狀排列之複數個第三凸部；該第三封蓋係蓋合於第二容槽開口處，該第三封蓋底面係形成一環圈狀之空間，該第三封蓋外周緣係設有第二平面，該第三封蓋外周緣係設有第二定位部，該第二定位部係呈倒L形之槽體狀，該第二定位部係設於第二平面下方處，該第二定位部數目係配合第三凸部數目相容設卡制，該第三封蓋中央設

有第三容槽；

一第二墊圈，該第二墊圈係容設抵於內罐之第一平面上及第一封蓋之靠抵部間；

一內罐蓋，該內罐蓋係配合內罐外周緣蓋合封閉，內罐蓋內周緣設有第三定位部，第三定位部數目係配合第二凸部數目相容設，第三定位部呈呈倒Ｌ形之槽體狀；

一外蓋，該外蓋配合外罐開口蓋合封閉之，該外蓋係固設於內罐蓋外周緣。

２、如請求項１所述之骨灰容器結構，其中，該內罐係設有第二容室，該內罐開口處彎折一反Ｚ形彎折部，該內罐外周緣反Ｚ形彎折部近開口處設有環狀排列之複數個第二凸部，第一凸部及第二凸部係呈圓凸點狀。

３、如請求項２所述之骨灰容器結構，其中，該第三封蓋之空間與第二容槽係容置吸濕材料、脫氧劑或芳香劑。

４、如請求項３所述之骨灰容器結構，其中，該第三封蓋之第三容槽係容置吸濕材料、脫氧劑或響音器。

５、如請求項４所述之骨灰容器結構，其中，該第三定位部與第一定位部同形狀，亦即倒Ｌ形狀係為相同。

６、如請求項５所述之骨灰容器結構，其中，該第一封蓋之第一容槽開口近上緣處設有環狀圍繞之頂緣，該內蓋組係設有一第一墊圈，該第一墊圈係容設於第一封蓋之頂緣處，該第三封蓋外周緣係設有第二平面，該第二平面係抵於第一墊圈上頂面。

[51]

7、如請求項6所述之骨灰容器結構，其中，該第一封蓋與第二封蓋係呈一體狀，亦即第一封蓋內周緣係設有第三凸部。

8、如請求項6所述之骨灰容器結構，其中，該第一封蓋中央設有第一結合部，該第一結合部呈穿孔狀，該第二封蓋中央設有第二結合部，第二結合部呈內螺紋狀，第二結合部係與第一結合部相對正，該內蓋組係設有一螺合件，該螺合件係設有外螺紋，該螺合件係穿設於第一封蓋之第一結合部而螺設於第二封蓋之第二結合部內，螺合件係將第二封蓋組設於第一封蓋上。

9、如請求項7或8所述之骨灰容器結構，其中，該第二墊圈係防水材質製成之平面圈體，該第二墊圈係軟質性圈體具可塑性，該第一墊圈係防水性材質製成之平面圈體狀，該第一墊圈係軟質性圈體而具可塑性。

10、如請求項9所述之骨灰容器結構，其中，該內罐之外周緣直徑係與外罐之開口直徑相同，內罐蓋之外周緣直徑係與外罐開口直徑相同，當外蓋蓋合後，內罐及內罐蓋外周緣係凸露於外罐及外蓋外。

11、如請求項10所述之骨灰容器結構，其中，該第一定位部亦可呈倒L垂直槽狀而末端處係向下彎曲。

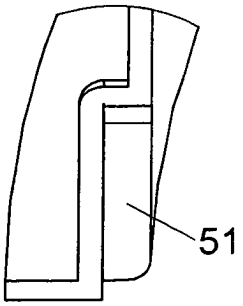

第三圖

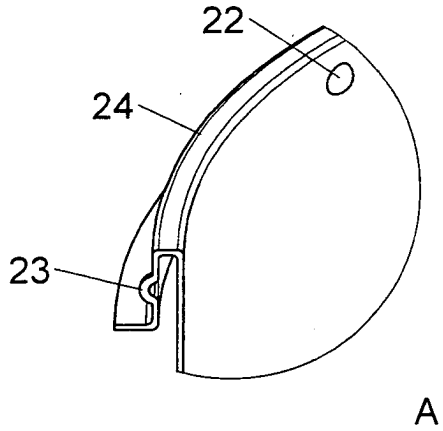

第二圖

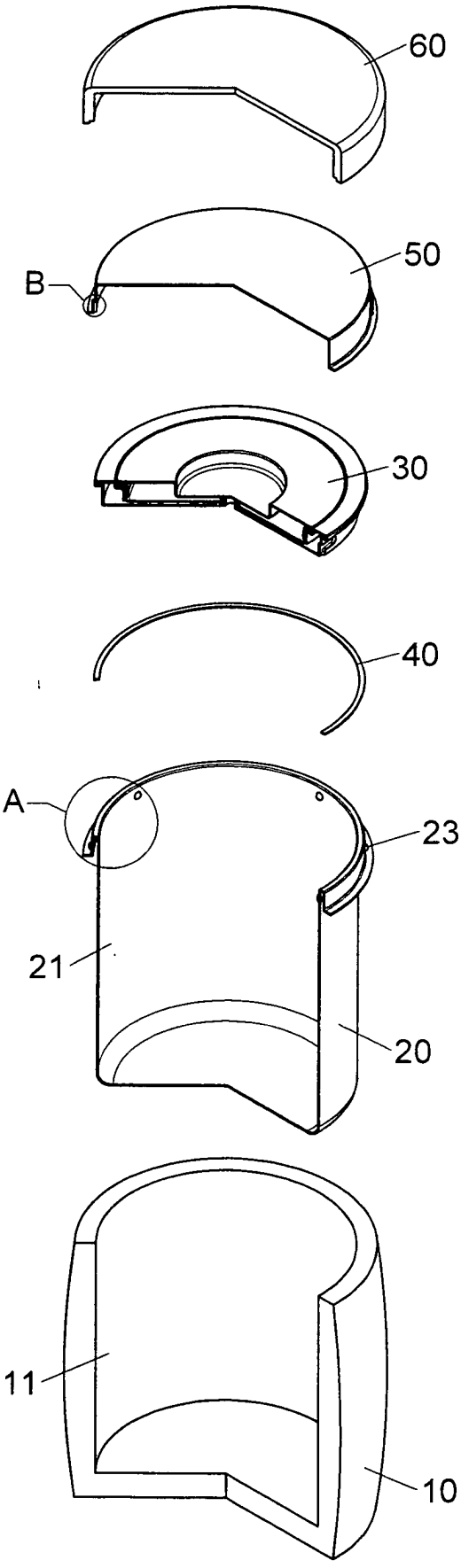

第一圖

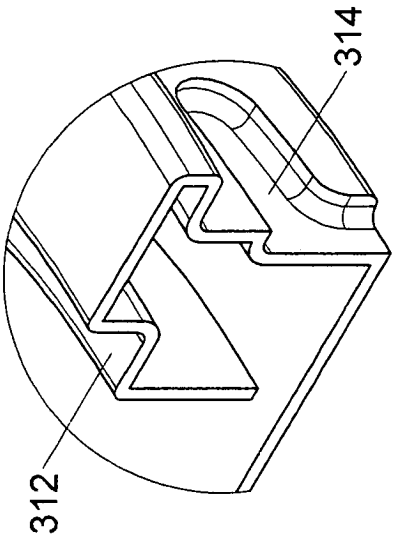
314
312
C

第五圖

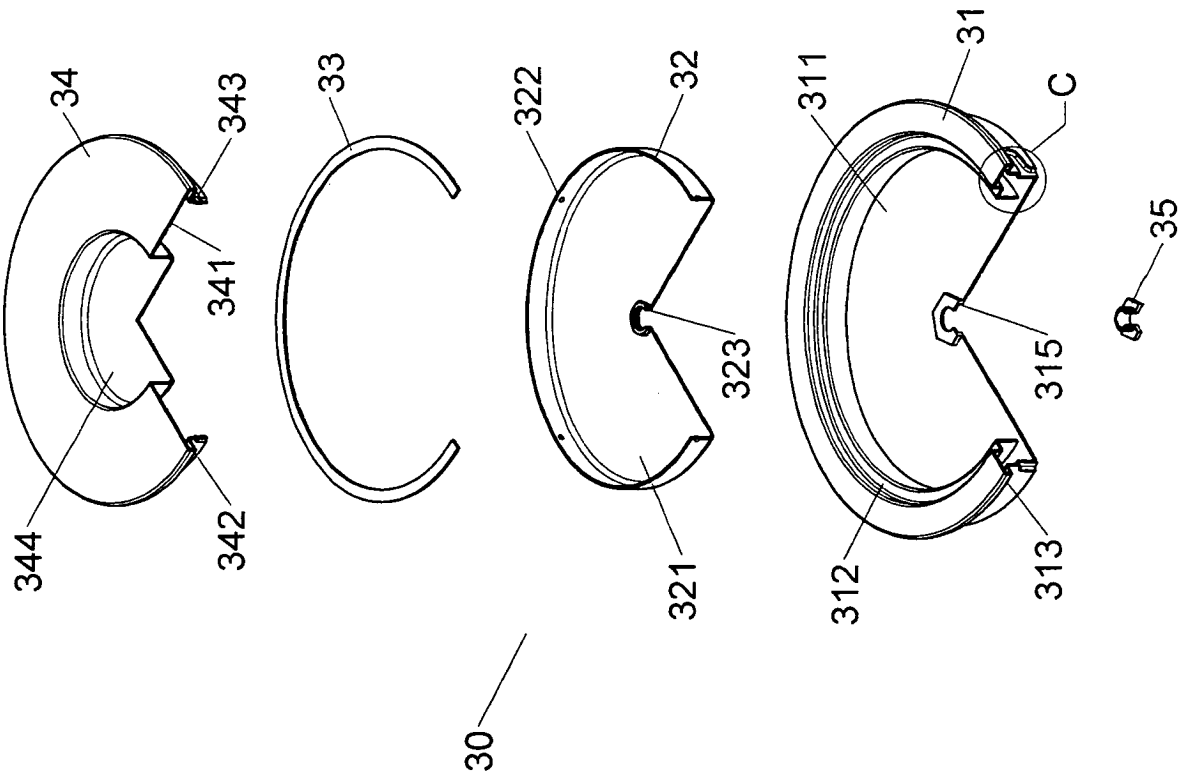
34
343
341
344
342
33
322
32
323
321
311
31
C
315
312
313
35
30

第四圖

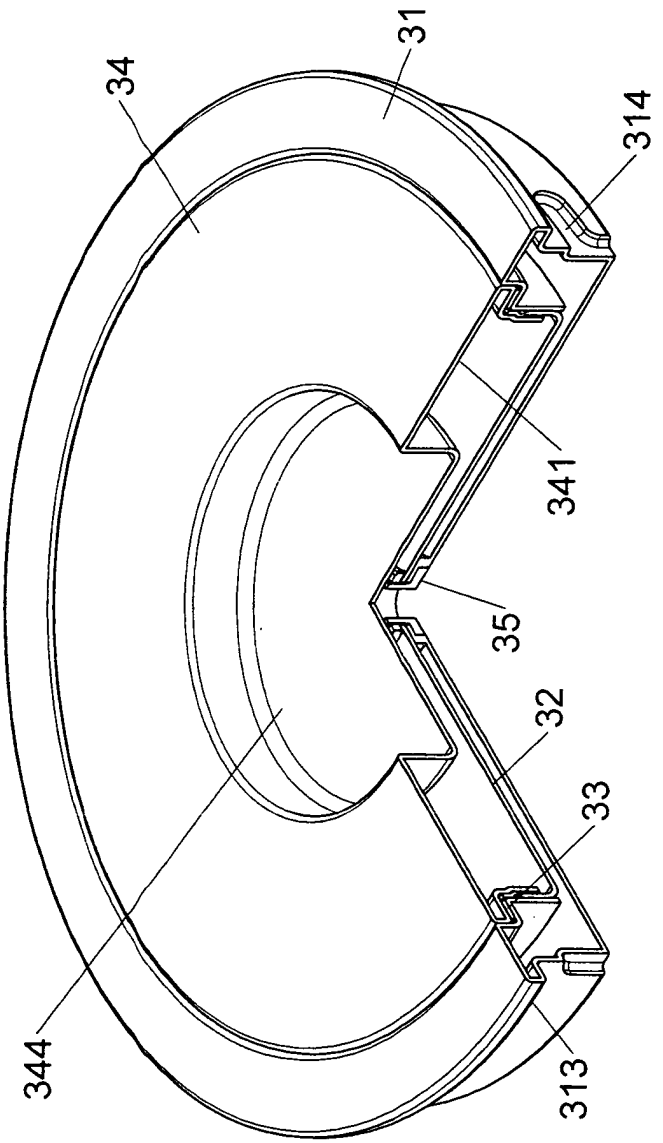

第六圖

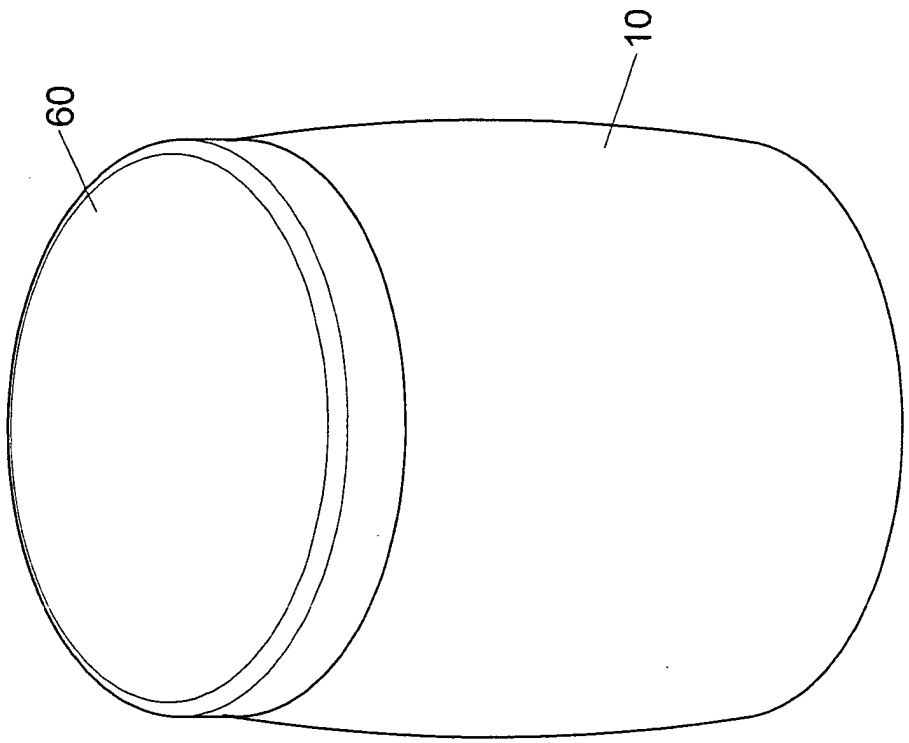

第七圖

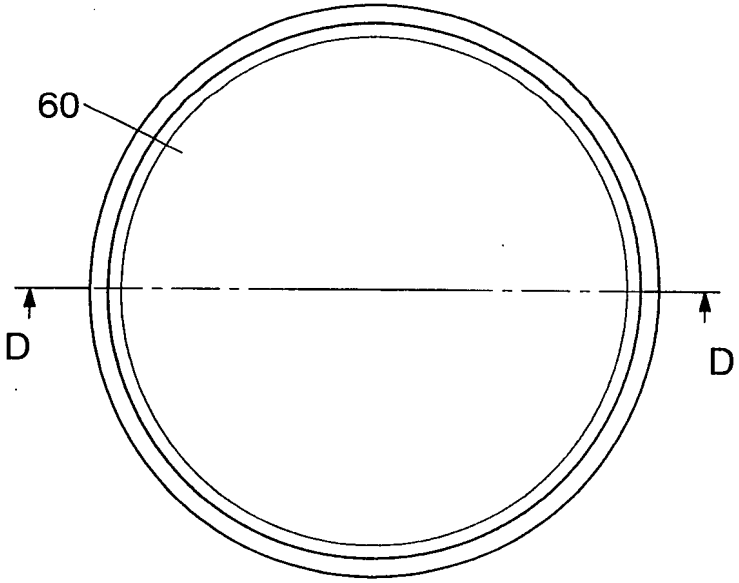

第八圖

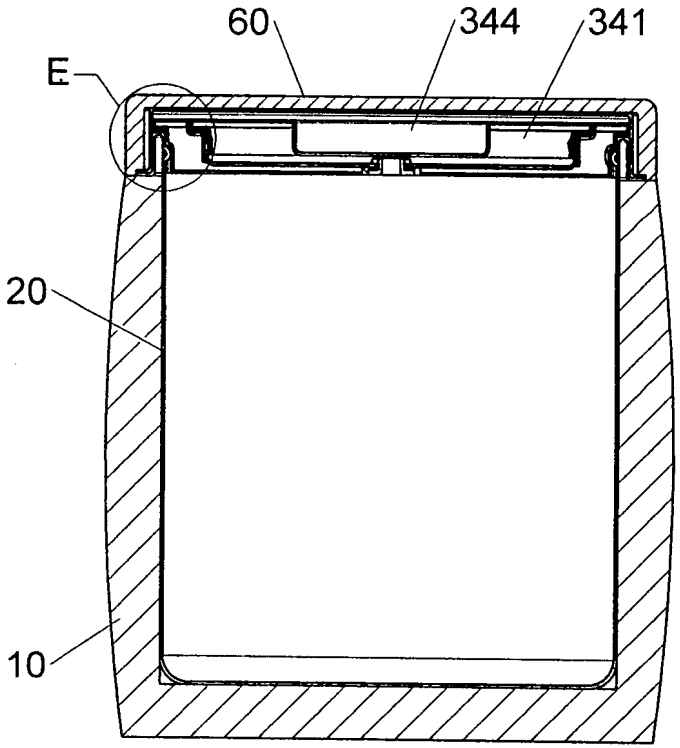

D-D

第九圖

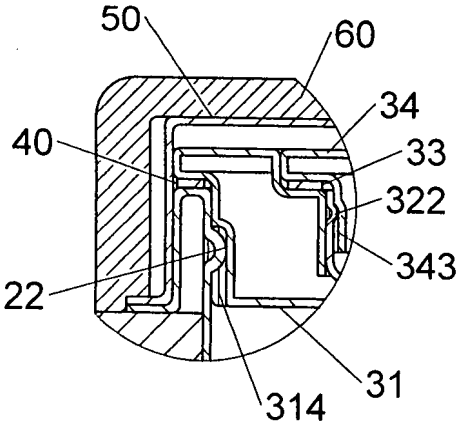

第十圖

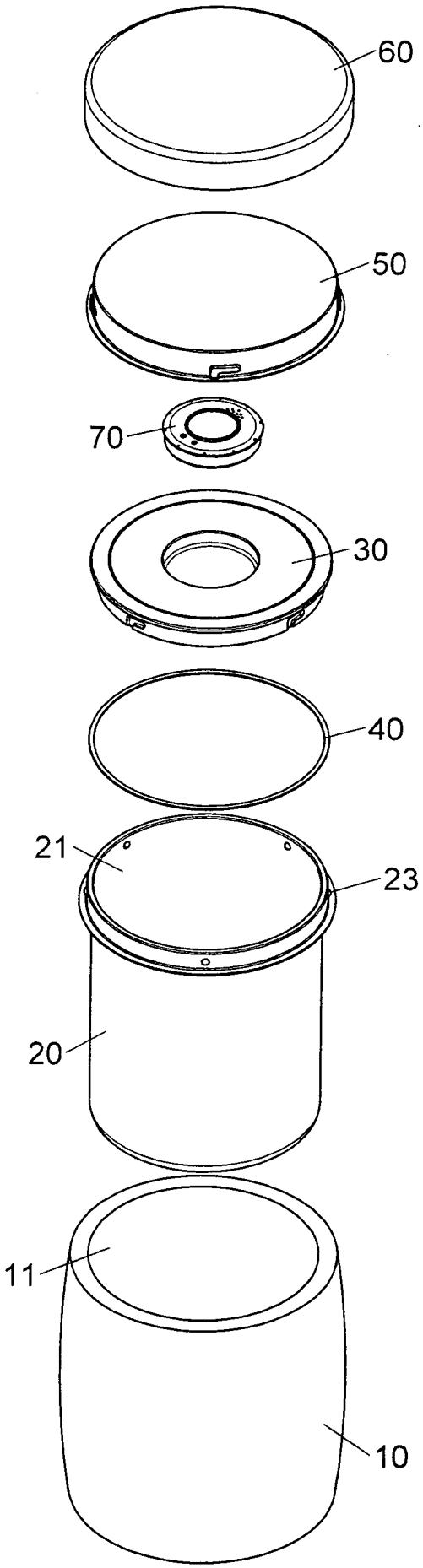

第十一圖

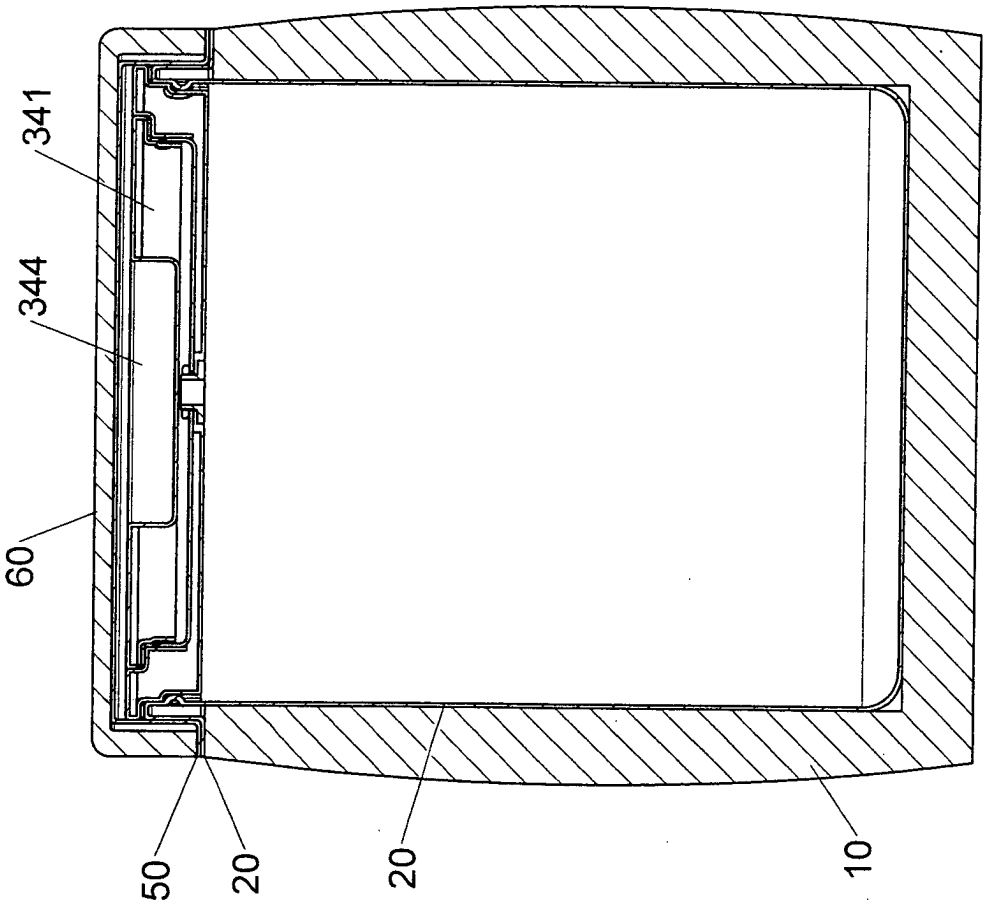

第十二圖

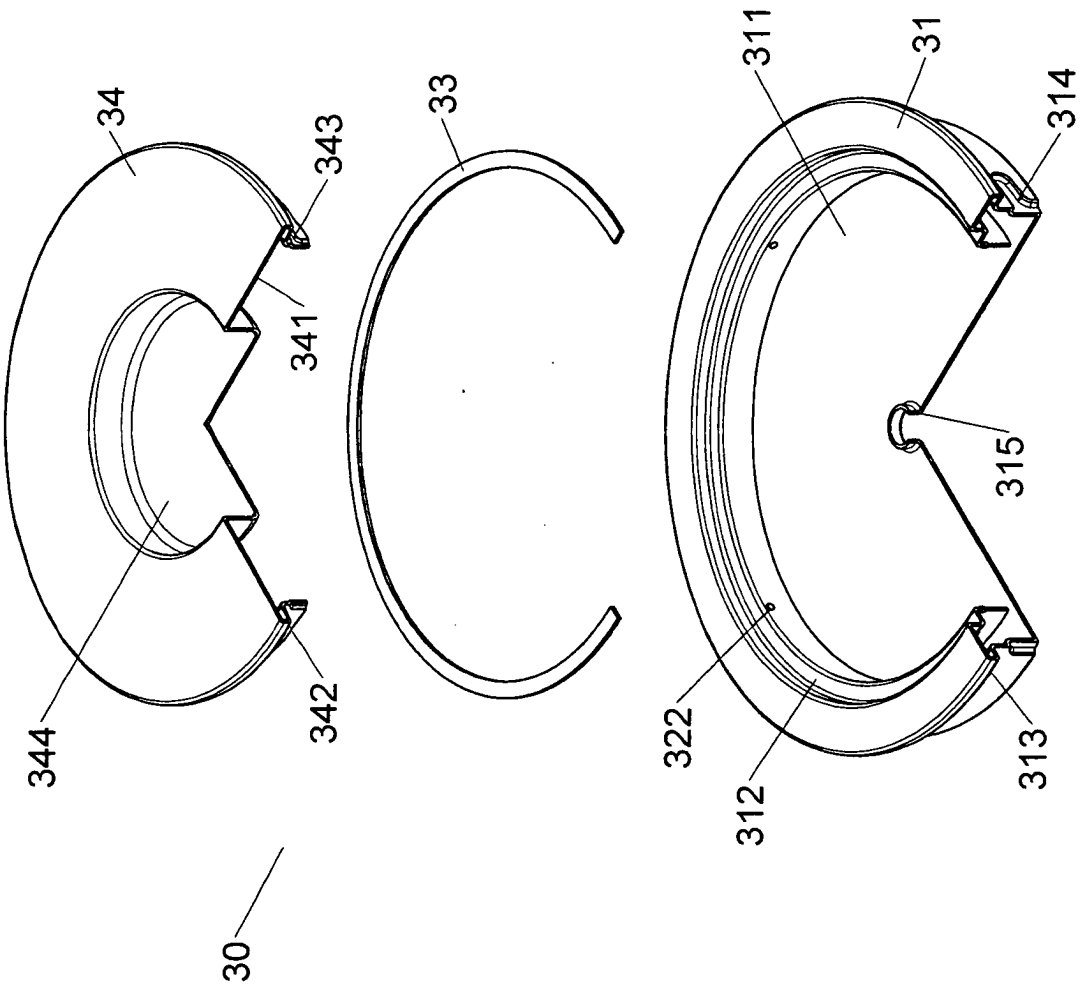

第十三圖

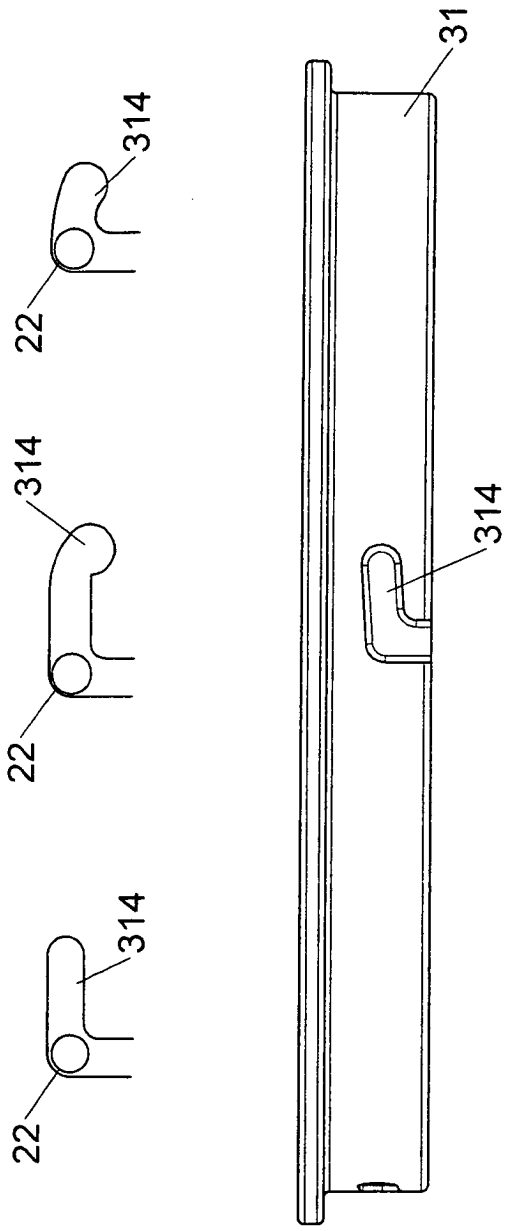

第十四圖

四、指定代表圖：

(一)本案指定代表圖為：第（一）圖。

(二)本代表圖之元件符號簡單說明：

（１０）外罐　　（１１）第一容室

（２０）內罐　　（２１）第二容室

（２３）第二凸部

（３０）內蓋組　　（４０）第二墊圈

（５０）內罐蓋　　（６０）外蓋

五、本案若有化學式時，請揭示最能顯示發明特徵的化學式：