(19)中华人民共和国国家知识产权局

(12)实用新型专利

(10)授权公告号 CN 216079107 U
(45)授权公告日 2022.03.18

(21)申请号 202122115749.9

(22)申请日 2021.09.02

(73)专利权人 谢旻
地址 050000 河北省石家庄市高新区黄河大道136号

(72)发明人 谢旻

(51)Int.Cl.
*F16M 11/22*(2006.01)
*F16M 11/04*(2006.01)
*H05K 7/20*(2006.01)

权利要求书1页 说明书3页 附图5页

(54)实用新型名称

一种区块链相关的产地信息显示屏支撑架

(57)摘要

本实用新型公开了一种区块链相关的产地信息显示屏支撑架，涉及区块链产地信息显示屏技术领域，该区块链相关的产地信息显示屏支撑架包括底板，底板顶部固定连接有支撑架，支撑架正面固定连接有隔板，支撑架正面固定连接有侧壳，隔板正面固定连接有滑槽。该区块链相关的产地信息显示屏支撑架通过将显示屏底部放置在底托上，在重力的作用下，使显示屏带动底托向下移动，底托带动移动杆移动，移动杆带动连接杆向下移动，连接杆压缩弹簧的同时带动斜槽移动，斜槽带动滑柱移动，滑柱带动横板移动，横板带动横臂沿滑槽移动，有效的提高了该区块链相关的产地信息显示屏支撑架安装和拆卸的速度，减少了工作人员的工作量。

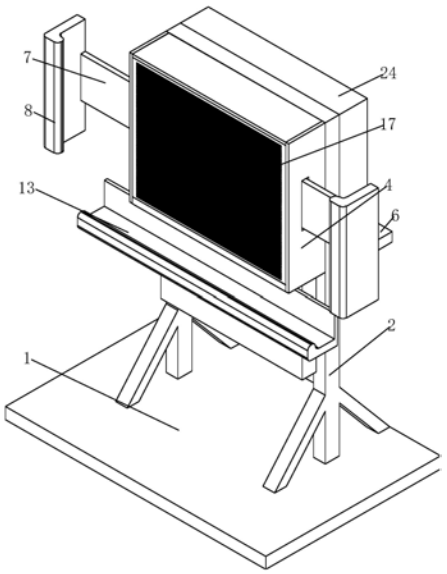


CN 216079107 U

1.一种区块链相关的产地信息显示屏支撑架,包括底板(1),其特征在于:所述底板(1)顶部固定连接有支撑架(2),所述支撑架(2)正面固定连接有隔板(3),所述支撑架(2)正面固定连接有侧壳(4),所述隔板(3)正面固定连接有滑槽(5),所述滑槽(5)与横臂(6)滑动连接,所述横臂(6)正面固定连接有横板(7),所述横板(7)一端固定连接有横托(8),所述横板(7)另一端固定连接有滑柱(9),所述滑柱(9)与斜槽(10)滑动连接,所述斜槽(10)一侧固定连接有连接杆(11),所述连接杆(11)底部固定连接有移动杆(12),所述移动杆(12)底端固定连接有底托(13),所述连接杆(11)底部固定连接有定位轴(14),所述连接杆(11)底部与弹簧(15)顶端固定连接,所述弹簧(15)底端固定连接有底壳(16),所述侧壳(4)与通风板(17)固定连接,所述支撑架(2)中部固定连接有横柱(18),所述横柱(18)与冷却管(19)固定连接,所述冷却管(19)一端固定连接有冷却装置(20),所述冷却装置(20)底部一侧固定连接有泵体(21),所述冷却装置(20)背部固定连接有散热板(22),所述散热板(22)与保护箱(23)背部嵌接,所述支撑架(2)背部固定连接有吹风装置(24)。

2.根据权利要求1所述的一种区块链相关的产地信息显示屏支撑架,其特征在于:所述泵体(21)一侧与冷却管(19)的一端固定连接。

3.根据权利要求1所述的一种区块链相关的产地信息显示屏支撑架,其特征在于:所述冷却管(19)为S型设置,且冷却管(19)的两端均贯穿横柱(18)。

4.根据权利要求1所述的一种区块链相关的产地信息显示屏支撑架,其特征在于:所述隔板(3)设置有多个圆形通风口。

5.根据权利要求1所述的一种区块链相关的产地信息显示屏支撑架,其特征在于:所述通风板(17)为网状设置。

6.根据权利要求1所述的一种区块链相关的产地信息显示屏支撑架,其特征在于:所述斜槽(10)有两个,且两个斜槽(10)为八字形设置。

# 一种区块链相关的产地信息显示屏支撑架

## 技术领域

[0001] 本实用新型涉及区块链产地信息显示屏技术领域，具体为一种区块链相关的产地信息显示屏支撑架。

## 背景技术

[0002] 区块链是一个信息技术领域的术语，从本质上讲，它是一个共享数据库，存储于其中的数据或信息，具有不可伪造、全程留痕、可以追溯、公开透明、集体维护等特征，基于这些特征，区块链技术奠定了坚实的信任基础，创造了可靠的合作机制，具有广阔的运用前景，在区块链的应用中，对产品产地信息的收集和标记需要使用显示屏进行公示，所以市场上出现了区块链相关的产地信息显示屏支撑架。

[0003] 目前市场上现有的区块链相关的产地信息显示屏支撑架在使用的时候对显示屏的安装和拆卸很不方便，需要使用工具对螺栓的旋紧或旋开，导致对工作人员安装、更换和维修保养很不方便，并且市场上现有的区块链相关的产地信息显示屏支撑架没有散热功能，显示屏发出的热量不能及时散失，导致显示屏温度过高，使显示屏的使用寿命降低。

[0004] 因此，提出一种区块链相关的产地信息显示屏支撑架来解决上述问题很有必要。

## 实用新型内容

[0005] (一)解决的技术问题

[0006] 本实用新型的目的在于提供一种区块链相关的产地信息显示屏支撑架，以解决上述背景技术中提出的市场上现有的区块链相关的产地信息显示屏支撑架在使用的时候对显示屏的安装和拆卸很不方便，并且没有散热功能，显示屏发出的热量不能及时散失，导致显示屏温度过高，使显示屏的使用寿命降低的问题。

[0007] (二)技术方案

[0008] 为实现以上目的，本实用新型通过以下技术方案予以实现：一种区块链相关的产地信息显示屏支撑架，包括底板，所述底板顶部固定连接有支撑架，所述支撑架正面固定连接有隔板，所述支撑架正面固定连接有侧壳，所述隔板正面固定连接有滑槽，所述滑槽与横臂滑动连接，所述横臂正面固定连接有横板，所述横板一端固定连接有横托，所述横板另一端固定连接有滑柱，所述滑柱与斜槽滑动连接，所述斜槽一侧固定连接有连接杆，所述连接杆底部固定连接有移动杆，所述移动杆底端固定连接有底托，所述连接杆底部固定连接有定位轴，所述连接杆底部与弹簧顶端固定连接，所述弹簧底端固定连接有底壳，所述侧壳与通风板固定连接，所述支撑架中部固定连接有横柱，所述横柱与冷却管固定连接，所述冷却管一端固定连接有冷却装置，所述冷却装置底部一侧固定连接有泵体，所述冷却装置背部固定连接有散热板，所述散热板与保护箱背部嵌接，所述支撑架背部固定连接有吹风装置。

[0009] 优选的，所述泵体一侧与冷却管的一端固定连接。

[0010] 优选的，所述冷却管为S型设置，且冷却管的两端均贯穿横柱。

[0011] 优选的，所述隔板设置有多个圆形通风口。

[0012] 优选的，所述通风板为网状设置。

[0013] 优选的，所述斜槽有两个，且两个斜槽为八字形设置。

[0014] (三)有益效果

[0015] 与现有技术相比，本实用新型提供了一种区块链相关的产地信息显示屏支撑架，具备以下有益效果：

[0016] 1、本实用新型通过滑槽、横臂、横板、横托、滑柱、斜槽、连接杆、移动杆、底托、弹簧的设置，当该区块链相关的产地信息显示屏支撑架在进行安装显示屏的时候，通过将显示屏底部放置在底托上，在重力的作用下，使显示屏带动底托向下移动，底托带动移动杆移动，移动杆带动连接杆向下移动，连接杆压缩弹簧的同时带动斜槽移动，斜槽带动滑柱移动，滑柱带动横板移动，横板带动横臂沿滑槽移动，横板带动横托移动，使横托与显示屏的侧壁接触后停止移动，从而显示屏得到卡紧，有效的提高了该区块链相关的产地信息显示屏支撑架安装和拆卸的速度，减少了工作人员的工作量。

[0017] 2、本实用新型通过通风板、冷却管、隔板、冷却装置、泵体、散热板、吹风装置的设置，当该区块链相关的产地信息显示屏支撑架的显示屏在使用的时候，通过冷却装置将冷却液降温，在泵体的作用下，将冷却液泵至冷却管内部，使冷却管壁的温度减低，流进冷却管内的冷却液从远离泵体一端的冷却管回到冷却装置进行降温，冷却装置的热量通过散热板排出，使冷却管内部的冷却液进行循环，保持低温，通过吹风装置将空气吹向冷却管，使空气的降低，被降低温度的空气穿过隔板从通风板吹出，吹向显示屏的背部，使显示屏的温度保持在一定的范围，有效的避免了因散热不便导致显示屏温度过高的情况，提高显示屏的使用寿命。

## 附图说明

[0018] 图1为本实用新型结构的示意图；

[0019] 图2为本实用新型结构的示意图；

[0020] 图3为本实用新型后视剖视结构的示意图；

[0021] 图4为本实用新型右视剖视结构的示意图；

[0022] 图5为本实用新型正视剖视结构的示意图。

[0023] 图中：1、底板；2、支撑架；3、隔板；4、侧壳；5、滑槽；6、横臂；7、横板；8、横托；9、滑柱；10、斜槽；11、连接杆；12、移动杆；13、底托；14、定位轴；15、弹簧；16、底壳；17、通风板；18、横柱；19、冷却管；20、冷却装置；21、泵体；22、散热板；23、保护箱；24、吹风装置。

## 具体实施方式

[0024] 下面将结合本实用新型实施例中的附图，对本实用新型实施例中的技术方案进行清楚、完整地描述，显然，所描述的实施例仅仅是本实用新型一部分实施例，而不是全部的实施例。基于本实用新型中的实施例，本领域普通技术人员在没有做出创造性劳动前提下所获得的所有其他实施例，都属于本实用新型保护的范围。

[0025] 请参阅图1-5所示，一种区块链相关的产地信息显示屏支撑架，包括底板1，底板1顶部固定连接有支撑架2，支撑架2正面固定连接有隔板3，隔板3设置有多个圆形通风口，支撑架2正面固定连接有侧壳4，隔板3正面固定连接有滑槽5，滑槽5与横臂6滑动连接，横臂6

正面固定连接有横板7，横板7一端固定连接有横托8，横板7另一端固定连接有滑柱9，滑柱9与斜槽10滑动连接，斜槽10有两个，且两个斜槽10为八字形设置，斜槽10一侧固定连接有连接杆11，连接杆11底部固定连接有移动杆12，移动杆12底端固定连接有底托13，连接杆11底部固定连接有定位轴14，连接杆11底部与弹簧15顶端固定连接，通过滑槽5、横臂6、横板7、横托8、滑柱9、斜槽10、连接杆11、移动杆12、底托13、弹簧15的设置，当该区块链相关的产地信息显示屏支撑架在进行安装显示屏的时候，通过将显示屏底部放置在底托13上，在重力的作用下，使显示屏带动底托13向下移动，底托13带动移动杆12移动，移动杆12带动连接杆11向下移动，连接杆11压缩弹簧15的同时带动斜槽10移动，斜槽10带动滑柱9移动，滑柱9带动横板7移动，横板7带动横臂6沿滑槽5移动，横板7带动横托8移动，使横托8与显示屏的侧壁接触后停止移动，从而显示屏得到卡紧，有效的提高了该区块链相关的产地信息显示屏支撑架安装和拆卸的速度，减少了工作人员的工作量，弹簧15底端固定连接有底壳16，侧壳4与通风板17固定连接，通风板17为网状设置，支撑架2中部固定连接有横柱18，横柱18与冷却管19固定连接，冷却管19一端固定连接有冷却装置20，冷却装置20底部一侧固定连接有泵体21，泵体21一侧与冷却管19的一端固定连接，冷却管19为S型设置，且冷却管19的两端均贯穿横柱18，冷却装置20背部固定连接有散热板22，散热板22与保护箱23背部嵌接，支撑架2背部固定连接有吹风装置24，通过通风板17、冷却管19、隔板3、冷却装置20、泵体21、散热板22、吹风装置24的设置，当该区块链相关的产地信息显示屏支撑架的显示屏在使用的时候，通过冷却装置20将冷却液降温，在泵体21的作用下，将冷却液泵至冷却管19内部，使冷却管19壁的温度减低，流进冷却管19内的冷却液从远离泵体21一端的冷却管19回到冷却装置20进行降温，冷却装置20的热量通过散热板22排出，使冷却管19内部的冷却液进行循环，保持低温，通过吹风装置24将空气吹向冷却管19，使空气的降低，被降低温度的空气穿过隔板3从通风板17吹出，吹向显示屏的背部，使显示屏的温度保持在一定的范围，有效的避免了因散热不便导致显示屏温度过高的情况，提高显示屏的使用寿命。

[0026] 工作原理：该区块链相关的产地信息显示屏支撑架在进行安装显示屏的时候，通过将显示屏底部放置在底托13上，在重力的作用下，使显示屏带动底托13向下移动，底托13带动移动杆12移动，移动杆12带动连接杆11向下移动，连接杆11压缩弹簧15的同时带动斜槽10移动，斜槽10带动滑柱9移动，滑柱9带动横板7移动，横板7带动横臂6沿滑槽5移动，横板7带动横托8移动，使横托8与显示屏的侧壁接触后停止移动，从而显示屏得到卡紧，通过冷却装置20将冷却液降温，在泵体21的作用下，将冷却液泵至冷却管19内部，使冷却管19壁的温度减低，流进冷却管19内的冷却液从远离泵体21一端的冷却管19回到冷却装置20进行降温，冷却装置20的热量通过散热板22排出，使冷却管19内部的冷却液进行循环，保持低温，通过吹风装置24将空气吹向冷却管19，使空气的降低，被降低温度的空气穿过隔板3从通风板17吹出，吹向显示屏的背部。

[0027] 尽管已经示出和描述了本实用新型的实施例，对于本领域的普通技术人员而言，可以理解在不脱离本实用新型的原理和精神的情况下可以对这些实施例进行多种变化、修改、替换和变型，本实用新型的范围由所附权利要求及其等同物限定。

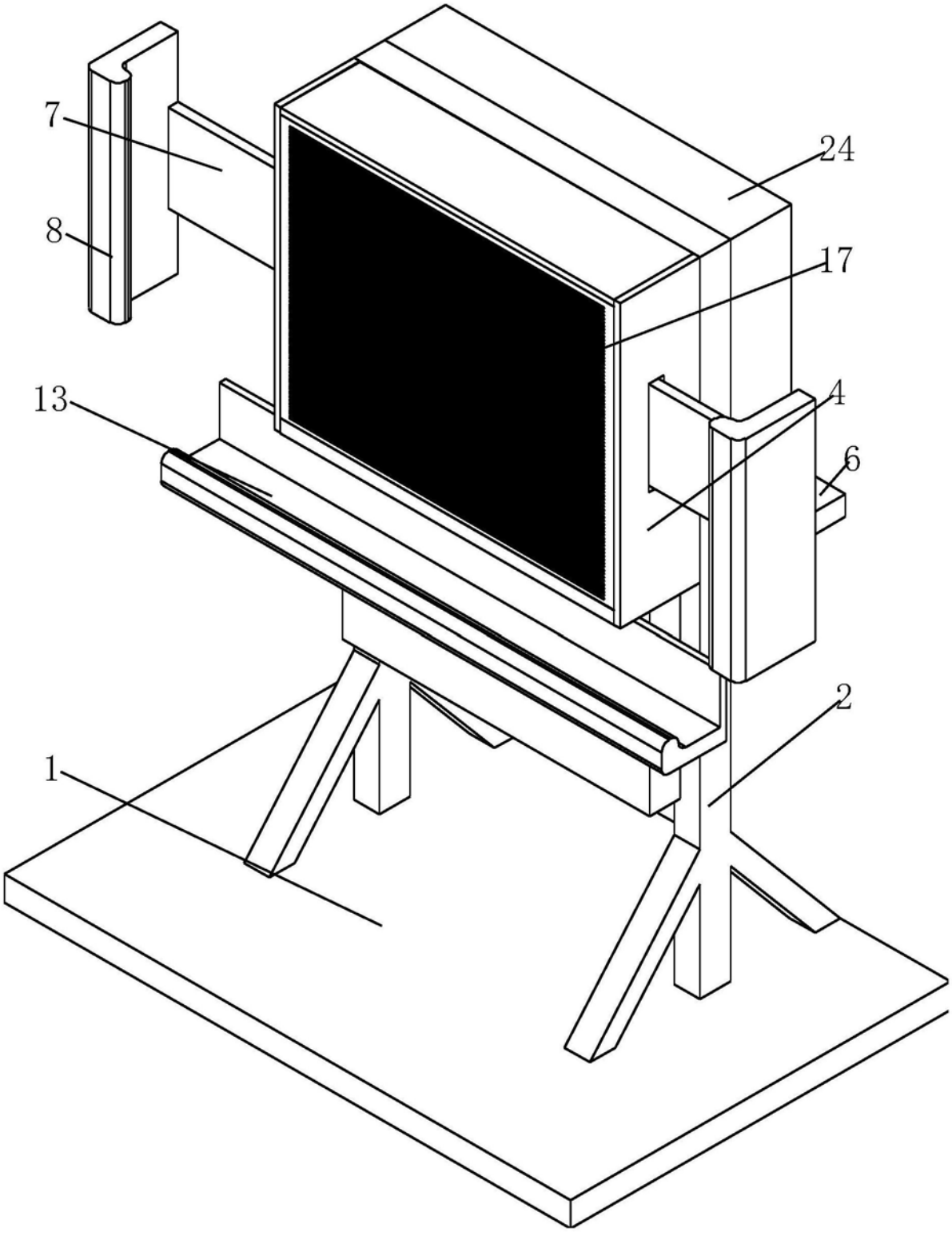


图1

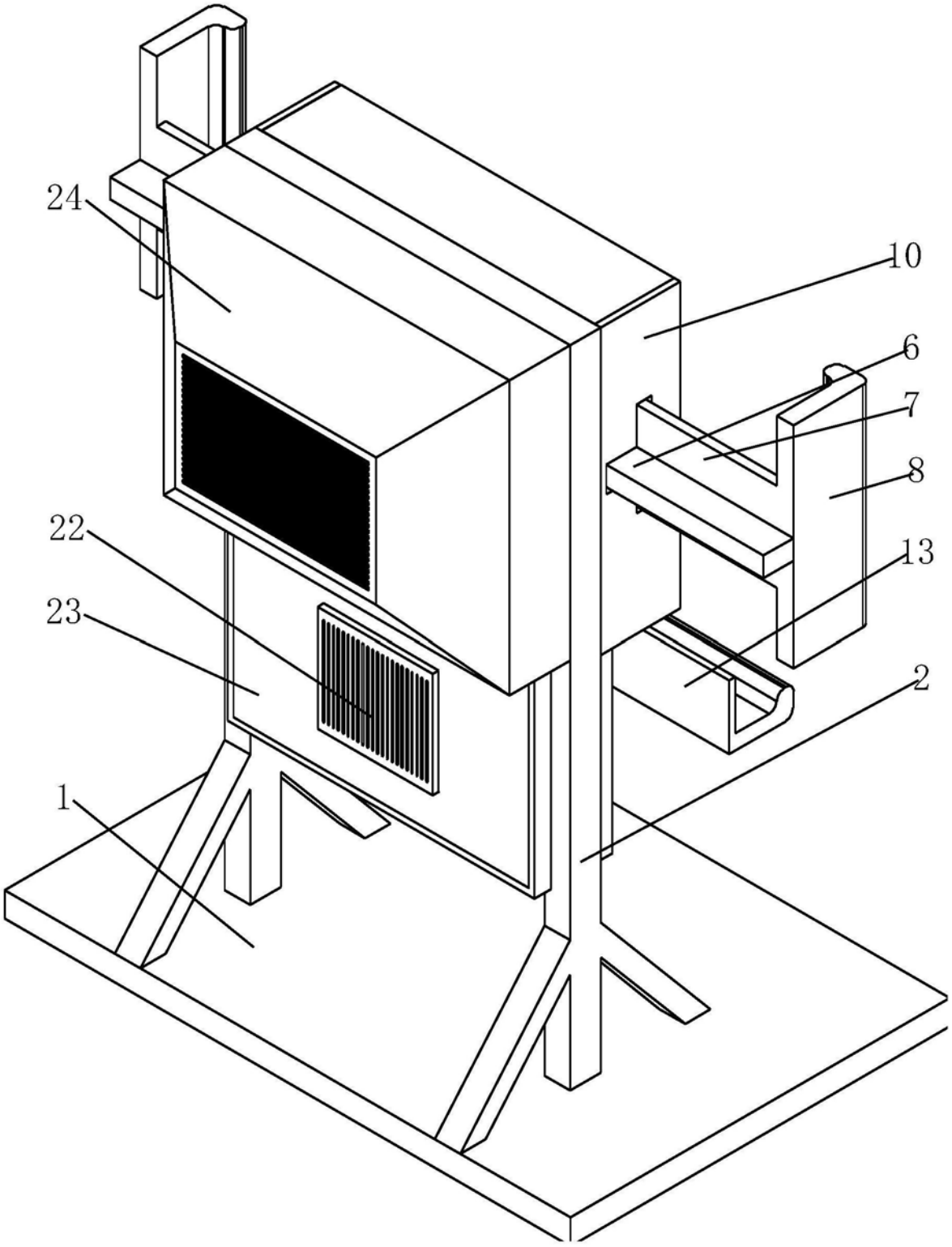


图2

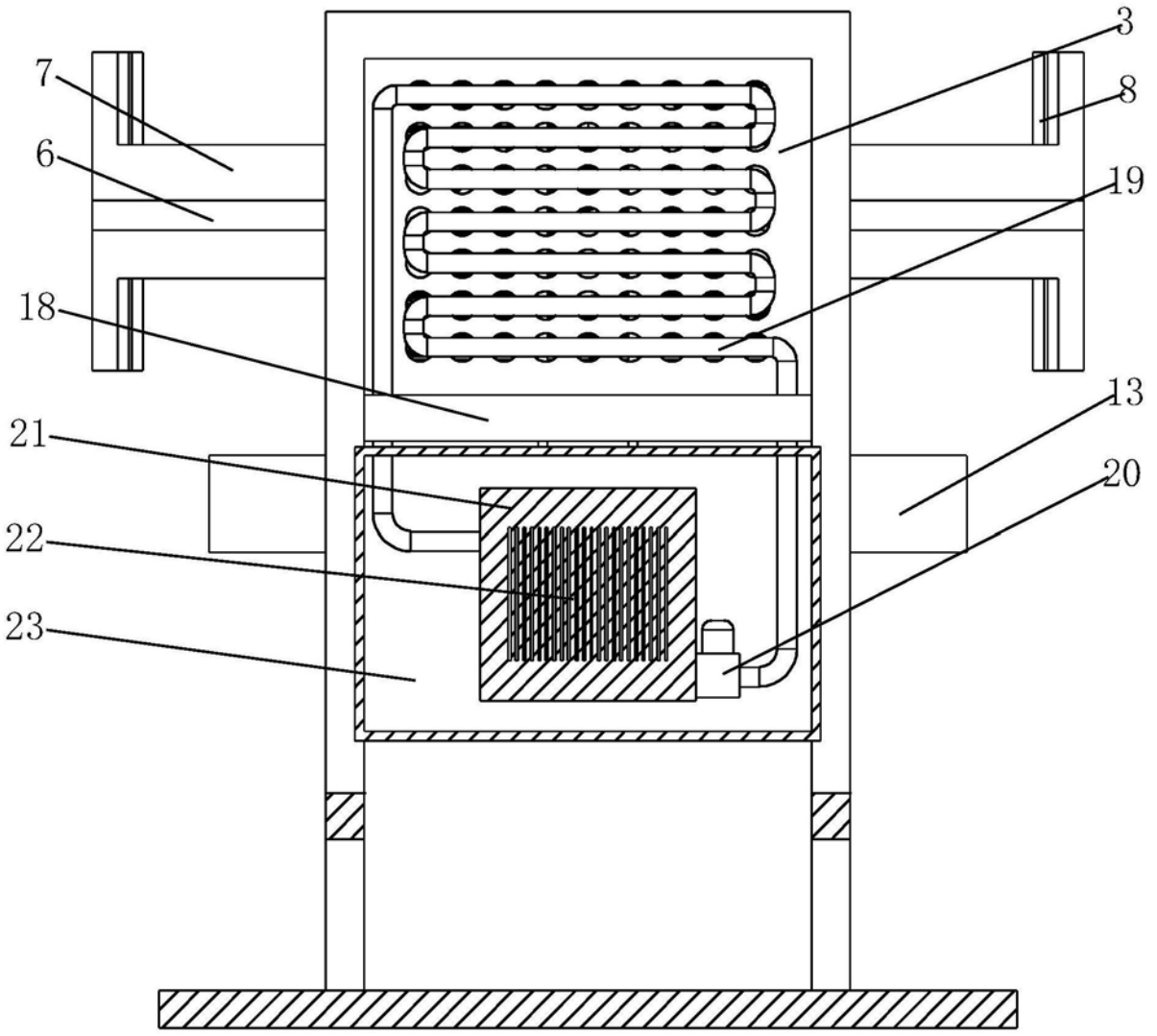


图3

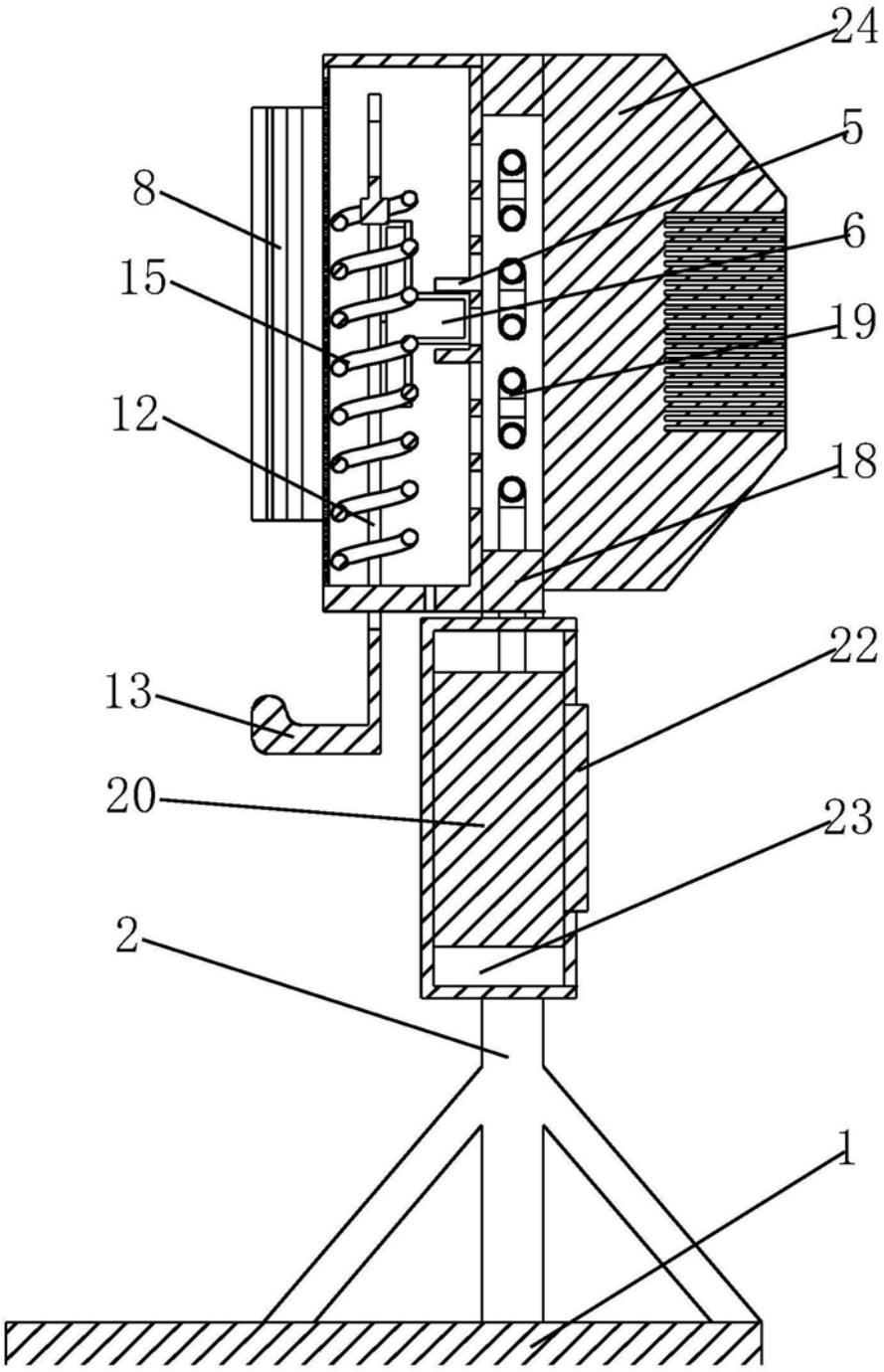


图4

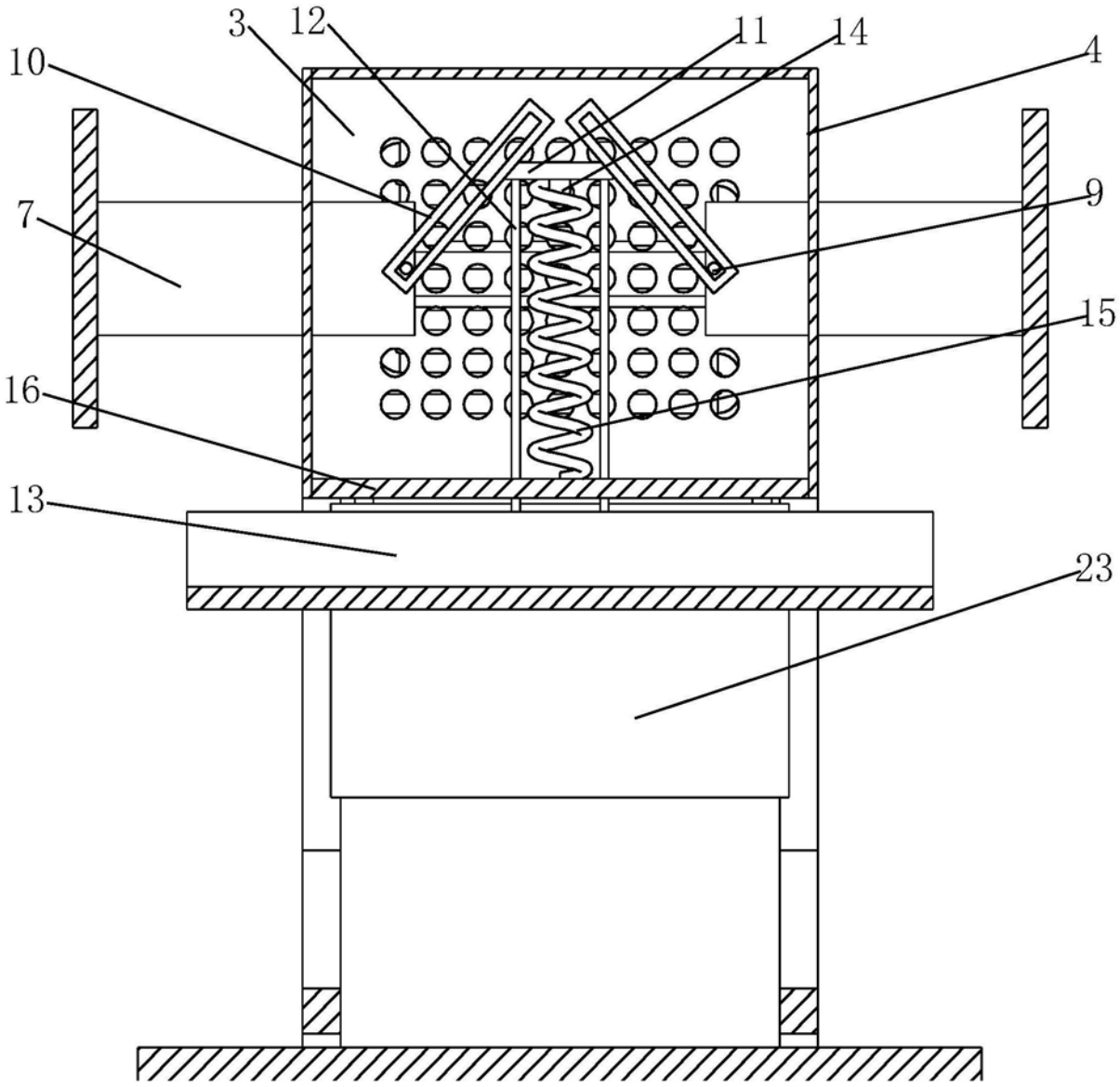


图5