(19)中华人民共和国国家知识产权局

(12)实用新型专利

(10)授权公告号 CN 210958919 U
(45)授权公告日 2020.07.07

(21)申请号 201922141783.6

(22)申请日 2019.12.04

(73)专利权人 海南自贸区圣科豪斯木业有限公司

地址 572000 海南省三亚市吉阳区荔枝沟落笔洞路君和君泰小区1B号楼二楼03号商铺

(72)发明人 李桂生

(74)专利代理机构 东莞市汇橙知识产权代理事务所(特殊普通合伙) 44571

代理人 朱明月

(51)Int.Cl.

H05B 47/13(2020.01)

权利要求书1页 说明书3页 附图3页

(54)实用新型名称

一种衣柜感应照明装置

(57)摘要

本实用新型公开了一种衣柜感应照明装置，包括衣柜体，衣柜体的两侧均通过铰链铰接有翻门，衣柜体的内部开设有两个灯槽，两个灯槽的内部均固定安装有橡胶塞条，灯槽的内部活动插接有灯罩，衣柜体的内部开设有两个活动槽，本实用新型的有益效果是：在灯槽的内部固定安装有橡胶塞条，从而实现对灯罩进行插接，在限位板的底部固定安装有连接杆，使得连接杆的底端穿过灯罩内部的通孔，配合连接杆底端的挡板实现对灯罩进行连接，配合在限位板底部的支撑弹簧，实现对限位板进行弹性支撑，对灯罩进行固定夹紧，通过将辅助支板与灯罩的底部相接触，从而达到对灯罩进行辅助支撑，由此实现快速便捷的对感应灯进行拆卸更换以及维修。

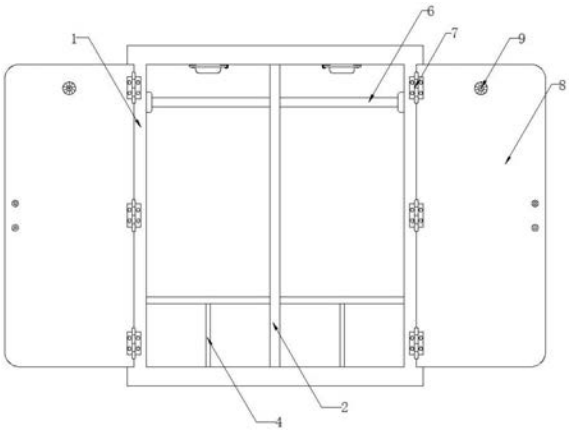

CN 210958919 U

1.一种衣柜感应照明装置,包括衣柜体(1),其特征在于,所述衣柜体(1)的两侧均通过铰链(7)铰接有翻门(8),所述衣柜体(1)的内部开设有两个灯槽(3),两个所述灯槽(3)的内部均固定安装有橡胶塞条(13),所述灯槽(3)的内部活动插接有灯罩(5),所述衣柜体(1)的内部开设有两个活动槽(14),两个所述活动槽(14)以衣柜体(1)的轴心为中心对称分布,两个所述活动槽(14)的内部均活动连接有限位板(19),两个所述限位板(19)的内部均活动插接有两个限位杆(15),每个所述限位杆(15)的两端均与活动槽(14)的内壁固定连接,四个所述限位杆(15)的外部均活动套接有支撑弹簧(16),四个所述支撑弹簧(16)的两端分别与限位板(19)的底部和活动槽(14)的底部固定连接,两个所述限位板(19)底部的轴心处均固定安装有连接杆(17),两个所述连接杆(17)的底端均贯穿活动槽(14)并延伸至活动槽(14)的外部,所述灯罩(5)的一侧开设有通孔,两个所述连接杆(17)的一端延伸至通孔的内部,两个所述连接杆(17)的底端均固定安装有挡板(18),两个所述挡板(18)的顶部均与灯罩(5)的底部相接触,两个所述翻门(8)的内部均固定安装有红外线感应探头(9)。

2.根据权利要求1所述的一种衣柜感应照明装置,其特征在于:所述衣柜体(1)的内部固定安装有分隔板(2),所述分隔板(2)的两侧均固定安装有层板(4)。

3.根据权利要求1所述的一种衣柜感应照明装置,其特征在于:所述灯罩(5)的内部均固定安装有感应照明灯,所述感应照明灯通过红外线感应探头(9)与电源电性连接。

4.根据权利要求1所述的一种衣柜感应照明装置,其特征在于:所述衣柜体(1)的内部固定安装有挂衣杆(6),所述挂衣杆(6)的两端均贯穿分隔板(2)并与衣柜体(1)的内壁固定连接。

5.根据权利要求1所述的一种衣柜感应照明装置,其特征在于:所述衣柜体(1)的内部开设有两个转轴槽(11),两个所述转轴槽(11)的内部均转动连接有转盘(10)。

6.根据权利要求5所述的一种衣柜感应照明装置,其特征在于:两个所述转盘(10)的外部均固定连接有辅助支板(12),两个所述辅助支板(12)的一端均贯穿转轴槽(11)并与灯罩(5)的底部相接触。

一种衣柜感应照明装置

技术领域

[0001] 本实用新型涉及一种衣柜，特别涉及一种衣柜感应照明装置，属于家具技术领域。

背景技术

[0002] 衣柜，是存放衣物的柜式家具，一般分为单门、双门、嵌入式等等，是家庭常用的家具之一，衣柜由柜体、门板(推拉门或者平开门)、五金(领带夹、抽屉、拉篮、挂衣杆、层板扣、裤架、镜子、合页等)。一般衣柜柜体由18mm厚的材料来做(刨花板、密度板、实木板、复合多层板、指接板)。目前现有的感应照明装置，在经过长时间的使用后，会造成损坏，由于其拆卸较为复杂，从而导致难以进行更换维修。

实用新型内容

[0003] 本实用新型的目的在于提供一种衣柜感应照明装置，以解决上述背景技术中提出的现有的感应照明装置，在经过长时间的使用后，会造成损坏，由于其拆卸较为复杂，从而导致难以进行更换维修的问题。

[0004] 为实现上述目的，本实用新型提供如下技术方案：一种衣柜感应照明装置，包括衣柜体，所述衣柜体的两侧均通过铰链铰接有翻门，所述衣柜体的内部开设有两个灯槽，两个所述灯槽的内部均固定安装有橡胶塞条，所述灯槽的内部活动插接有灯罩，所述衣柜体的内部开设有两个活动槽，两个所述活动槽以衣柜体的轴心为中心对称分布，两个所述活动槽的内部均活动连接有限位板，两个所述限位板的内部均活动插接有两个限位杆，每个所述限位杆的两端均与活动槽的内壁固定连接，四个所述限位杆的外部均活动套接有支撑弹簧，四个所述支撑弹簧的两端分别与限位板的底部和活动槽的底部固定连接，两个所述限位板底部的轴心处均固定安装有连接杆，两个所述连接杆的底端均贯穿活动槽并延伸至活动槽的外部，所述灯罩的一侧开设有通孔，两个所述连接杆的一端延伸至通孔的内部，两个所述连接杆的底端均固定安装有挡板，两个所述挡板的顶部均与灯罩的底部相接触，两个所述翻门的内部均固定安装有红外线感应探头。

[0005] 作为本实用新型的一种优选技术方案，所述衣柜体的内部固定安装有分隔板，所述分隔板的两侧均固定安装有层板。

[0006] 作为本实用新型的一种优选技术方案，所述灯罩的内部均固定安装有感应照明灯，所述感应照明灯通过红外线感应探头与电源电性连接。

[0007] 作为本实用新型的一种优选技术方案，所述衣柜体的内部固定安装有挂衣杆，所述挂衣杆的两端均贯穿分隔板并与衣柜体的内壁固定连接。

[0008] 作为本实用新型的一种优选技术方案，所述衣柜体的内部开设有两个转轴槽，两个所述转轴槽的内部均转动连接有转盘。

[0009] 作为本实用新型的一种优选技术方案，两个所述转盘的外部均固定连接有辅助支板，两个所述辅助支板的一端均贯穿转轴槽并与灯罩的底部相接触。

[0010] 与现有技术相比，本实用新型的有益效果是：本实用新型一种衣柜感应照明装置，

在灯槽的内部固定安装有橡胶塞条，从而实现对灯罩进行插接，在限位板的底部固定安装有连接杆，使得连接杆的底端穿过灯罩内部的通孔，配合连接杆底端的挡板实现对灯罩进行连接，配合在限位板底部的支撑弹簧，实现对限位板进行弹性支撑，对灯罩进行固定夹紧，通过将辅助支板与灯罩的底部相接触，从而达到对灯罩进行辅助支撑，由此实现快速便捷的对感应灯进行拆卸更换以及维修。

附图说明

[0011] 图1为本实用新型的结构示意图；

[0012] 图2为本实用新型的内部结构示意图；

[0013] 图3为本实用新型A处的放大结构示意图；

[0014] 图4为本实用新型B处的放大结构示意图。

[0015] 图中：1、衣柜体；2、分隔板；3、灯槽；4、层板；5、灯罩；6、挂衣杆；7、铰链；8、翻门；9、红外线感应探头；10、转盘；11、转轴槽；12、辅助支板；13、橡胶塞条；14、活动槽；15、限位杆；16、支撑弹簧；17、连接杆；18、挡板；19、限位板。

具体实施方式

[0016] 下面将结合本实用新型实施例中的附图，对本实用新型实施例中的技术方案进行清楚、完整地描述，显然，所描述的实施例仅仅是本实用新型一部分实施例，而不是全部的实施例。基于本实用新型中的实施例，本领域普通技术人员在没有做出创造性劳动前提下所获得的所有其他实施例，都属于本实用新型保护的范围。

[0017] 请参阅图1-4，本实用新型提供了一种衣柜感应照明装置，包括衣柜体1，衣柜体1的两侧均通过铰链7铰接有翻门8，衣柜体1的内部开设有两个灯槽 3，两个灯槽3的内部均固定安装有橡胶塞条13，灯槽3的内部活动插接有灯罩5，衣柜体1的内部开设有两个活动槽14，两个活动槽14以衣柜体1的轴心为中心对称分布，两个活动槽14的内部均活动连接有限位板19，两个限位板19的内部均活动插接有两个限位杆15，每个限位杆15的两端均与活动槽 14的内壁固定连接，四个限位杆15的外部均活动套接有支撑弹簧16，四个支撑弹簧16的两端分别与限位板19的底部和活动槽14的底部固定连接，两个限位板19底部的轴心处均固定安装有连接杆17，两个连接杆17的底端均贯穿活动槽14并延伸至活动槽14的外部，灯罩5的一侧开设有通孔，两个连接杆17的一端延伸至通孔的内部，两个连接杆17的底端均固定安装有挡板18，两个挡板18的顶部均与灯罩5的底部相接触，两个翻门8的内部均固定安装有红外线感应探头9，从而实现对活动槽14内部的灯罩5进行快速拆卸更换维修。

[0018] 优选的，衣柜体1的内部固定安装有分隔板2，分隔板2的两侧均固定安装有层板4，通过设置层板4，由此实现对衣柜体1进行衣柜分层；灯罩5的内部均固定安装有感应照明灯，感应照明灯通过红外线感应探头9与电源电性连接，通过将感应照明灯与红外线感应探头9电性连接，由此实现对感应照明灯进行感应控制；衣柜体1的内部固定安装有挂衣杆6，挂衣杆6的两端均贯穿分隔板2并与衣柜体1的内壁固定连接，通过设置挂衣杆6，实现对衣服进行悬挂；衣柜体1的内部开设有两个转轴槽11，两个转轴槽11的内部均转动连接有转盘10，通过在转轴槽11的内部转动连接有转盘10，从而实现对辅助支板12进行转动支撑；两个转盘10的外部均固定连接有辅助支板12，两个辅助支板12的一端均贯穿转轴槽11并与灯罩

5的底部相接触，通过将辅助支板12与灯罩5的底部相接触，从而实现对灯罩5进行辅助支撑。

[0019] 具体使用时，本实用新型一种衣柜感应照明装置，首先在灯槽3的内部固定安装有橡胶塞条13，从而实现对灯罩5进行插接，通过在活动槽14的内部活动插接有限位板19，在限位板19的底部固定安装有连接杆17，使得连接杆17的底端穿过灯罩5内部的通孔，配合连接杆17底端的挡板18实现对灯罩5进行连接，配合在限位板19底部的支撑弹簧16，实现对限位板19进行弹性支撑，实现对灯罩5进行固定夹紧，通过在转轴槽11的内部动连接有转盘10，由此实现对辅助支板12进行转动连接，通过将辅助支板12与灯罩 5的底部相接触，从而达到对灯罩5进行辅助支撑，通过将灯罩5底部的感应照明灯与翻门8上的红外线感应探头9进行电性连接，从而使得翻开翻门8 时，实现对衣柜体1内部进行照亮。

[0020] 在本实用新型的描述中，需要理解的是，指示的方位或位置关系为基于附图所示的方位或位置关系，仅是为了便于描述本实用新型和简化描述，而不是指示或暗示所指的装置或元件必须具有特定的方位、以特定的方位构造和操作，因此不能理解为对本实用新型的限制。

[0021] 在本实用新型中，除非另有明确的规定和限定，例如，可以是固定连接，也可以是可拆卸连接，或成一体；可以是机械连接，也可以是电连接；可以是直接相连，也可以通过中间媒介间接相连，可以是两个元件内部的连通或两个元件的相互作用关系，除非另有明确的限定，对于本领域的普通技术人员而言，可以根据具体情况理解上述术语在本实用新型中的具体含义。

[0022] 尽管已经示出和描述了本实用新型的实施例，对于本领域的普通技术人员而言，可以理解在不脱离本实用新型的原理和精神的情况下可以对这些实施例进行多种变化、修改、替换和变型，本实用新型的范围由所附权利要求及其等同物限定。

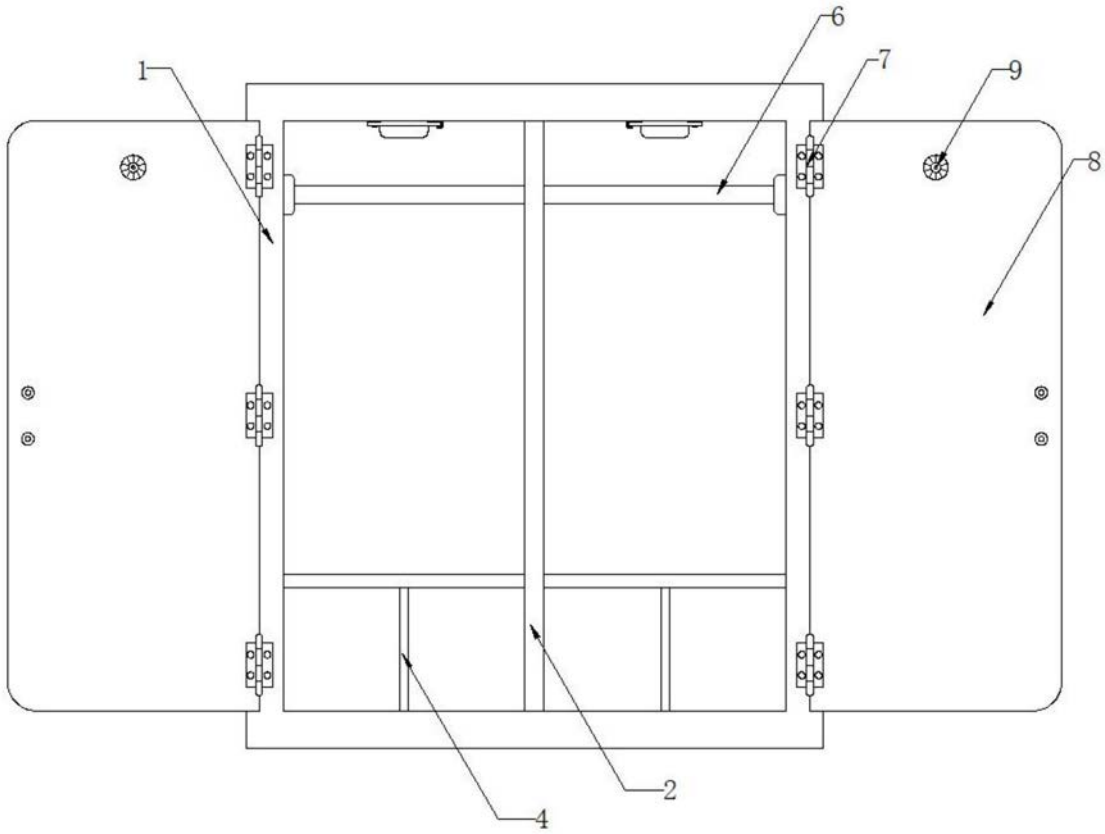

图1

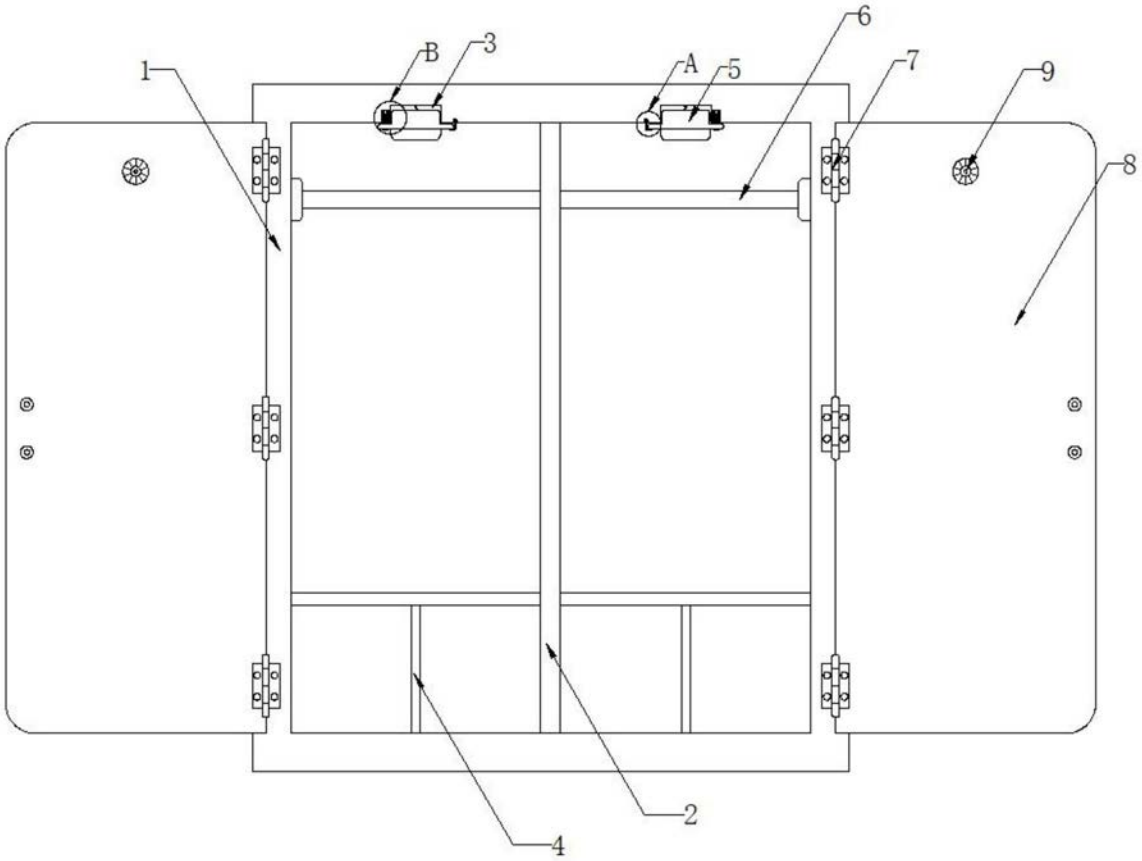

图2

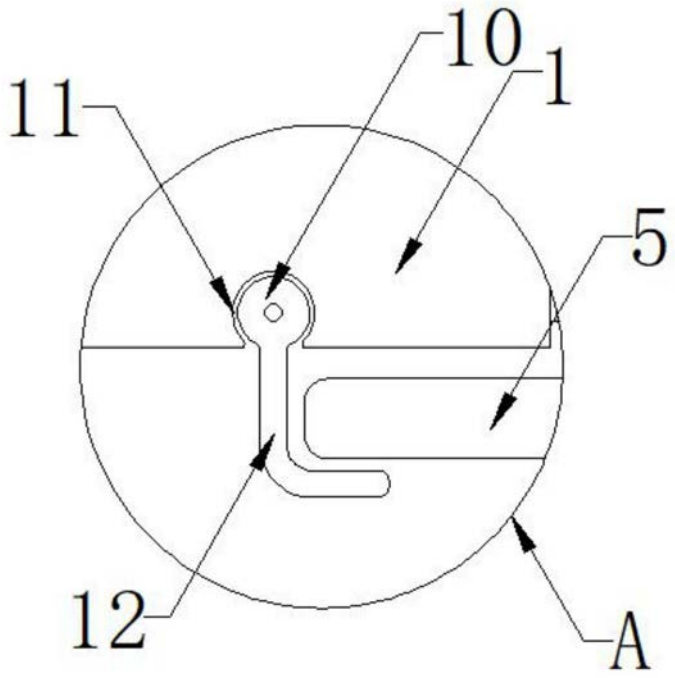

图3

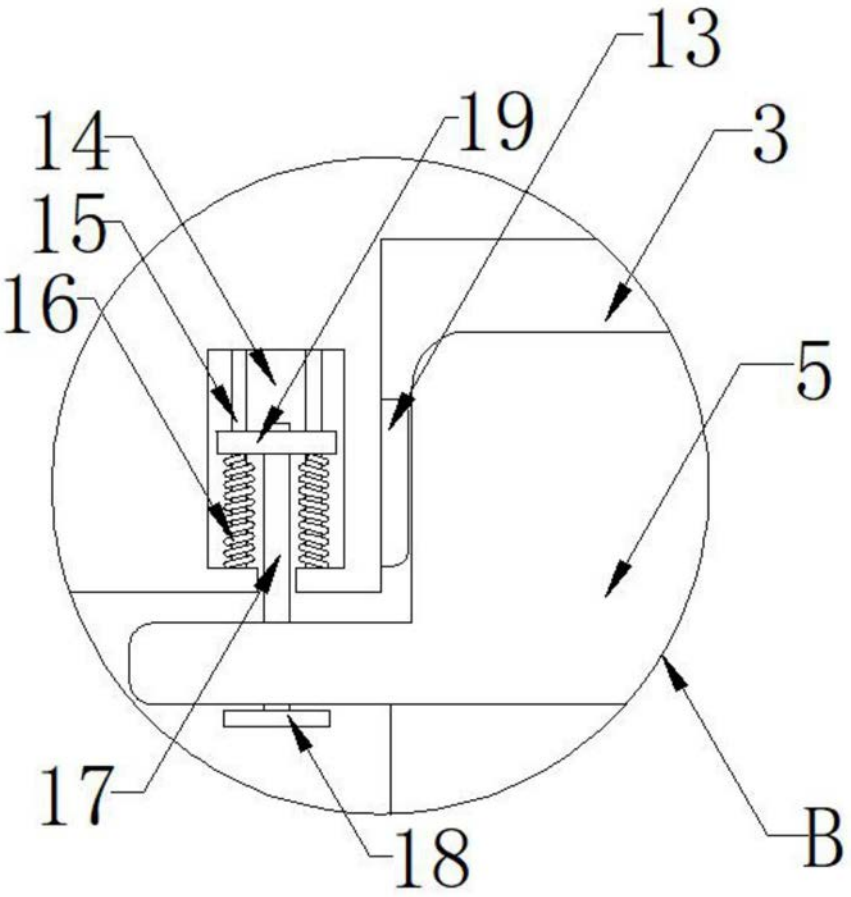

图4