(19)中华人民共和国国家知识产权局

(12)实用新型专利

(10)授权公告号 CN 204300810 U
(45)授权公告日 2015.04.29

(21)申请号 201420859821.6

(22)申请日 2014.12.31

(73)专利权人 南京信息工程大学
地址 210044 江苏省南京市宁六路219号

(72)发明人 耿超

(74)专利代理机构 南京经纬专利商标代理有限公司 32200
代理人 张惠忠

(51)Int.Cl.
F21S 6/00(2006.01)
F21V 14/08(2006.01)
F21V 3/02(2006.01)

权利要求书1页 说明书2页 附图1页

(54)实用新型名称

一种挂壁式调节台灯

(57)摘要

本实用新型公开了一种挂壁式调节台灯，包括连接墙壁的底座部分，连接底座部分设置有固定灯罩，固定灯罩朝外一面为开口，所述固定灯罩的开口处内两端之间夹持有灯管，设置用于遮蔽灯光发散范围的调节灯罩，调节灯罩围绕灯管旋转设置，调节灯罩的两端活动连接在灯管上，调节灯罩的一部分位于固定灯罩内；所述调节灯罩为围绕灯管设置的弧形结构罩体。与现有技术相比，本实用新型的一种挂壁式调节台灯通过调节灯罩的多角度可调节功能，结合挂壁式的构造，实现了节省桌面空间，灯光方向可调节的效果。

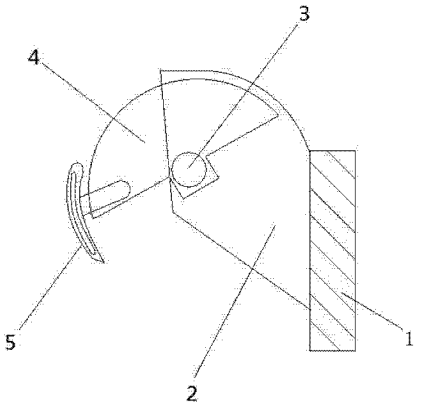

CN 204300810 U

1. 一种挂壁式调节台灯，其特征在于：包括连接墙壁的底座部分（1），连接底座部分（1）设置有固定灯罩（2），固定灯罩（2）朝外一面为开口，所述固定灯罩（2）的开口处内两端之间夹持有灯管（3），设置用于遮蔽灯光发散范围的调节灯罩（4），调节灯罩（4）围绕灯管（3）旋转设置，调节灯罩（4）的两端活动连接在灯管（3）上，调节灯罩（4）的一部分位于固定灯罩（2）内；所述调节灯罩（4）为围绕灯管（3）设置的弧形结构罩体。

2. 根据权利要求 1 所述的一种挂壁式调节台灯，其特征在于：所述调节灯罩（4）的边缘设置有附遮光条（5），所述附遮光条（5）活动连接在调节灯罩（4）的边缘。

3. 根据权利要求 2 所述的一种挂壁式调节台灯，其特征在于：所述附遮光条（5）为透光材质，附遮光条（5）内具有用于插置有色光板的内槽。

4. 根据权利要求 1 所述的一种挂壁式调节台灯，其特征在于：所述固定灯罩（2）基于底座部分（1）的平面上转动设置。

5. 根据权利要求 1 所述的一种挂壁式调节台灯，其特征在于：所述调节灯罩（4）的内表面在调节灯罩（4）的转动方向上设置有波浪状楞面。

一种挂壁式调节台灯

技术领域

[0001] 本实用新型涉及一种室内照明灯，特别是一种挂壁式调节台灯。

背景技术

[0002] 在大学宿舍中，往往生活空间比较狭小，写字台面积小，经常在晚间看书时，普通的台灯会占用桌面很大空间，而且难以调节到一个合适的照明角度。

[0003] 如专利号为 201310099198.9 的发明公开了一种新型两用挂壁式灯具，包括：三角形支撑座，所述三角形支撑座上设有轴套，所述轴套内部设有旋转轴，所述旋转轴的顶端连接有灯杆，所述灯杆为折叠型扁灯杆，包括多段相互铰接的短灯杆，所述灯杆的顶端设有灯头，所述灯头内部设有灯泡，所述灯杆是采用铝合金制成，所述短灯杆的长度为 10 ～ 20cm。通过上述方式，本发明既可以当做壁灯使用，又可以当做台灯使用，且占用空间小；该方法的伸缩机构可以调节灯光的位置，但没有能调节光照的方向。

[0004] 如专利号为 201420477480.6 的本实用新型公开了一种挂灯，包括灯体和灯座，所述的灯体包括护罩、顶盖和底盘，所述的灯座一端固定在顶盖的上表面，灯座另一端设有固定盘，所述的顶盖的底部固定有 GX53 灯泡，所述的护罩一端与顶盖连接，护罩另一端与底盘连接，所述的顶盖的直径比底盘的直径大，所述的护罩外设有灯壳，所述的外壳包括至少两个弧形板，所述的弧形板组成一个封闭的罩，所述的弧形板包括第一圆弧板、第二圆弧板和若干根支撑杆，本实用新型提供一种散热性能好使用寿命长且灯光效果好的挂灯；这种方法光照虽然可以多处照射，但很多光照都是无用功，没有较强的针对性。

实用新型内容

[0005] 本实用新型需要解决的技术问题是针对上述现有技术的不足，而提供一种节省空间，灯照范围可调节的挂壁式调节台灯。

[0006] 为解决上述技术问题，本实用新型采用的技术方案是：

[0007] 一种挂壁式调节台灯，包括连接墙壁的底座部分，连接底座部分设置有固定灯罩，固定灯罩朝外一面为开口，所述固定灯罩的开口处内两端之间夹持有灯管，设置用于遮蔽灯光发散范围的调节灯罩，调节灯罩围绕灯管旋转设置，调节灯罩的两端活动连接在灯管上，调节灯罩的一部分位于固定灯罩内；所述调节灯罩为围绕灯管设置的弧形结构罩体。

[0008] 作为更进一步的优选方案，所述调节灯罩的边缘设置有附遮光条，所述附遮光条活动连接在调节灯罩的边缘。

[0009] 作为更进一步的优选方案，所述附遮光条为透光材质，附遮光条内具有用于插置有色光板的内槽。

[0010] 作为更进一步的优选方案，所述固定灯罩基于底座部分的平面上转动设置。

[0011] 作为更进一步的优选方案，所述调节灯罩的内表面在调节灯罩的转动方向上设置有波浪状楞面。

[0012] 与现有技术相比，本实用新型的一种挂壁式调节台灯，通过调节灯罩围绕灯管在

固定灯罩上的调节移动，可以实现遮蔽灯光和调节灯管照射方向的效果，可以在寝室内有效聚集灯光，不打扰他人，同时，挂壁式的结构也更加节省桌面空间，具体具有以下有益效果：

[0013] 1. 调节灯罩可以任意调节控制灯光照射方向和光照强度，解决了以往台灯较为固定的结构，可以适应寝室内晚间自习，避免打扰他人。

[0014] 2. 附遮光条附加在调节灯罩上，进一步的加强了对光照方向的控制效果，通过对附遮光条的微调，可以更好的完善灯光的照射，更加可以遮蔽原灯照直射眼睛，从而减少长时间的灯照余光照射眼睛，减少眼睛的疲劳和对眼睛的伤害；而附遮光条内用于插置有色光板的内槽，可以定时更换光板颜色，使眼睛得到放松，改变照明色彩，改善室内色调。

附图说明

[0015] 图 1 是本实用新型的结构示意图；

[0016] 其中，1- 底座部分，

[0017] 2- 固定灯罩，

[0018] 3- 灯管，

[0019] 4- 调节灯罩，

[0020] 5- 附遮光条。

具体实施方式

[0021] 下面结合附图详细说明本实用新型的优选技术方案。

[0022] 如图所示，一种挂壁式调节台灯，包括连接墙壁的底座部分 1，底座部分 1 用于固定在墙面，避免占据桌面空间，连接底座部分 1 设置有固定灯罩 2，固定灯罩 2 朝外一面为开口，所述固定灯罩 2 的开口处内两端之间夹持有灯管 3，灯管 3 横向设置，设置用于遮蔽灯光发散范围的调节灯罩 4，调节灯罩 4 基于灯管 3 设置，可以通过调节全方位遮蔽灯光，调节灯罩 4 围绕灯管 3 旋转设置，调节灯罩 4 的两端活动连接在灯管 3 上，调节灯罩 4 的一部分位于固定灯罩 2 内；所述调节灯罩 4 为围绕灯管 3 设置的弧形结构罩体，弧形结构有着更多的转动空间，更加方便收纳在固定灯罩 2 内。

[0023] 所述调节灯罩 4 的边缘设置有附遮光条 5，所述附遮光条 5 活动连接在调节灯罩 4 的边缘。

[0024] 所述附遮光条 5 为透光材质，附遮光条 5 内具有用于插置有色光板的内槽。

[0025] 所述固定灯罩 2 基于底座部分 1 的平面上转动设置。

[0026] 所述调节灯罩 4 的内表面在调节灯罩 4 的转动方向上设置有波浪状楞面。

[0027] 以上述依据本实用新型的理想实施例为启示，通过上述的说明内容，相关工作人员完全可以在不偏离本项实用新型技术思想的范围内，进行多样的变更以及修改。本项实用新型的技术性范围并不局限于说明书上的内容，必须要根据权利要求范围来确定其技术性范围。

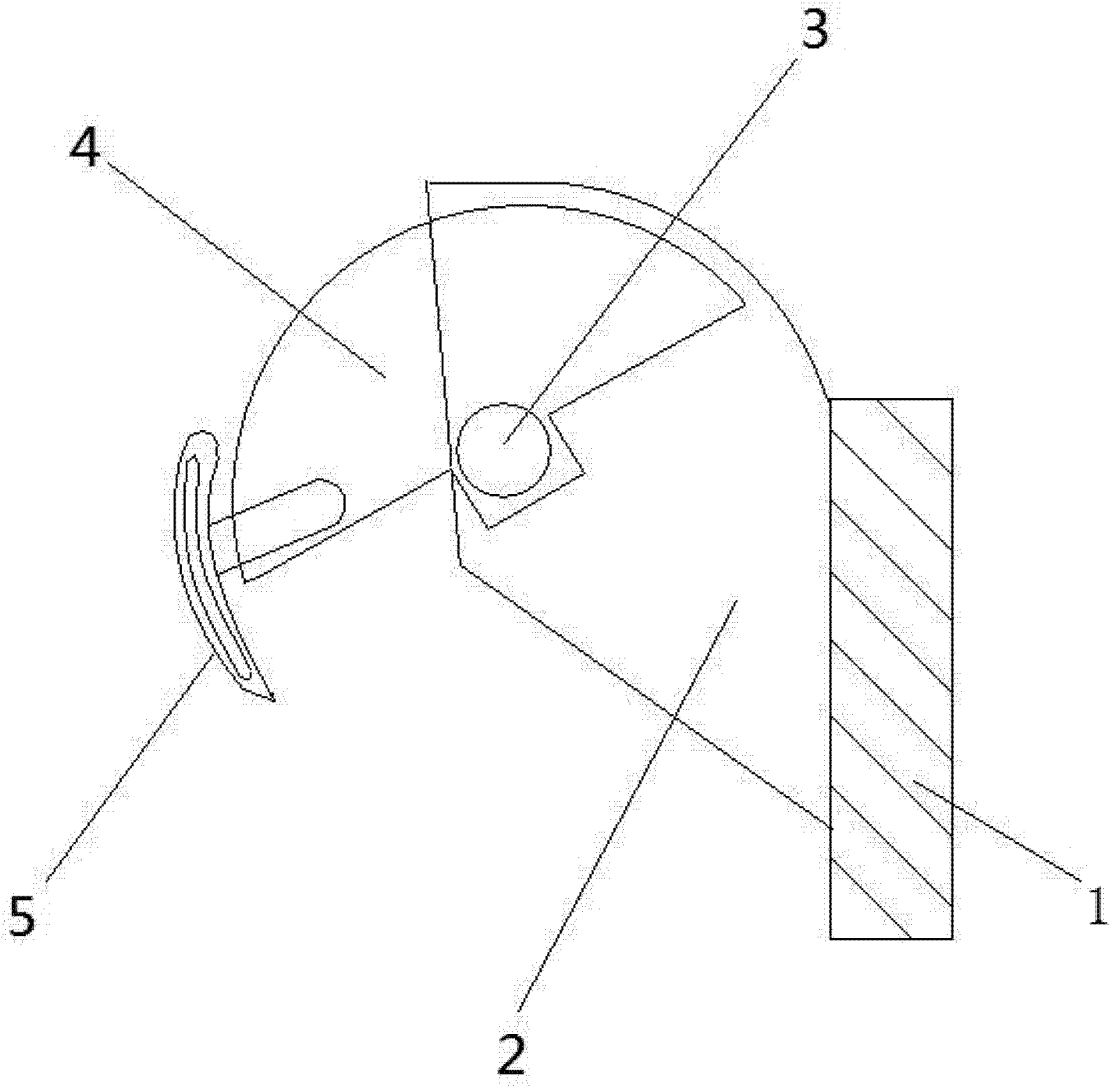

图 1