(19)中华人民共和国国家知识产权局

(12)实用新型专利

(10)授权公告号 CN 204858688 U
(45)授权公告日 2015.12.09

(21)申请号 201520657091.6

(22)申请日 2015.08.28

(73)专利权人 响水县智诚知识产权信息服务有限公司
地址 224600 江苏省盐城市响水县响水镇灌河创客中心

(72)发明人 顾伟

(51)Int.Cl.
H02J 7/00(2006.01)

权利要求书1页 说明书2页 附图1页

(54)实用新型名称

一种便携式移动电源

(57)摘要

本实用新型公开了一种便携式移动电源，包括充电主体，所述充电主体的一端设有充电插头，所述充电主体的上端设有横板，且横板的数量为两个，所述横板的下端设有轨道，所述轨道的槽位上设有滑板，且滑板位于轨道的右端，所述横板的左端设有固定挡板，所述充电主体的上端中间位置设有螺丝杆，所述螺丝杆的左端设有螺母，所述螺丝杆的右端设有环形槽，所述环形槽与滑板通过转动件转动连接。该移动电源在表面设置了一个紧固装置使得使用者可以通过紧固装置固定手机，不再需要两只手同时拿着移动电源和手机，极大的方便使用，通过转动件的旋转带动滑板来固定手机更加的安全有效，使用方便。

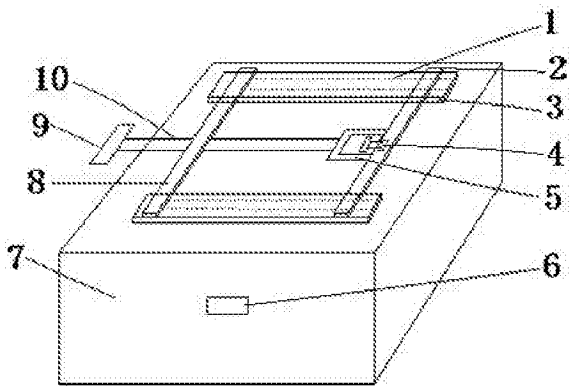

CN 204858688 U

1. 一种便携式移动电源，包括充电主体（7），所述充电主体（7）的一端设有充电插头（6），其特征在于：所述充电主体（7）的上端设有横板（3），且横板（3）的数量为两个，所述横板（3）的下端设有轨道（1），所述轨道（1）的槽位上设有滑板（2），且滑板（2）位于轨道（1）的右端，所述横板（3）的左端设有固定挡板（8），所述充电主体（7）的上端中间位置设有螺丝杆（10），所述螺丝杆（10）的左端设有螺母（9），所述螺丝杆（10）的右端设有环形槽（5），所述环形槽（5）与滑板（2）通过转动件（4）转动连接，所述转动件（4）的一端设有第一挡板（41），所述转动件（4）的另一端设有第二挡板（42），且第一挡板（41）位于环形槽（5）的内部、第二挡板（42）位于滑板（2）的内部。

2. 根据权利要求 1 所述的一种便携式移动电源，其特征在于：所述螺丝杆（10）与环形槽（5）为螺纹配合安装。

3. 根据权利要求 1 所述的一种便携式移动电源，其特征在于：所述螺母（9）的表面设有防滑纹。

4. 根据权利要求 1 所述的一种便携式移动电源，其特征在于：所述横板（3）与螺丝杆（10）处于同一水平面。

一种便携式移动电源

技术领域

[0001] 本实用新型涉及移动电源技术领域，具体为一种便携式移动电源。

背景技术

[0002] 随着我国经济的快速发展，人们生活水平的不断提高，随身携带式的电子产品也越来越多，例如大屏智能手机、平板电脑、笔记本电脑、数码相机等，功能日益多样化，使用也更加频繁，它们都要用到电池，但这些设备的原配电池都会因为电池容量低而不能满足设备的正常使用时间，特别是在商务活动或外出旅游时又是这些终端设备的使用高峰期，为了延长移动设备的使用时间，发挥其最大功用，就有了移动电源的使用，其实就是方便易携带的大容量随身电源。目前市场主要品类多功能性充电宝，基本都配置的标准的 USB 输出，基本能满足目前市场常见的移动设备手机等数码产品，移动电源可作为数码产品的充电电源或外接电源使用，即可对数码产品进行多次充电、也可对数码产品进行长时间连续供电，可解决产品数码产品在户外条件下无法充电和不能长时间工作的问题。但现在的一般的移动电源都存在充电时两者存放不方便的问题，在使用的过程中容易出现使用不便的情况，有时候需要两只手去拿着手机和移动电源，极其不方便，为此我们设计了一种便携式电源，用来解决上述问题。

实用新型内容

[0003] 本实用新型的目的在于提供一种便携式移动电源，以解决上述背景技术中提出的问题。

[0004] 为实现上述目的，本实用新型提供如下技术方案：一种便携式移动电源，包括充电主体，所述充电主体的一端设有充电插头，所述充电主体的上端设有横板，且横板的数量为两个，所述横板的下端设有轨道，所述轨道的槽位上设有滑板，且滑板位于轨道的右端，所述横板的左端设有固定挡板，所述充电主体的上端中间位置设有螺丝杆，所述螺丝杆的左端设有螺母，所述螺丝杆的右端设有环形槽，所述环形槽与滑板通过转动件转动连接，所述转动件的一端设有第一挡板，所述转动件的另一端设有第二挡板，且第一挡板位于环形槽的内部、第二挡板位于滑板的内部。

[0005] 优选的，所述螺丝杆与环形槽为螺纹配合安装。

[0006] 优选的，所述螺母的表面设有防滑纹。

[0007] 优选的，所述横板与螺丝杆处于同一水平面。

[0008] 与现有技术相比，本实用新型的有益效果是：该移动电源在表面设置了一个紧固装置使得使用者可以通过紧固装置固定手机，不再需要两只手同时拿着移动电源和手机，极大的方便使用，通过转动件的旋转带动滑板来固定手机更加的安全有效，使用方便。

附图说明

[0009] 图 1 为本实用新型结构示意图；

[0010] 图 2 为本实用新型环形槽与滑板连接方式结构示意图。

[0011] 图中：1 轨道、2 滑板、3 横板、4 转动件、41 第一挡板、42 第二挡板、5 环形槽、6 充电插头、7 充电主体、8 固定挡板、9 螺母、10 螺丝杆。

具体实施方式

[0012] 下面将结合本实用新型实施例中的附图，对本实用新型实施例中的技术方案进行清楚、完整地描述，显然，所描述的实施例仅仅是本实用新型一部分实施例，而不是全部的实施例。基于本实用新型中的实施例，本领域普通技术人员在没有做出创造性劳动前提下所获得的所有其他实施例，都属于本实用新型保护的范围。

[0013] 请参阅图 1-2，本实用新型提供一种技术方案：一种便携式移动电源，包括充电主体 7，充电主体 7 的一端设有充电插头 6，用于手机进行充电，充电主体 7 的上端设有横板 3，且横板 3 的数量为两个，分别位于充电主体 7 上端前后两侧，横板 3 的下端设有轨道 1，轨道 1 的槽位上设有滑板 2，且滑板 2 位于轨道 1 的右端，滑板 2 可以沿着轨道 1 滑动，横板 3 的左端设有固定挡板 8，充电主体 7 的上端中间位置设有螺丝杆 10，横板 3 与螺丝杆 10 处于同一水平面，螺丝杆 10 与环形槽 5 为螺纹配合安装，螺丝杆 10 的左端设有螺母 9，螺母 9 的表面设有防滑纹，使用时可以转动螺母 9 带动螺丝杆 10 移动，螺丝杆 10 的右端设有环形槽 5，环形槽 5 与滑板 2 通过转动件 4 转动连接，转动件 4 的一端设有第一挡板 41，转动件 4 的另一端设有第二挡板 42，且第一挡板 41 位于环形槽 5 的内部、第二挡板 42 位于滑板 2 的内部。

[0014] 以上所述，仅为本实用新型较佳的具体实施方式，但本实用新型的保护范围并不局限于此，任何熟悉本技术领域的技术人员在本实用新型揭露的技术范围内，根据本实用新型的技术方案及其改进构思加以等同替换或改变，都应涵盖在本实用新型的保护范围内。

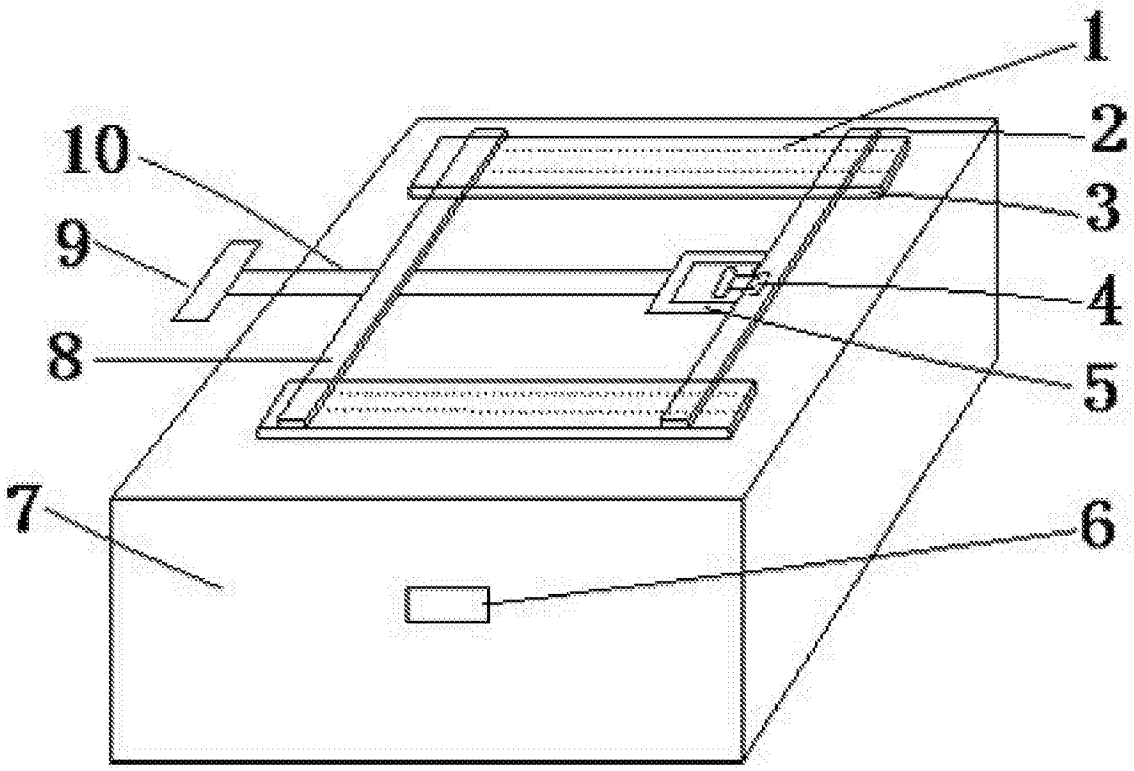

图 1

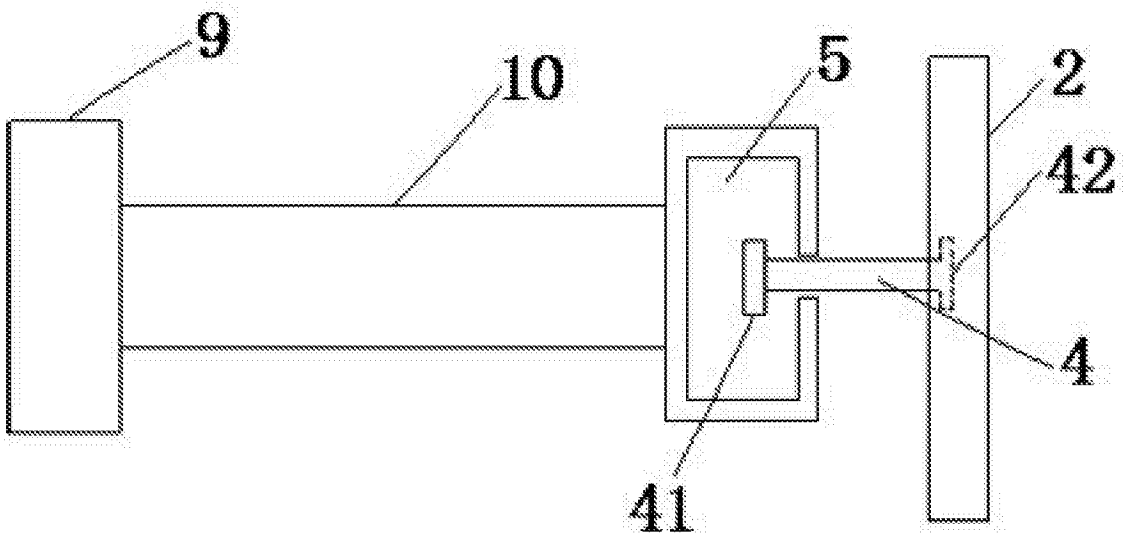

图 2