(19) 대한민국특허청(KR)
(12) 공개실용신안공보(U)

(11) 공개번호 20-2013-0005317
(43) 공개일자 2013년09월06일

(51) 국제특허분류(Int. Cl.)
D06F 57/06 (2006.01) *D06F 57/12* (2006.01)
(21) 출원번호 20-2012-0001610
(22) 출원일자 2012년02월29일
심사청구일자 없음

(71) 출원인
곽경숙
경기도 수원시 영통구 법조로 134 , 3002동 604호(하동 호수마을 참누리레이크)
(72) 고안자
곽경숙
경기도 수원시 영통구 법조로 134 , 3002동 604호(하동 호수마을 참누리레이크)

전체 청구항 수 : 총 3 항

(54) 고안의 명칭 **빨래건조대용 선풍기 및 이의 부착방법**

(57) 요 약

본 고안은 빨래건조대의 건조 효율을 높이기 위하여 빨래건조대 상부에 송풍용 선풍기를 부착하고 풍속조절기와 타이머 및 회전 그릴에 풍향 조절 및 선풍기의 각도조절 및 수평이동 및 높이조절 기능 등을 통하여 효과적인 송풍 및 빨래 건조효율을 높이기 위한 선풍기 및 이의 부착방법에 관한 것이다.

대 표 도

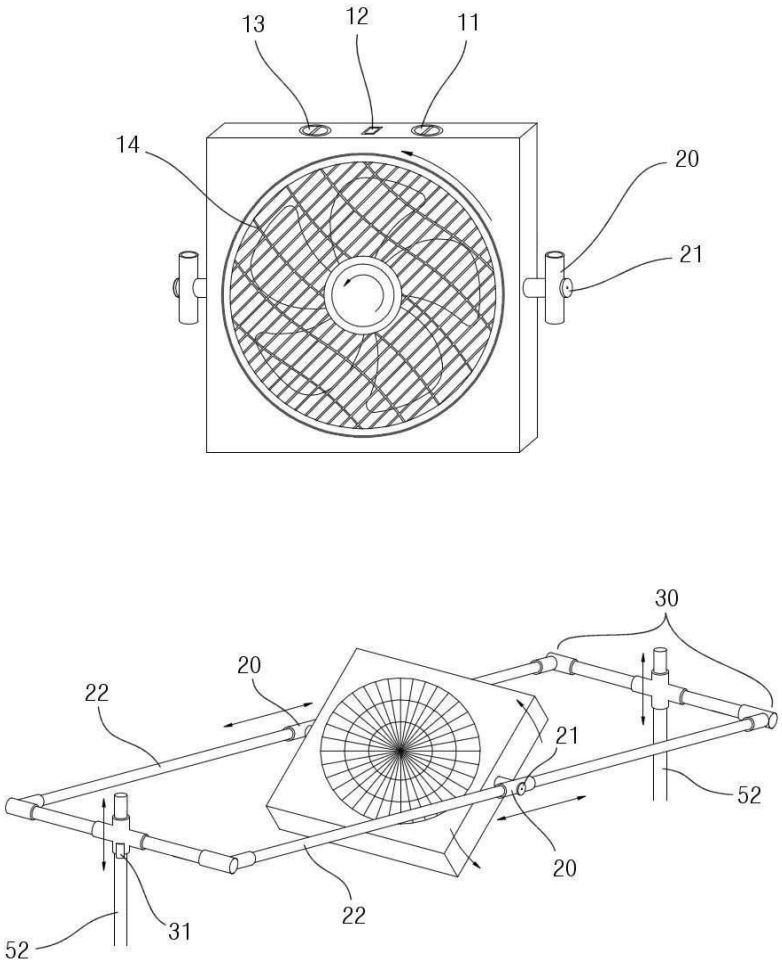

실용신안 등록청구의 범위

청구항 1

빨래건조대 상부에 탈부착 가능한 선풍기에 있어서,

상기 선풍기는 풍속조절기와 타이머 및 풍향 조절이 가능한 회전 그릴을 구비하고,

상기 선풍기는 각도 조절이 가능한 각도조절 연결부를 하나 이상 구비하며

상기 각도조절 연결부는 수평봉을 따라서 수평 이동 및 고정이 가능하며,

상기 선풍기를 수평 이동하고 고정하기 위한 수평봉을 하나 이상 구비하며,

상기 수평봉을 빨래건조대에 연결하기 위한 고정부를 하나 이상 구비하고,

상기 고정부는 수평봉을 고정하고 하나 이상의 빨래건조대 수직기둥에 고정 및 분리할 수 있는 것을 특징으로 하는 빨래건조대용 선풍기 및 이의 부착방법.

청구항 2

제 1항에 있어서 고정부는 빨래건조대 수직기둥을 따라서 높이 조절이 가능하고 빨래건조대 수직기둥에 고정 및 분리할 수 있는 것을 특징으로 하는 빨래건조대용 선풍기 및 이의 부착방법.

청구항 3

제 1항과 제 2항에 있어서 고정부를 빨래건조대에 연결 및 고정하기 위하여 하나 이상의 수직봉이 추가될 수 있으며 상기 수직봉을 연결하기 위한 접속구 및 고정장치를 가지는 것을 특징으로 하는 빨래건조대용 선풍기 부착방법.

명 세 서

기 술 분 야

[0001] 본 고안은 빨래건조대의 건조 효율을 높이기 위한 것으로 빨래건조대 상부에 송풍용 선풍기를 부착하고 풍속조절기와 타이머 및 회전 그릴에 의한 풍향 조절 기능 그리고 선풍기의 각도조절 및 수평이동 및 높이조절 기능 등을 통하여 바람을 구석구석 효과적으로 공급하여 빨래 건조 효율을 높이기 위한 선풍기 및 이의 부착방법에 관한 것이다.

배 경 기 술

[0002] 과거에는 옥상이나 야외에서 빨래를 건조하는 경우가 많았지만 생활패턴의 변화로 일반 아파트나 주택에서는 실내에서 빨래건조를 하는 경우가 대부분이다.

[0003] 종래의 빨래건조대를 사용하는 경우 창문을 열어놓고 건조를 하더라도 실내에서 빨래건조를 하게 되면 공기순환이 원활하지 않아 건조시간이 길어지게 된다.

[0004] 특히 장마철이나 여름철에는 습도가 높아지므로 완전한 건조가 힘들며 세균증식으로 악취가 나게 된다. 이럴 경우 일반 선풍기를 사용할 수도 있으나 한쪽 부분만 집중적으로 건조가 되므로 전체적인 빨래건조는 힘들다고 할 수 있다.

[0005] 최근 세탁기나 빨래건조기의 경우 열풍으로 빨래를 건조하는 방식도 있으나 전기나 가스 비용이 증가하며 옷감이 수축하거나 상할 우려가 있다.

고안의 내용

해결하려는 과제

[0006] 따라서 본 고안은 상기와 같은 문제점을 해결하기 위한 것으로서 빨래건조대의 상부에 송풍용 선풍기를 부착하고 다양한 위치와 각도 및 방향으로 송풍함으로써 빨래 건조 시간 단축과 건조 효율을 높일 수 있는 선풍기 및

이의 부착방법을 제공함에 있다.

과제의 해결 수단

[0007] 상기한 바와 같은 목적을 달성하기 위한 본 고안의 특징에 따르면, 빨래건조대 상부에 송풍용 선풍기를 부착하고 풍속조절기와 타이머 및 그릴의 회전에 의한 풍향 조절 기능 그리고 선풍기의 각도조절 기능 및 수평이동 기능 및 높이를 조절할 수 있는 기능 등을 통하여 어떠한 위치에도 다양한 각도와 방향으로 구석구석 효과적인 송풍을 제공할 수 있게 된다.

고안의 효과

[0008] 본 고안에 의하면 빨래건조대의 다양한 위치와 각도 및 방향으로 구석구석 효과적으로 송풍이 제공되어 빨래의 건조효과를 극대화시킬 수가 있으므로 장마철이나 실내에서도 빠르고 효과적인 빨래건조가 가능하다.

도면의 간단한 설명

[0009] 도 1은 본 고안의 사시도

도 2a는 본 고안에서 고정부를 설명하기 위한 부분 사시도

도 2b는 본 고안에서 고정부의 높이조절을 설명하기 위한 부분 사시도

도 3은 본 고안에서 수직봉이 추가되는 것을 설명하기 위한 부분 사시도.

도 4는 본 고안에 의한 선풍기가 빨래건조대에 부착되는 실시 예를 보여주는 사시도.

고안을 실시하기 위한 구체적인 내용

[0010] 본 고안에 의한 빨래건조대용 선풍기는 풍속조절기(11) 및 타이머(13) 및 풍향 조절이 가능한 회전 그릴(14)을 구비하며 선풍기의 각도조절 및 수평봉(22)을 연결 및 고정하기 위한 각도조절 연결부(20)를 구비하고 및 수평이동을 위한 수평봉(22) 그리고 수평봉(22)을 고정하고 빨래건조대에 연결 및 고정하기 위한 고정부(30)로 구성되어 있으며 고정부(30)와 빨래건조대를 연결하기 위해서 수직봉(40)이 추가될 수 있다.

[0011] 이하 첨부된 도면을 참조하여 자세히 설명한다.

[0012] 도 1에서 본 고안에 의한 선풍기는 풍향 조절 즉, 바람의 방향을 분산시키기 위하여 회전 그릴(14)을 가지고 있다. 일반적인 선풍기의 경우 머리 회전에 의해 풍향을 바꾸는 방식과 그릴의 회전에 의해서 풍향을 바꾸는 방식이 있다. 선풍기를 바닥 또는 벽에 부착해서 사용하는 경우라면 문제가 되지 않지만 빨래건조대 위에서 선풍기 머리가 회전하게 된다면 안전에 문제가 될 수 있다. 따라서 본 고안에 의한 선풍기는 머리가 회전하지 않고 선풍기 팬 앞쪽의 안전망 부분이 풍향을 바꿀 수 있는 회전 그릴(14)로 되어 있으며 이 회전 그릴은 회전 그릴 작동스위치(12)에 의하여 정지 또는 회전이 가능하다. 따라서 본 고안에 의한 선풍기는 회전 그릴(14)에 의해 풍향을 바꾸어 바람을 분산시킬 수 있는 구조의 선풍기라고 할 수 있다. 이러한 회전 그릴(14)을 구비한 선풍기를 빨래건조대기 상부에 설치하면 안전하게 다양한 방향으로 바람을 분산시킬 수 있게 된다.

[0013] 일반적인 선풍기는 머리 각도를 조절하여 바람의 각도를 조절을 할 수 있다. 본 고안에 의한 선풍기는 각도조절 연결부(20)를 이용하여 이러한 각도조절이 가능하다. 상기 각도조절 연결부(20)는 선풍기의 양쪽 측면에 부착되며 수평봉(22)을 연결할 수 있는 구조로 되어있다. 상기 각도조절 연결부(20)에 수평봉(22)을 연결하면 수평봉(22)을 따라서 수평이동이 가능하고 원하는 위치에 고정이 가능하다. 즉, 각도조절 연결부(20)는 선풍기 각도조절이 가능하고 수평봉(22)을 따라서 수평이동이 가능하며 수평고정장치(21)를 이용하여 고정할 수도 있다.

[0014] 이러한 수평이동 기능과 각도조절 기능 및 회전 그릴을 이용하면 빨래건조대의 어떠한 위치에도 다양한 각도와 방향으로 구석구석 송풍을 할 수 있게 된다.

[0015] 본 고안에 의한 고정부(30)는 수평봉(22)과 빨래건조대를 연결하기 위한 부분이다. 도 2a를 참조하여 자세히 설명하면 고정부(30)는 수평봉(22)을 고정하기 위한 수평봉 접속구(32)와 빨래건조대에 연결 및 고정을 위한 수직기둥 접속구(34)를 가진다. 상기 수직기둥 접속구(34)에는 빨래건조대 수직기둥(50)이 연결되며 고정할 수 있고 이동 및 보관시 분리할 수도 있다.

[0016] 또한 고정부(30)는 빨래건조대 수직기둥(50)을 따라서 높이조절도 가능하다. 도 2b를 참조하여 자세히 설명하면 고정부(30)는 빨래건조대 수직기둥(50)에 연결할 수 있는 수직기둥 연결구(33) 및 높이고정장치(31)를 구비할

수 있다. 상기 수직기둥 연결구(33)는 빨래건조대 수직기둥(50)을 따라서 높이조절이 가능하며 높이고정장치(31)를 이용하여 고정할 수 있다. 이러한 높이조절 기능은 선풍기와 빨래 사이의 거리를 조절하여 넓게 골고루 또는 좁은 지역을 강하게 등 원하는 송풍 거리조절이 가능하다. 또한 다양한 빨래건조대 중에서 빨래건조대 수직기둥(50)이 한쪽에 2개 이상으로 구성되는 경우도 있다. 상기와 같은 경우는 빨래건조대 수직기둥(50)에 연결 및 고정할 수 있는 수직기둥 연결구(33) 및 높이고정장치(31)가 추가된다.

[0017] 또한 다양한 모양의 빨래건조대와 연결하기 위하여 고정부(30)와 빨래건조대 사이에 수직봉(40)을 추가하여 연결할 수도 있다. 도 3을 참조하여 수직봉(40)을 이용한 연결방법을 자세히 설명하면 고정부(30)에는 수평봉 접속구(32)와 수직봉 접속구(42)가 구비된다. 수직봉(40)은 수직봉 접속구(42)에 고정되고 빨래건조대 수직기둥(50)에 연결된다. 상기 수직봉(40)이 빨래건조대 수직기둥(50)에 연결되면 빨래건조대 수직기둥(50)을 따라서 높이조절이 가능하며 수직봉 고정장치(41)를 이용하여 고정할 수 있다. 빨래건조대 수직기둥(50)이 한쪽에 2개 이상인 경우도 마찬가지이다. 상기와 같은 경우 수직봉 접속구(42)는 빨래건조대 수직기둥(50)의 위치에 맞게 위치가 변경되며 수직봉(40) 및 수직봉 고정장치(41)가 추가된다

[0018] 또한 본 고안에 의한 선풍기는 이동 또는 보관 등의 이유로 언제든지 분리가 가능하다. 즉, 고정부(30)의 수직기둥 연결구(33) 및 높이고정장치(31)는 빨래건조대 수직기둥(50)에 연결하여 고정할 수도 있으며 반대로 분리도 가능하다. 또한 수직봉(40)을 추가되어 연결하는 경우에도 수직봉 고정장치(41)를 이용하면 수직봉(40)을 빨래건조대 수직기둥(50)에 고정할 수도 있고 분리도 가능하다.

[0019] 본 고안에 의한 수평봉 및 수직봉의 단면 모양은 원형봉에 한정되지 않는다. 원형봉, 타원봉, 사각봉 등 다양한 모양이 사용될 수 있음은 당연하다.

[0020] 도 4에서는 본 고안에 의한 선풍기가 빨래건조대에 부착되는 실시 예를 보여주고 있다. 본 고안에 의한 선풍기는 각도조절 연결부(20)를 이용하여 수평봉(22)과 연결되며 수평봉(22)을 따라 수평이동이 가능하며 수평고정장치(21)로 고정할 수 있다. 수평봉(22)은 고정부(30)의 수평봉 접속구(32)에 고정되며 수직기둥 연결구(33)을 이용하여 빨래건조대 수직기둥(50)에 연결되고 높이조절 후 높이고정장치(31)로 고정할 수 있다. 본 실시 예는 빨래건조대와 연결을 보여주기 위한 한가지 부착 예를 보여준 것이며 다양한 빨래건조대의 모양 및 구조에 따라서 다양한 연결 및 부착방법을 가질 수 있다.

[0021] 따라서 본 고안의 중요한 특징인 회전 그릴, 각도조절, 수평이동, 높이조절 등의 기술적 특징을 벗어나지 않는 범위 내에서 빨래건조대와 연결을 위한 다양한 변형과 변경이 가능하므로 상기 실시 예 및 도면에 한정되는 것은 아니다.

부호의 설명

[0022] 11 : 풍속조절기

12 : 회전 그릴 작동스위치

13 : 타이머

14 : 회전 그릴

20 : 각도조절 연결부

21 : 수평고정장치

22 : 수평봉

30 : 고정부

31 : 높이고정장치

32 : 수평봉 접속구

33 : 수직기둥 연결구

34 : 수직기둥 접속구

40 : 수직봉

41 : 수직봉 고정장치

42 : 수직봉 접속구

50 : 빨래건조대 수직기둥

도면

도면1

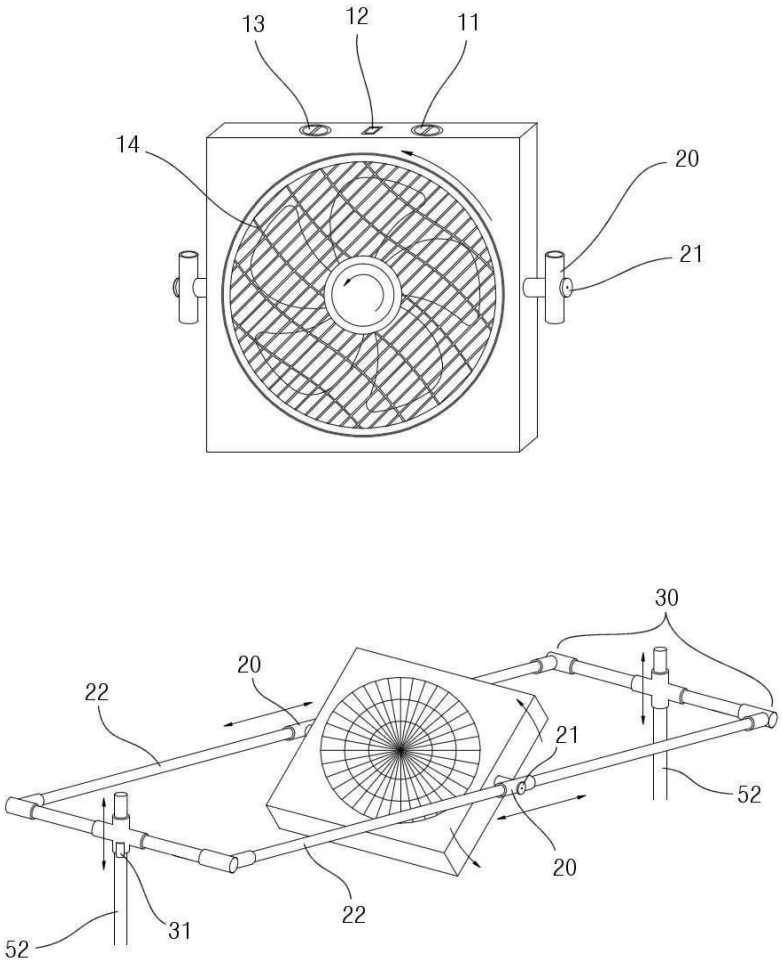

도면2a

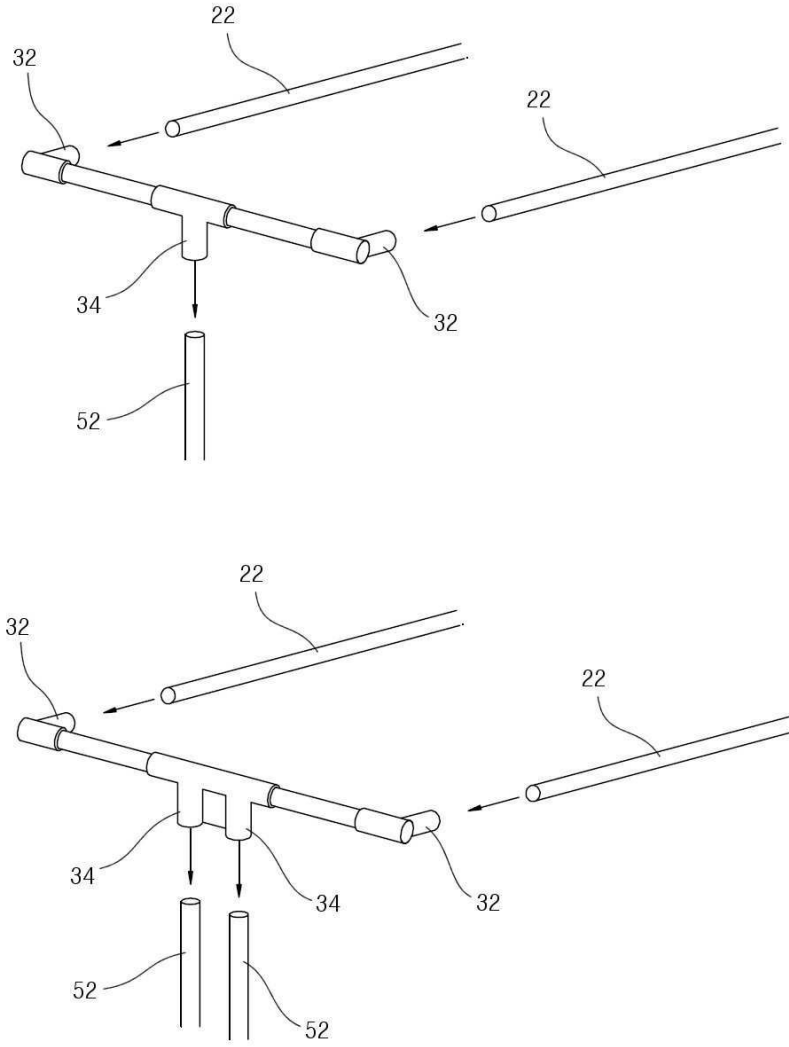

도면2b

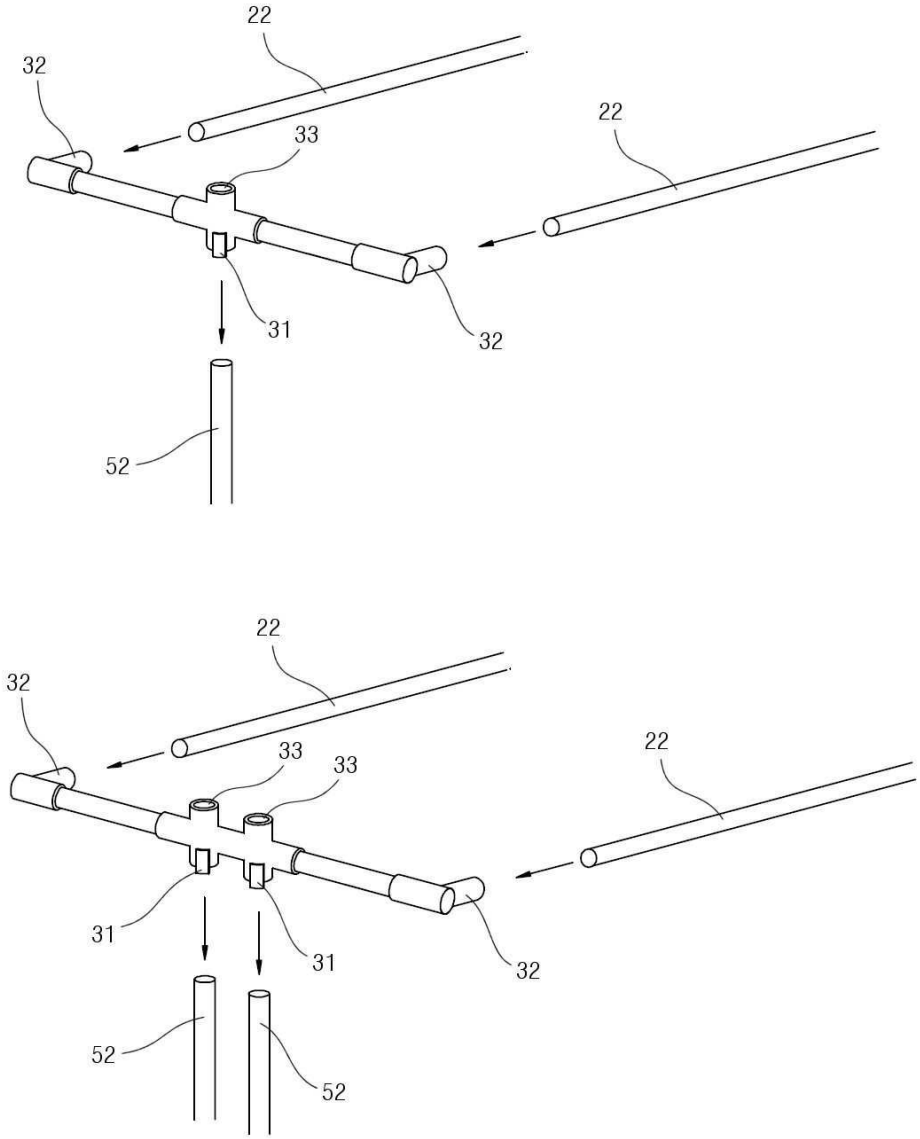

도면3

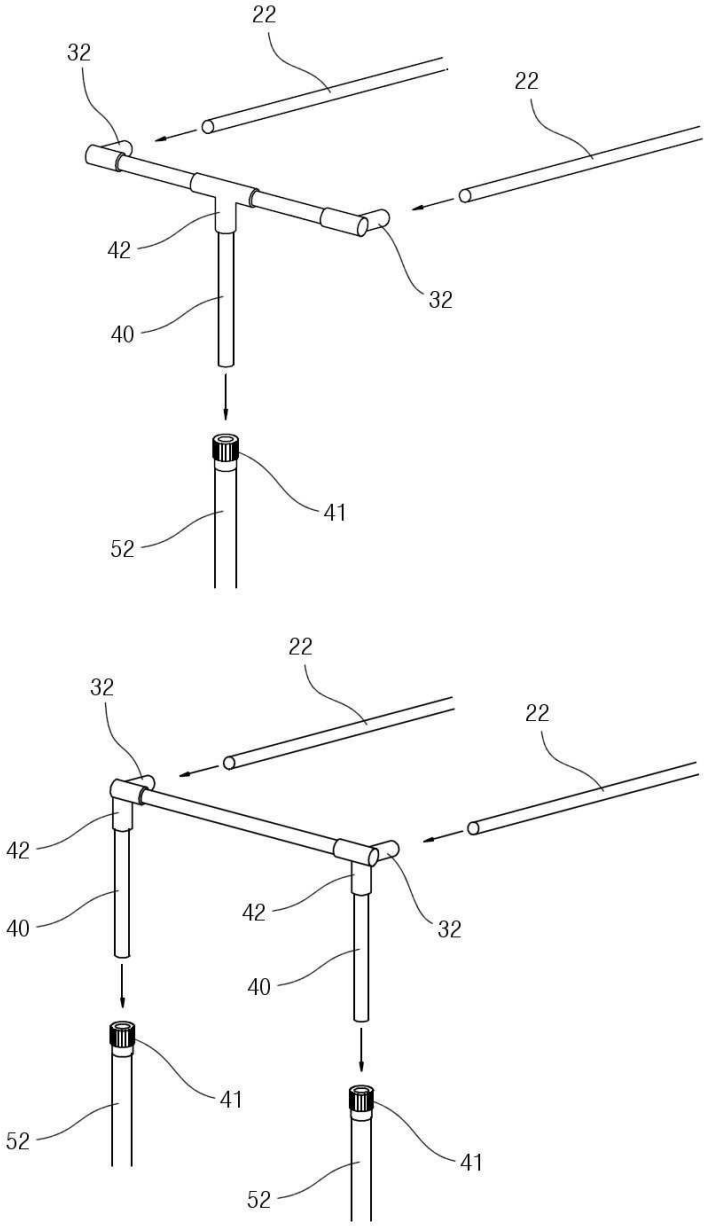

도면4

