(19)中华人民共和国国家知识产权局

(12)发明专利申请

(10)申请公布号 CN 102635606 A
(43)申请公布日 2012.08.15

(21)申请号 201210099207.X

(22)申请日 2012.04.07

(71)申请人 江苏嘉斯顿家俱有限公司
地址 214423 江苏省无锡市江阴市周庄镇玉门西路 19 号

(72)发明人 姜敏 张理罡 蔡彬 王军

(74)专利代理机构 江阴市同盛专利事务所 32210
代理人 唐纫兰 曾丹

(51)Int.Cl.
F16B 5/00(2006.01)
F16B 12/28(2006.01)

权利要求书 1 页 说明书 2 页 附图 2 页

(54)发明名称

全铝制家具柜体旁板/中立板与前扣板的连接结构

(57)摘要

本发明涉及一种全铝制家具柜体旁板/中立板与前扣板的连接结构，其特征在于它包括旁板/中立板的边框(1)、连接件(2)和前扣板(3)，有一个螺钉拧入连接件(2)的安装槽(24)将连接件(2)与边框(1)的右侧边固定连接，所述前扣板(3)的卡槽(35)套设于连接件(2)的卡爪Ⅰ(22)与卡头Ⅰ(23)外。本发明一种全铝制家具柜体旁板/中立板与前扣板的连接结构，可以用于旁板或中立板的延长，它能够用作生产一种安全环保绿色的全铝制家具，不存在甲醛超标的问题，而且具有防水防火，防虫蛀，可回收利用，使用寿命长等优点。

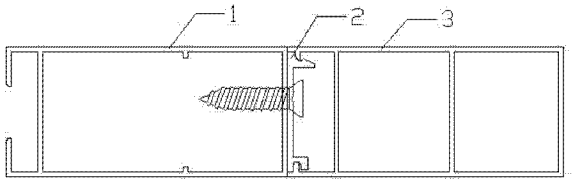

CN 102635606 A

1. 一种全铝制家具柜体旁板 / 中立板与前扣板的连接结构，其特征在于它包括旁板 / 中立板的边框（1）、连接件（2）和前扣板（3），所述连接件（2）包括竖段（21），所述竖段（21）的上端向右设有卡爪 I （22），所述竖段（21）的下端向右设有卡头 I （23），所述竖段（21）的中部向右设有安装槽（24），有一个螺钉拧入安装槽（24）将连接件（2）与边框（1）的右侧边固定连接，所述前扣板（3）包括腹腔（31），所述腹腔（31）的上壁内侧和下壁内侧之间设有加强筋（34），所述腹腔（31）的左侧外壁设有卡槽（35），所述卡槽（35）的上侧内壁设有卡爪 II （32），所述卡槽（35）的下侧内壁设有卡头 II （33），所述前扣板（3）的卡槽（35）套设于连接件（2）的卡爪 I （22）与卡头 I （23）外。

全铝制家具柜体旁板 / 中立板与前扣板的连接结构

技术领域

[0001] 本发明涉及一种全铝制家具柜体旁板 / 中立板与前扣板的连接结构，属于家具领域。

背景技术

[0002] 在人们越来越追求生活的今天，室内环境污染一直困扰着我们，特别是作为主要物品的家具污染，更加引起人们的重视。传统的家具柜体一般是由密度板和刨花板做成的木质产品，而木质产品普遍存在甲醛超标的问题，这对于长期生活于室内的人们来说，无疑造成极大的危害，严重影响了人们的健康。且由于木质家具柜体存在防水防火性能较差，防虫蛀，不可回收等缺点，有悖于现今时代所倡导的一种安全环保绿色的生活环境，所以提供一种用于提高人们生活品质的安全环保绿色的家具尤为重要。

发明内容

[0003] 本发明的目的在于克服上述不足，提供一种全铝制家具柜体旁板 / 中立板与前扣板的连接结构，用于生产一种安全环保绿色的家具。

[0004] 本发明的目的是这样实现的 ：

一种全铝制家具柜体旁板 / 中立板与前扣板的连接结构，它包括旁板 / 中立板的边框、连接件和前扣板，所述连接件包括竖段，所述竖段的上端向右设有卡爪 I，所述竖段的下端向右设有卡头 I，所述竖段的中部向右设有安装槽，有一个螺钉拧入安装槽将连接件与边框的右侧边固定连接，所述前扣板包括腹腔，所述腹腔的上壁内侧和下壁内侧之间设有加强筋，所述腹腔的左侧外壁设有卡槽，所述卡槽的上侧内壁设有卡爪 II，所述卡槽的下侧内壁设有卡头 II，所述前扣板的卡槽套设于连接件的卡爪 I 与卡头 I 外。

[0005] 与现有技术相比，本发明的有益效果是 ：

本发明一种全铝制家具柜体旁板 / 中立板与前扣板的连接结构，可以用于旁板或中立板的延长，它能够用作生产一种安全环保绿色的全铝制家具，不存在甲醛超标的问题，而且具有防水防火，防虫蛀，可回收利用，使用寿命长等优点。

附图说明

[0006] 图 1 为本发明一种全铝制家具柜体旁板 / 中立板与前扣板的连接结构的结构示意图。

[0007] 图 2 为本发明一种全铝制家具柜体旁板 / 中立板与前扣板的连接结构的连接件结构示意图。

[0008] 图 3 为本发明一种全铝制家具柜体旁板 / 中立板与前扣板的连接结构的前扣板结构示意图。

[0009] 其中 ：

边框 1

连接件 2
竖段 21
卡爪 I22
卡头 I23
安装槽 24
前扣板 3
腹腔 31
卡爪 II32
卡头 II33
加强筋 34
卡槽 35。

具体实施方式

[0010] 参见图 1~ 图 3，本发明涉及的一种全铝制家具柜体旁板 / 中立板与前扣板的连接结构，它包括旁板 / 中立板的边框 1、连接件 2 和前扣板 3，所述连接件 2 包括竖段 21，所述竖段 21 的上端向右设有卡爪 I22，所述竖段 21 的下端向右设有卡头 I23，所述竖段 21 的中部向右设有安装槽 24，有一个螺钉拧入安装槽 24 将连接件 2 与边框 1 的右侧边固定连接，所述前扣板 3 包括腹腔 31，所述腹腔 31 的上壁内侧和下壁内侧之间设有加强筋 34，所述腹腔 31 的左侧外壁设有卡槽 35，所述卡槽 35 的上侧内壁设有卡爪 II32，所述卡槽 35 的下侧内壁设有卡头 II33，所述前扣板 3 的卡槽 35 套设于连接件 2 的卡爪 I22 与卡头 I23 外，所述卡爪 II32 与卡爪 I22 相互匹配扣合，所述卡头 II33 与卡头 I23 相互匹配扣合。

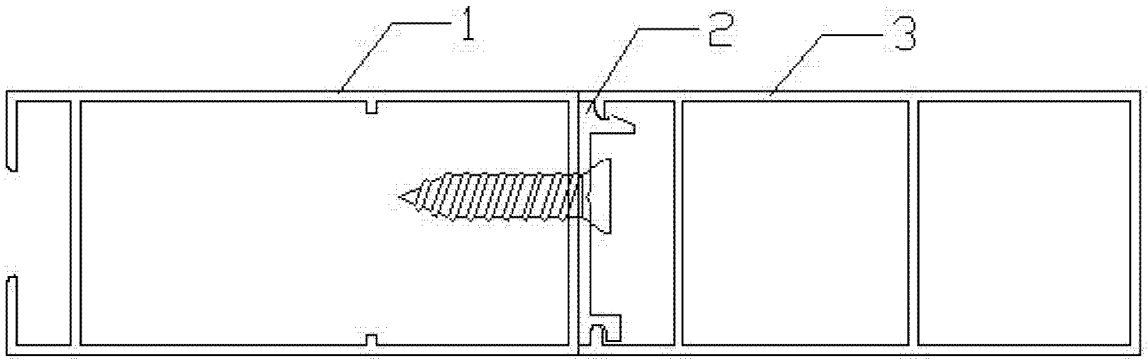

图 1

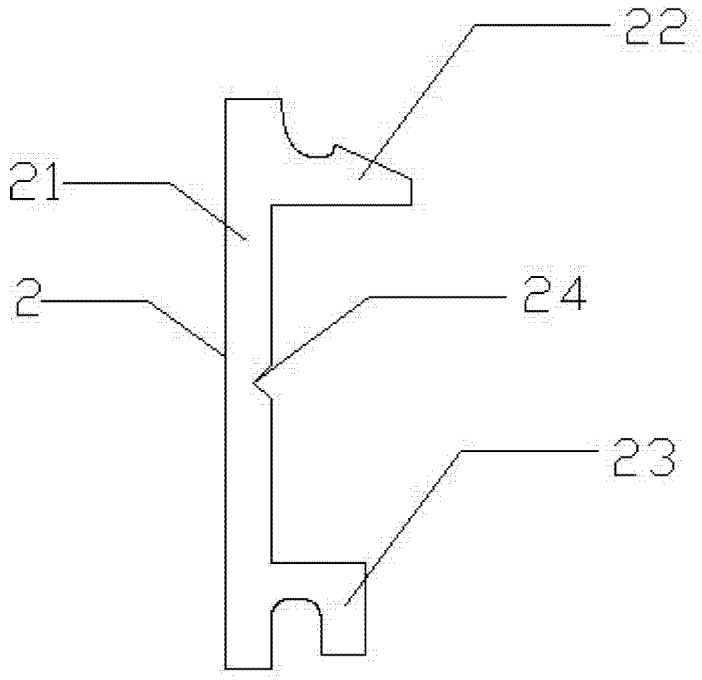

图 2

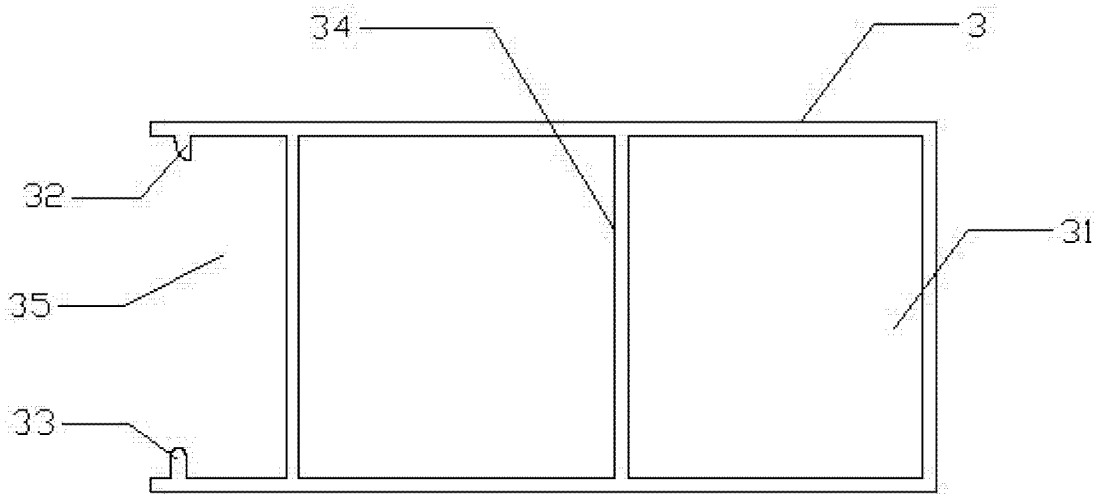

图 3