(19)中华人民共和国国家知识产权局

(12)实用新型专利

(10)授权公告号 CN 201652143 U
(45)授权公告日 2010.11.24

(21)申请号 201020170195.1

(22)申请日 2010.04.19

(73)专利权人 东莞市友美电源设备有限公司
地址 523000 广东省东莞市寮步镇皂山村长富工业区兴山路 27 号友美电源设备有限公司

(72)发明人 颜晓英 张元

(74)专利代理机构 东莞市中正知识产权事务所 44231
代理人 张伶俐

(51)Int.Cl.
F21S 10/00(2006.01)
F21V 23/00(2006.01)

权利要求书 1 页 说明书 2 页 附图 1 页

(54)实用新型名称

一种 LED 幻彩地砖灯

(57)摘要

本实用新型涉及一种 LED 幻彩地砖灯，包括透明有机玻璃块、LED 光源阵列、灯光闪烁控制器、电源，LED 光源阵列置于有机玻璃块内，LED 光源阵列分别与灯光闪烁控制器、电源连接。本实用新型能耗低，寿命长，维护简单，而且能够变幻多种图形，实现同步、七彩渐变、跳变、点阵等变幻，使场景更加美丽多彩。

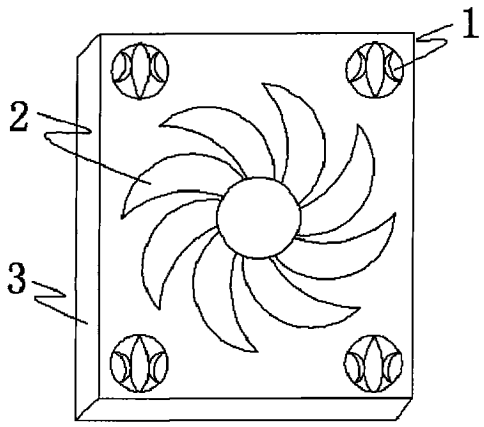

CN 201652143 U

1. 一种 LED 幻彩地砖灯，其特征在于，包括透明有机玻璃块、LED 光源阵列、灯光闪烁控制器、电源，LED 光源阵列置于有机玻璃块内，LED 光源阵列分别与灯光闪烁控制器、电源连接。

2. 根据权利要求 1 所述的 LED 幻彩地砖灯，其特征在于，LED 光源阵列由至少两种颜色的 LED 构成。

3. 根据权利要求 2 所述的 LED 幻彩地砖灯，其特征在于，还包括散热器，该散热器与 LED 光源阵列连接。

一种 LED 幻彩地砖灯

技术领域

[0001] 本实用新型涉及 LED 装饰照明，尤其涉及一种 LED 幻彩地砖灯。

背景技术

[0002] 随着我国城市化进程的加快，对城市的规划、美化建设及环保提出了新的要求。为达到美化的目的，人们在广场、步行街、公园等场所安装地砖灯以美化环境。

[0003] 但是，传统的地砖灯采用白炽灯作为发光光源，这种光源具有色调单一、功耗大、寿命短、维护困难等缺点。

实用新型内容

[0004] 本实用新型针对现有技术的上述缺陷，提供一种节能、寿命长、能够变幻多样的 LED 幻彩地砖灯，以达到更好的装饰效果。

[0005] 为了解决上述技术问题，本实用新型是通过以下技术方案实现的：

[0006] 一种 LED 幻彩地砖灯，包括透明有机玻璃块、LED 光源阵列、灯光闪烁控制器、电源，LED 光源阵列置于有机玻璃块内，LED 光源阵列分别与灯光闪烁控制器、电源连接。

[0007] 优选地，LED 光源阵列由至少两种颜色的 LED 构成。

[0008] 优选地，还包括散热器，该散热器与 LED 光源阵列连接。

[0009] 从以上技术方案可以看出，本实用新型采用 LED 作为发光光源，能耗低，寿命长，维护简单。并且本实用新型采用灯光闪烁控制器对 LED 光源阵列实施控制，实现同步、七彩渐变、跳变、点阵图等各种图案的变幻，使场景更加美丽多彩。

附图说明

[0010] 附图为本实用新型结构示意图。

具体实施方式

[0011] 下面结合具体实施方式对本实用新型作进一步详细的说明。

[0012] 参见附图所示，本实用新型 LED 幻彩地砖灯包括透明有机玻璃块 1、LED 光源阵列 2、灯光闪烁控制器、电源，LED 光源阵列可由多个 LED 光源按矩阵方式排列而成，也可由多个 LED 光源按圆环方式排列而成。LED 光源阵列置于有机玻璃块内，在安装时无需施布线路，施工简单。LED 光源阵列与灯光闪烁控制器连接，在灯光闪烁控制器的控制下实现整体同步、七彩渐变、跳变、点阵图等种图案或“欢迎光临”，“某某公园”等梦幻字样的变化。LED 光源阵列还与电源连接，电源为 LED 光源阵列提供电能。

[0013] 作为本实用新型的优选实施方式，实用新型还包括散热器 3，该散热器与 LED 光源阵列连接。

[0014] 上述之具体实施例是用来详细说明本实用新型之目的、特征及功效，对于熟悉此类技艺之人士而言，根据上述说明，可能对该具体实施例作部分变更及修改，其本质未脱离

出本实用新型之精神范畴者，皆应包含在本案的申请专利范围中，宜先陈明。

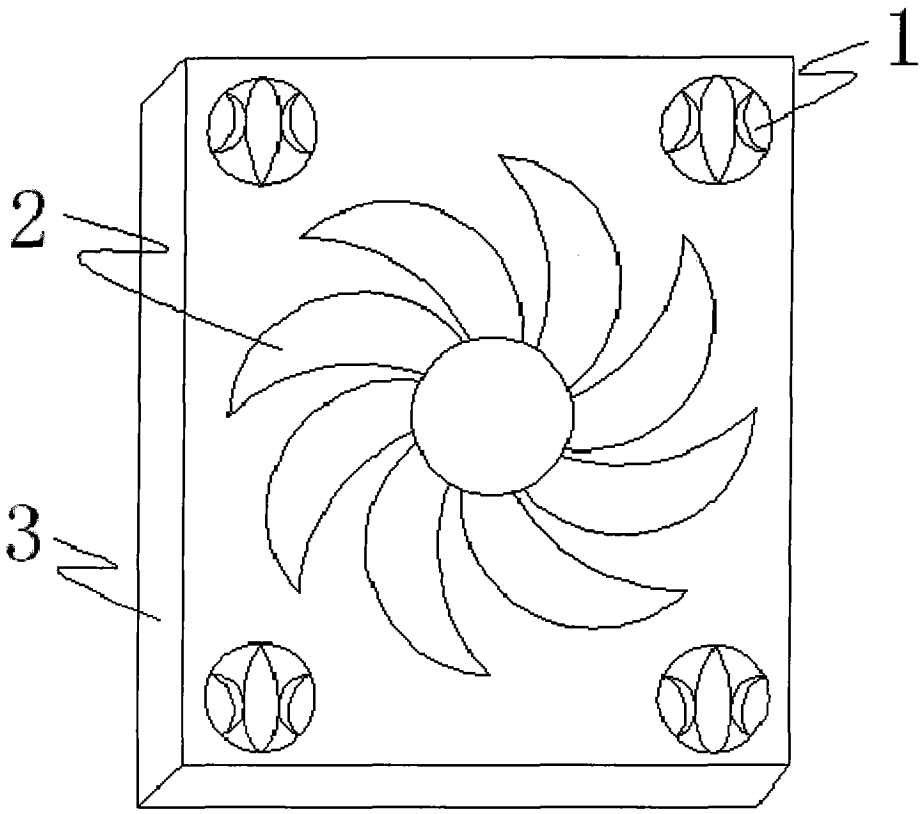
1
2
3