(19)中华人民共和国国家知识产权局

(12)实用新型专利

(10)授权公告号 CN 202715837 U
(45)授权公告日 2013.02.06

(21)申请号 201220184551.4

(22)申请日 2012.04.26

(73)专利权人 宁波斯达弗液压传动有限公司
地址 315800 浙江省宁波市北仑小港小浃江中路 518 号

(72)发明人 李小村

(74)专利代理机构 上海泰能知识产权代理事务所 31233
代理人 宋缨 孙健

(51)Int.Cl.
B23B 25/00(2006.01)

权利要求书 1 页 说明书 1 页 附图 1 页

(54)实用新型名称

一种橄榄型内球面组件

(57)摘要

本实用新型涉及一种橄榄型内球面组件，包括主体(1)，内球面(2)，底部开口(3)和顶部通孔(4)，所述的主体(1)内腔上端中心开有顶部通孔(4)，顶部通孔(4)下方连通内球面(2)，内球面(2)下方为底部开口(3)。本实用新型能保证产品的精度，提高质量。

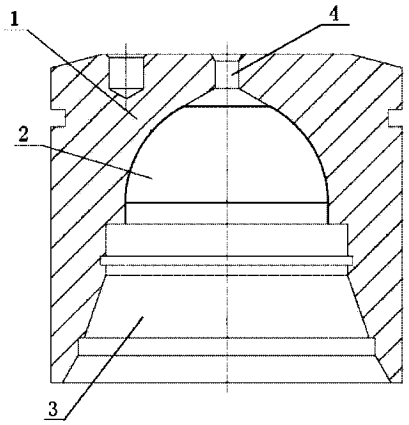

CN 202715837 U

1. 一种橄榄型内球面组件，包括主体 (1)，内球面 (2)，底部开口 (3) 和顶部通孔 (4)，其特征是：所述的主体 (1) 内腔上端中心开有顶部通孔 (4)，顶部通孔 (4) 下方连通内球面 (2)，内球面 (2) 下方为底部开口 (3)。

2. 根据权利要求 1 所述的一种橄榄型内球面组件，其特征是：所述的内球面 (2) 呈半橄榄型。

3. 根据权利要求 1 所述的一种橄榄型内球面组件，其特征是：所述的主体 (1) 上部还开有螺纹孔。

一种橄榄型内球面组件

技术领域

[0001] 本实用新型属液压传动技术领域，特别是涉及一种橄榄型内球面组件。

背景技术

[0002] 一种液压传动关键零件的内球面不论是尺寸精度、位置精度还是表面质量都要求比较高（见附图），以前曾在普通车床用成型刀具加工，但因刀具形状精度低、切削抗力大、产生振纹，无法达到要求。

实用新型内容

[0003] 本实用新型所要解决的技术问题是提供一种橄榄型内球面组件，能保证产品的精度，提高质量。

[0004] 本实用新型解决其技术问题所采用的技术方案是：提供一种橄榄型内球面组件，包括主体，内球面，底部开口和顶部通孔，所述的主体内腔上端中心开有顶部通孔，顶部通孔下方连通内球面，内球面下方为底部开口。

[0005] 所述的内球面呈半橄榄型。

[0006] 所述的主体上部还开有螺纹孔。

[0007] 有益效果

[0008] 本实用新型能保证产品的精度，提高质量。

附图说明

[0009] 图 1 为本实用新型剖视图。

具体实施方式

[0010] 下面结合具体实施例，进一步阐述本实用新型。应理解，这些实施例仅用于说明本实用新型而不用于限制本实用新型的范围。此外应理解，在阅读了本实用新型讲授的内容之后，本领域技术人员可以对本实用新型作各种改动或修改，这些等价形式同样落于本申请所附权利要求书所限定的范围。

[0011] 实施例 1

[0012] 如图 1 所示，一种橄榄型内球面组件，包括主体 1，内球面 2，底部开口 3 和顶部通孔 4，所述的主体 1 内腔上端中心开有顶部通孔 4，顶部通孔 4 下方连通内球面 2，内球面 2 下方为底部开口 3。

[0013] 所述的内球面 2 呈半橄榄型。

[0014] 所述的主体 1 上部还开有螺纹孔。

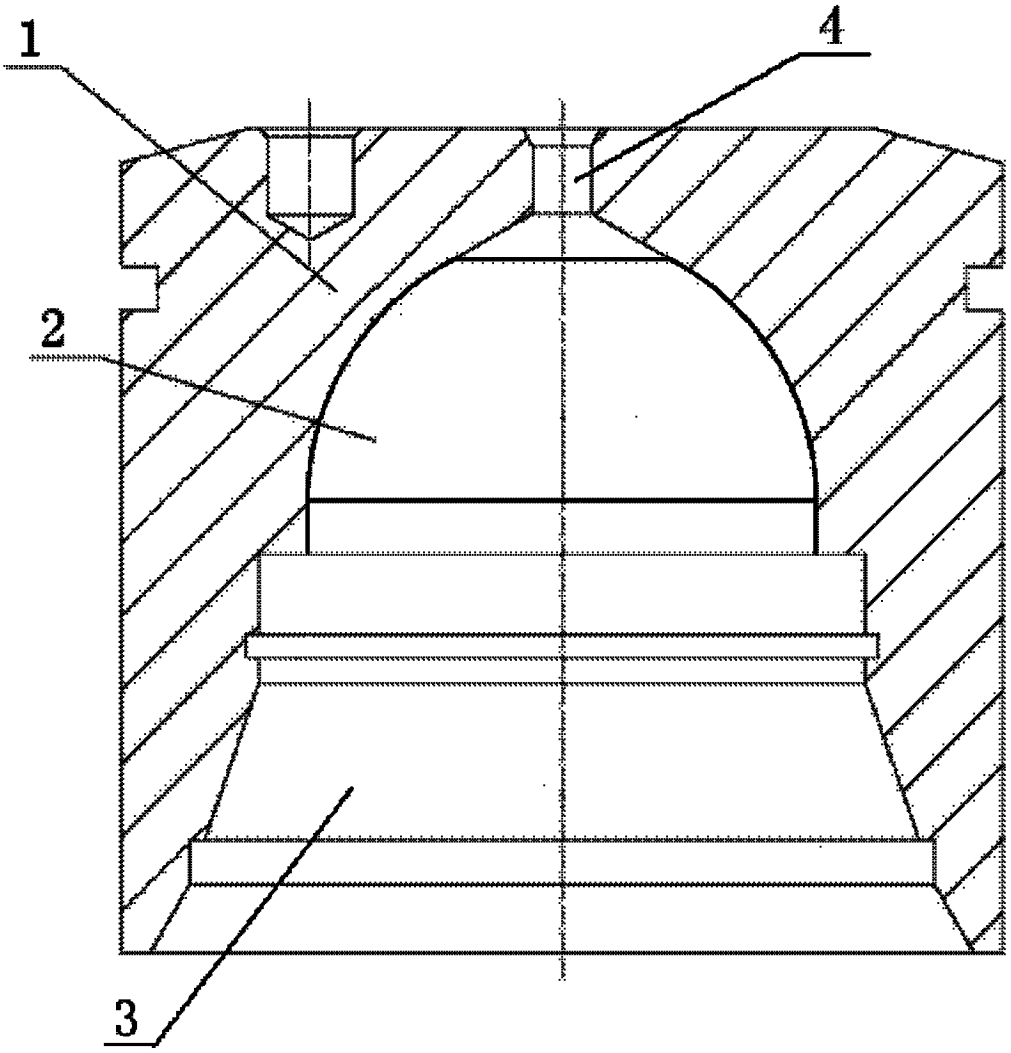

图 1