[19] 中华人民共和国国家知识产权局

[51] Int. Cl.
A61J 1/14 (2006.01)

[12] 实用新型专利说明书

专利号 ZL 200820200422.3

[45] 授权公告日 2009 年 7 月 1 日

[11] 授权公告号 CN 201263793Y

[22] 申请日 2008.9.12

[21] 申请号 200820200422.3

[73] 专利权人 中山博泰药械有限公司

地址 528400 广东省中山市火炬高新技术开发区

[72] 发明人 王新明 靳纯青 刘 岩

[74] 专利代理机构 中山市科创专利代理有限公司

代理人 尹文涛

权利要求书 1 页 说明书 4 页 附图 6 页

[54] 实用新型名称

一种注射剂药瓶组合盖

[57] 摘要

本实用新型涉及的一种注射剂药瓶组合盖，包括有安装在瓶口处的密封胶塞和塑料盖体，其特征在于所述塑料盖体上设有用于与密封胶塞连接的卡位结构，密封胶塞上部与上述卡位结构卡接。 本实用新型的目的是提供一种结构简单、节约材料、成本低且密封效果好的一种注射剂药瓶组合盖。

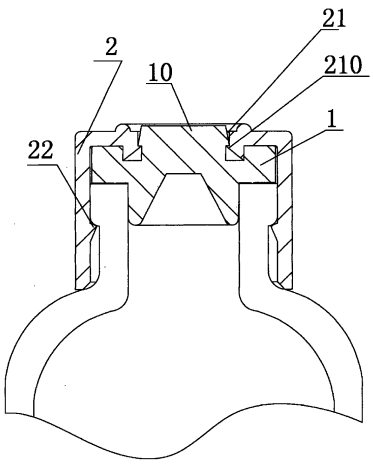

1、一种注射剂药瓶组合盖，包括有安装在瓶口处的密封胶塞（1）和塑料盖体（2），其特征在于所述塑料盖体（2）上设有用于与密封胶塞（1）连接的卡位结构（21），密封胶塞（1）上部与上述卡位结构（21）卡接。

2、根据权利要求1所述的一种注射剂药瓶组合盖，其特征在于所述塑料盖体（2）内壁中下部设有呈圆环状分布的多个卡钩（22），各卡钩沿塑料盖体（2）圆周均布，卡钩（22）下侧设有便于瓶口滑入的斜面（220）。

3、根据权利要求1所述的一种注射剂药瓶组合盖，其特征在于所述卡位结构（21）为内壁设有挡环（210）的卡孔，所述密封胶塞（1）上端设有可插入卡孔的连接头（10），连接头（10）尾部设有可与挡环（210）配合的环形卡槽（11）。

4、根据权利要求3所述的一种注射剂药瓶组合盖，其特征在于所述卡位结构（21）下端口设有便于密封胶塞（1）插入的斜口（211）。

5、根据权利要求3所述的一种注射剂药瓶组合盖，其特征在于所述密封胶塞（1）下端设有可贴合在瓶口上端的密封环（12），在密封胶塞（1）下端设有向下延伸的导向套（13），所述导向套（13）位于密封环（12）内侧。

6、根据权利要求1所述的一种注射剂药瓶组合盖，其特征在于所述卡位结构（21）为向下开口的盲孔，该盲孔入口设有挡环（210），所述密封胶塞（1）上端设有可插入盲孔内的连接头（10），连接头（10）尾部设有可与挡环（210）配合的环形卡槽（11）。

一种注射剂药瓶组合盖

[技术领域]

本实用新型涉及一种注射剂药瓶密封盖，进一步说的是一种用于密封注射剂药瓶组合盖。

[背景技术]

长期以来，医用注射剂药瓶都是用铝盖或铝塑复合盖加上胶塞通过压盖和收口工艺来实现密封的.然而，铝盖加工后经常附着有铝屑，在压盖过程中很容易污染环境，进而影响净化质量。而铝塑复合盖是由两种材料制成的两个部件结合而成，用材较多，加工成本高，压盖程序复杂. 对于加压西林瓶、冻干粉针瓶来说，均是在胶塞先处于半加塞状态下进行加压或抽负压或冻干后，加压机或冻干机自动压下胶塞，然后从加压机或冻干机中取出上述半成品输送到压盖机，再压上铝盖。整个工艺费时、费力、费场地. 对仅加了胶塞的加压西林瓶和负压冻干粉针剂瓶还存在担心崩盖或漏气的问题. 另外，注射剂药瓶一般都是由玻璃制成，而玻璃制品在制成后不能象用模具生产或机械加工产品那样标准，尤其是瓶口的内外径和瓶口的高度，总是误差较大，所以与铝盖或铝塑复合盖的结合也总存在着差异，互相结合不是很好，以致影响密封效果，进而对药品质量以及使用造成负面影响。

[实用新型内容]

本实用新型的目的是克服现有技术的不足，提供了一种结构简单、节约材料、成本低且密封效果好的一种注射剂药瓶组合盖。

为了解决上述存在的技术问题，本实用新型采用下述技术方案：

一种注射剂药瓶组合盖，包括有安装在瓶口处的密封胶塞和塑料盖体，其特征在于所述塑料盖体上设有用于与密封胶塞连接的卡位结构，密封胶塞上部与上述卡位结构卡接；

所述塑料盖体内壁中下部设有呈圆环状分布的多个卡钩，各卡钩沿塑料盖体圆周均布，卡钩下侧设有便于瓶口滑入的斜面；

所述卡位结构为内壁设有挡环的卡孔，所述密封胶塞上端设有可插入卡孔的连接头，连接头尾部设有可与挡环配合的环形卡槽，所述卡位结构下端口设有便于密封胶塞插入的斜口；

卡位结构还可以是向下开口的盲孔，该盲孔入口设有挡环，所述密封胶塞上端设有可插入盲孔内的连接头，连接头尾部设有可与挡环配合的环形卡槽；

所述密封胶塞下端设有可贴合在瓶口上端的密封环，在密封胶塞下端设有向下延伸的导向套，所述导向套位于密封环内侧。

本实用新型的有益效果是：由一个塑料盖体取代了传统的铝盖或铝塑复合盖，盖体与药瓶压合特别紧密，可完全避免因铝屑的进入而给患者造成不可挽回的损害，同时也能节约大量铝资源，只用一个塑料盖体就可达到对密封胶塞的限制作用，不仅使得密封胶塞完好地密封在瓶口处，而且可使加压西林瓶、卡式负压冻干粉及所有冻干粉针剂瓶的加塞与封盖在同一设备中一次完成，一次可同时进行数千瓶甚至上万瓶的加塞与封盖，减少了加工设备和工艺环节，节约了时间，降低了生产成本，提高了生产效率。

[附图说明]

图 1 为实施例一中密封胶塞立体示意图；

图 2 为图 1 中所示结构的主截面结构示意图；

图 3 为图 2 中 A 处放大图；

图 4 为实施例一中塑料盖体立体示意图；

图 5 为实施例一中塑料盖体主剖示图；

图 6 为实施例一在药瓶上使用状态剖示图；

图 7 为本实用新型实施例二在药瓶上使用状态剖示图。

[具体实施方式]

下面结合附图与具体实施方式对本实用新型作进一步详细描述：

一种注射剂药瓶组合盖，，包括有安装在瓶口处的密封胶塞 1 和塑料盖体 2，塑料盖体 2 上设有用于与密封胶塞 1 连接的卡位结构 21，密封胶塞 1 上部与上述卡位结构 21 卡接。

如图 6 所示实施例一卡位结构 21 为内壁设有挡环 210 的卡孔，卡位结构 21 下端口设有便于密封胶塞 1 插入的斜口 211，密封胶塞 1 上端设有可插入卡孔的连接头 10，连接头 10 尾部设有可与挡环 210 配合的环形卡槽 11。密封胶塞 1 下端还设有可贴合在瓶口上端的密封环 12 和向下延伸的导向套 13，导向套 13 位于密封环 12 内侧，导向套 13 根部可与瓶体的瓶口过盈配合以增强密封效果。

除了上述结构外，还可以如图 7 所示实施例二，在塑料盖体 2 上的卡位结构 21 为向下开口的盲孔，该盲孔入口处设有挡环 210，所述密封胶塞 1 上端设有可插入盲孔内的连接头 10，连接头 10 尾部

设有可与挡环 210 配合的环形卡槽 11，这样可防护密封胶塞 1 被外界污染。

密封胶塞 1 和塑料盖体 2 与药瓶的连接有多种方式，在实施例一和实施例二中，塑料盖体 2 内壁中下部设有呈圆环状分布的多个卡钩 22，各卡钩 22 沿塑料盖体 2 圆周均布，卡钩 22 可钩住瓶口的唇边从而将密封胶塞 1 紧压在瓶口密封。其中，卡钩 22 下侧设有便于瓶口滑入的斜面 220，安装时只需按压塑料盖体 2 即可完成与带唇边药瓶的卡接。除了实施例一和实施例二结构外，还可以在在塑料盖体 2 上设不同的连接结构与不同的药瓶连接，如在塑料盖体 2 上设内螺纹而在药瓶上设外螺纹进行连接（图中未示出）。

本实用新型实施例一和实施例二在密封时，先将密封胶塞 1 上部从卡位结构 21 下端向上插入，卡位结构 21 内的挡环 210 卡入密封胶塞 1 上的环形卡槽 11 内，完成密封胶塞 1 与塑料盖体 2 的组合，然后将组合盖放置在装有药的瓶口处，此时塑料盖体 2 内壁下部的卡钩 22 下侧斜面 220 压靠在药瓶口边沿，药瓶处于半加塞状态下进行加压或抽负压或冻干后，加压机或冻干机可自动压下塑料盖体 2，压盖时瓶口挤压塑料盖体 2 所设卡钩 22 下侧的斜面 220 并上移与卡钩 22 卡紧配合，密封胶塞 1 被紧紧地压制在瓶口且与瓶口紧密贴合，最后从加压机或冻干机中取出完成组装，加工方便。

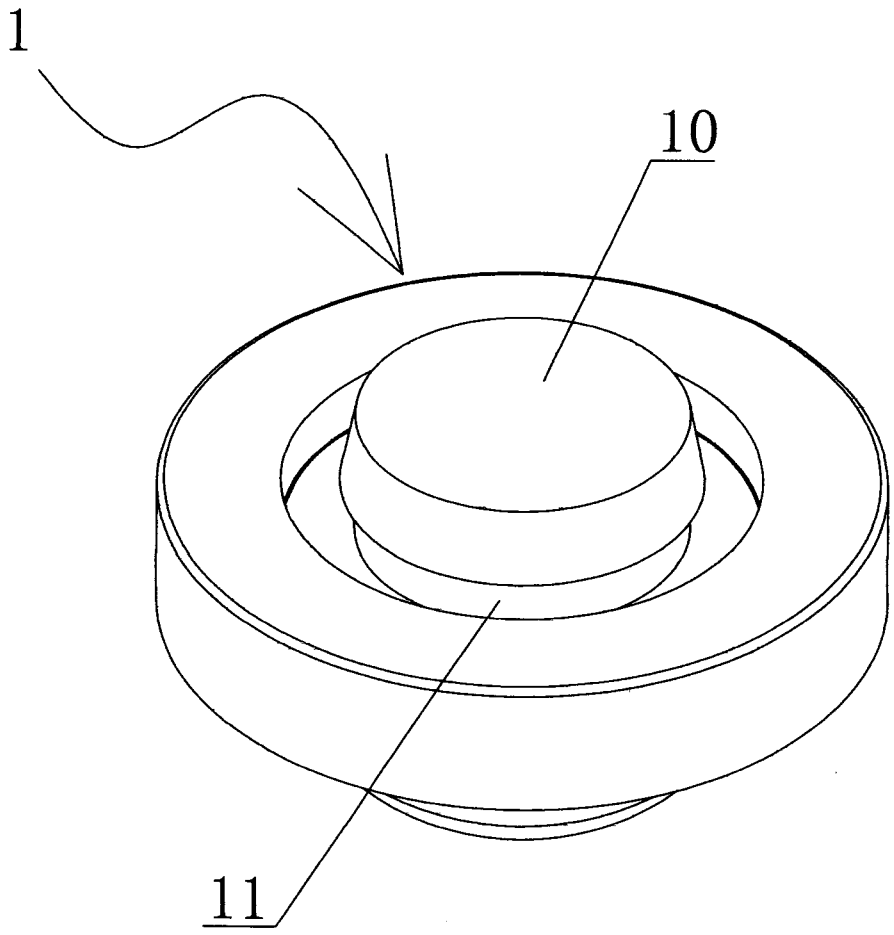

图1

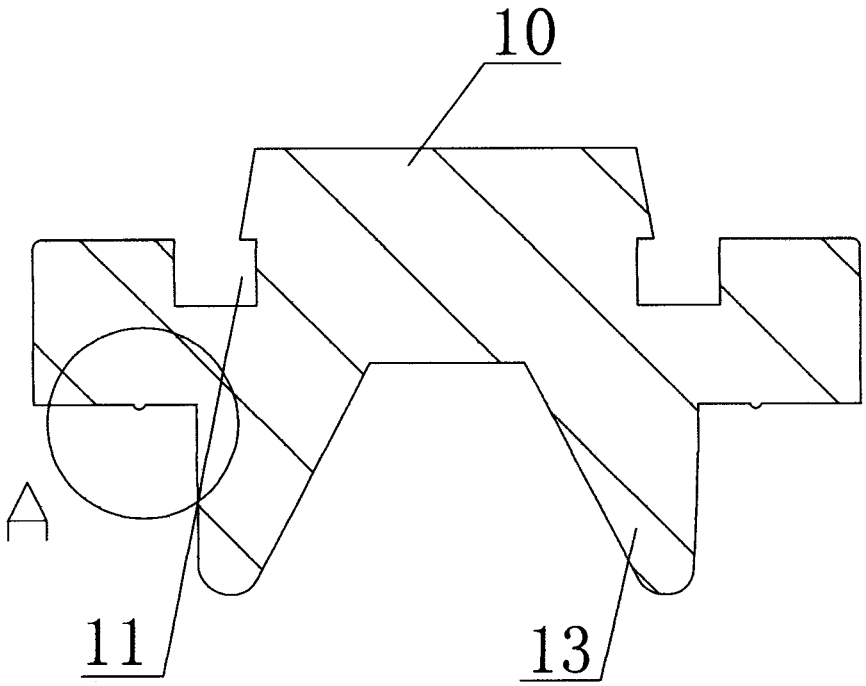

图2

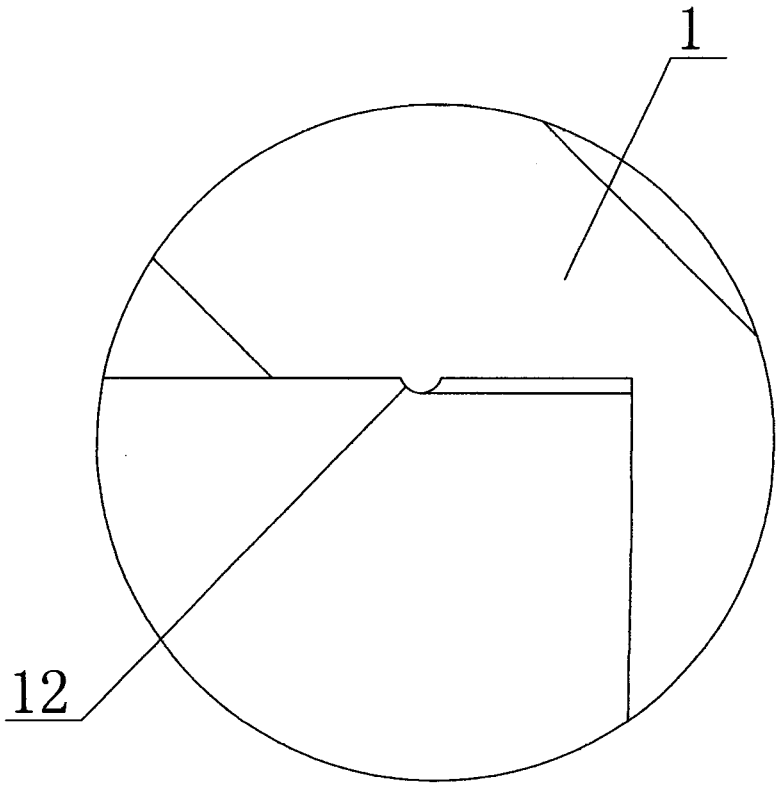

图3

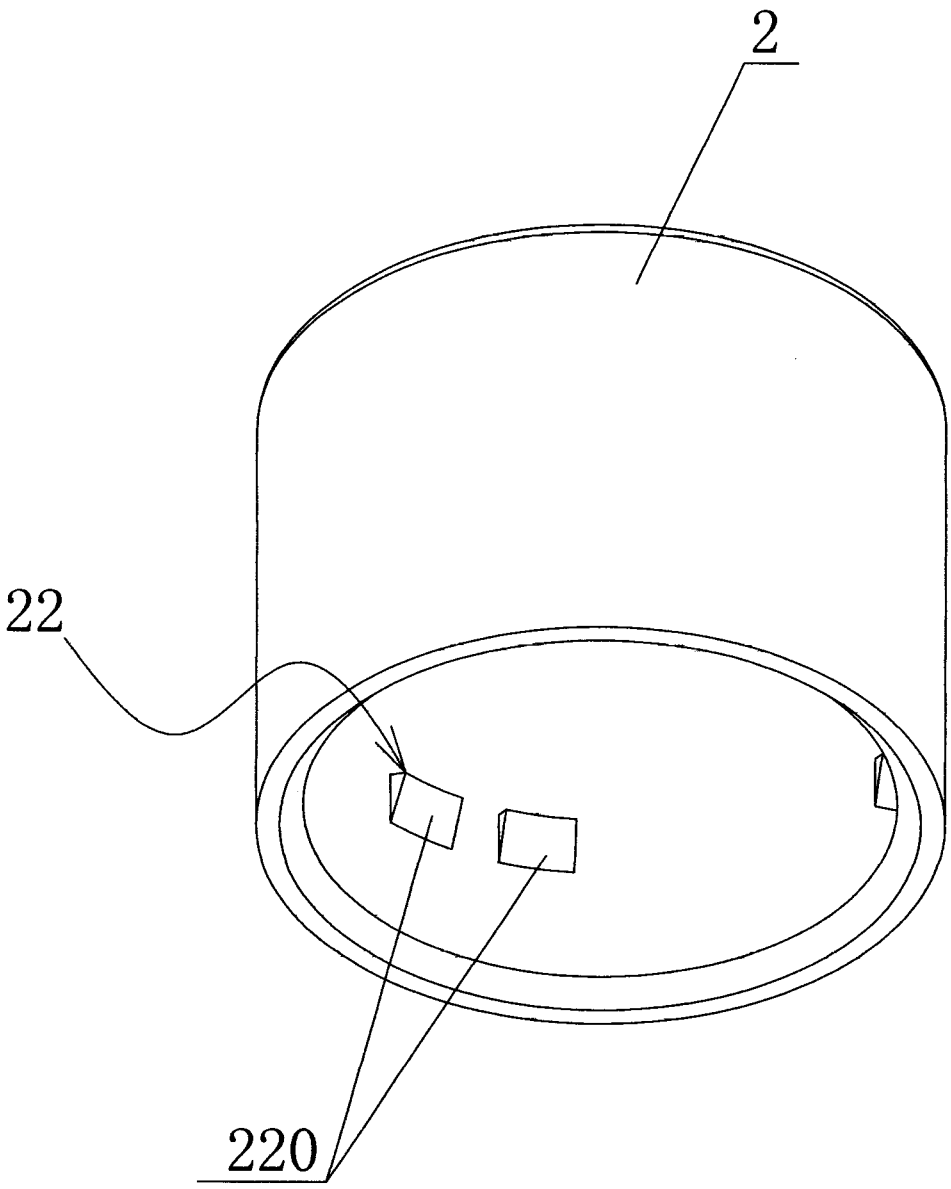

图4

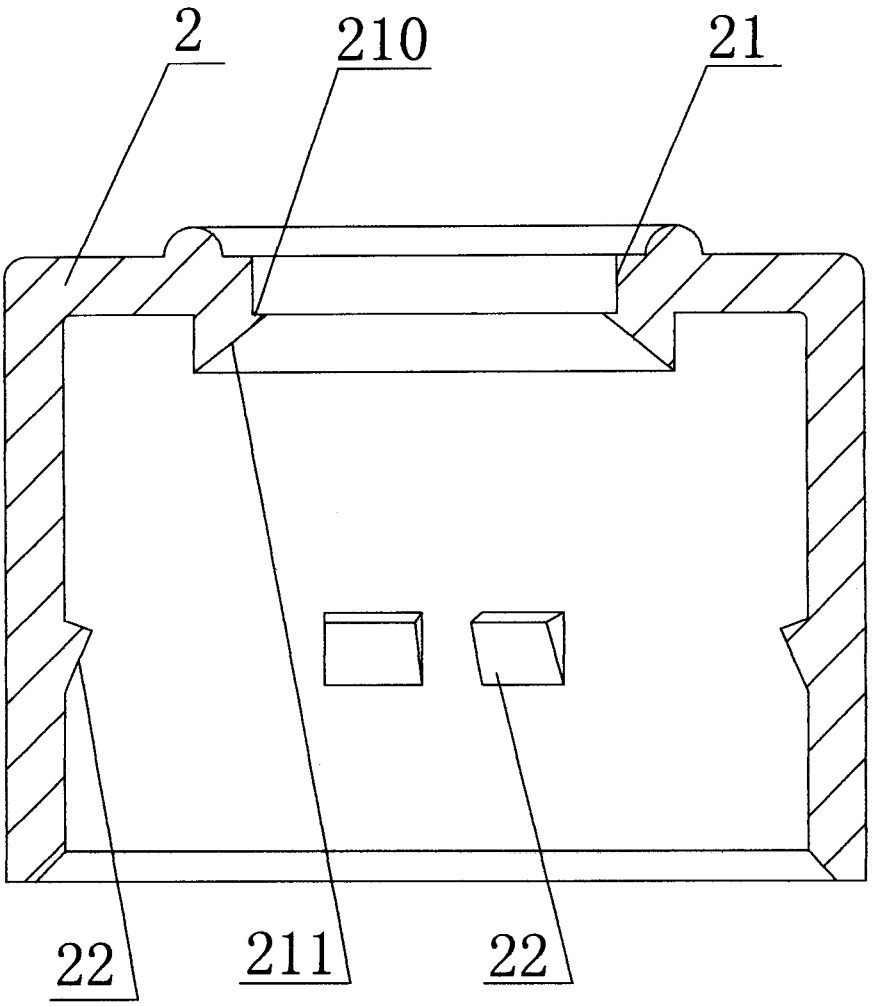

图5

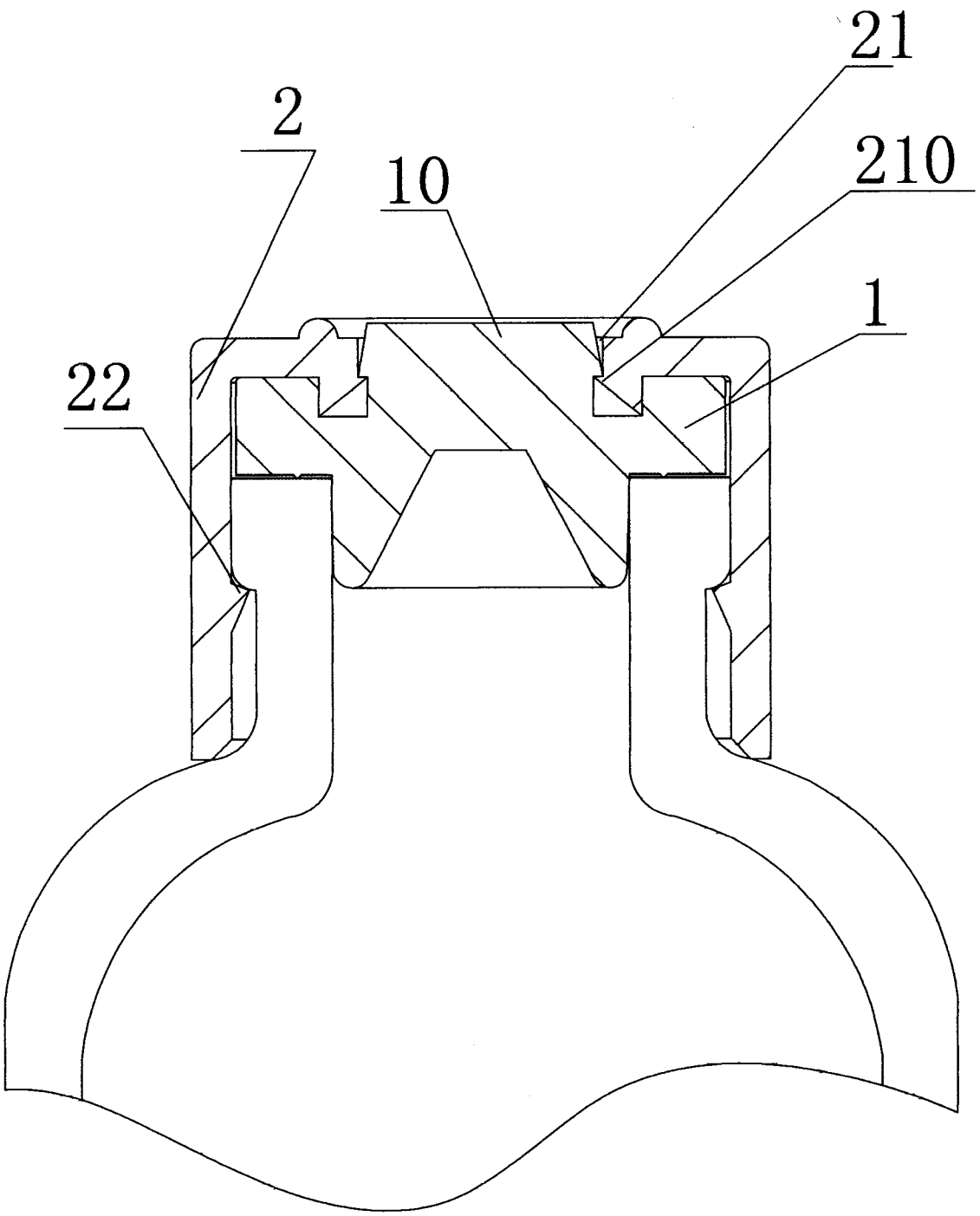

图6

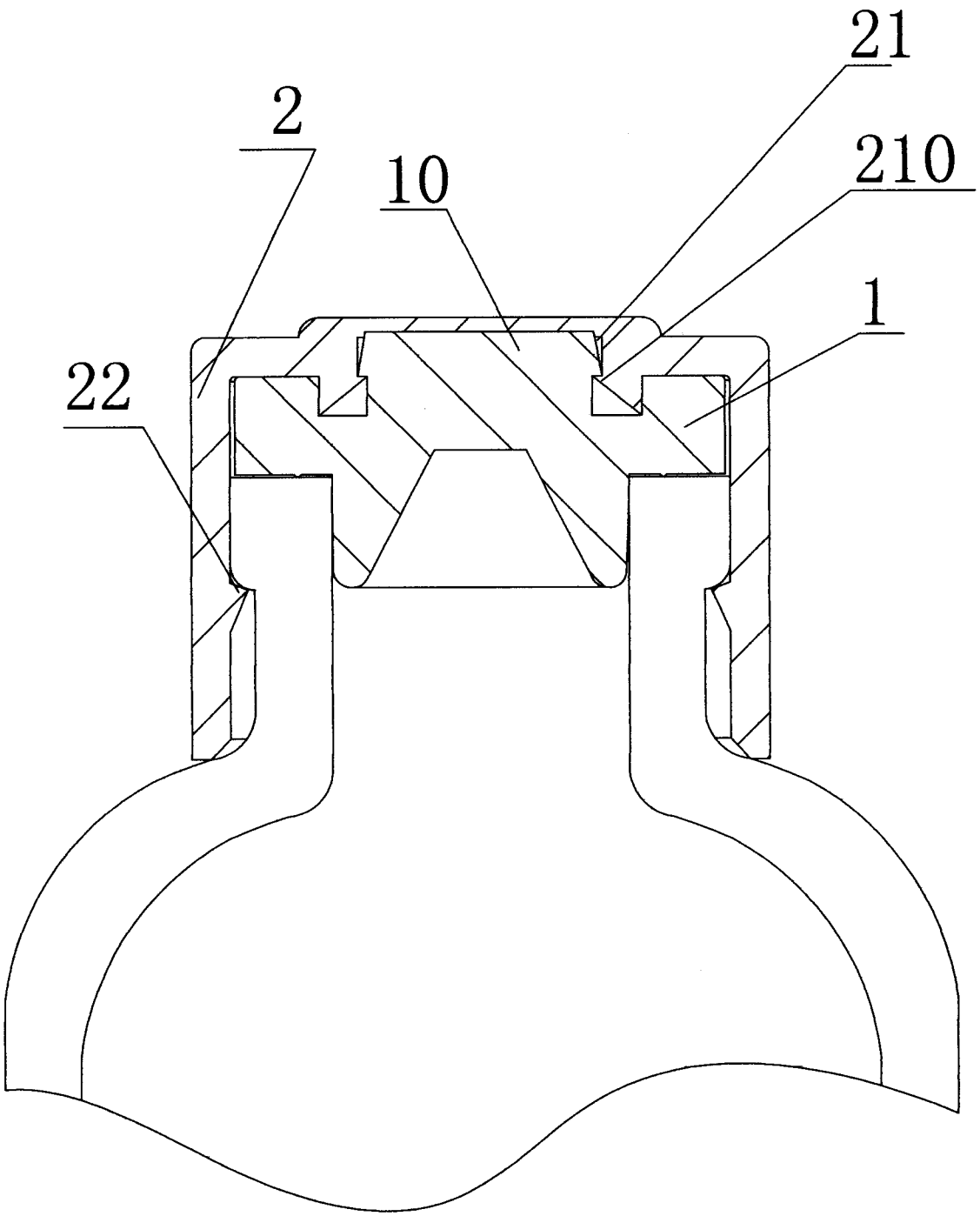

图7