(19)中华人民共和国国家知识产权局

(12)实用新型专利

(10)授权公告号 CN 202987787 U
(45)授权公告日 2013.06.12

(21)申请号 201220609626.9

(22)申请日 2012.11.19

(73)专利权人 泸州永泰酒类包装材料有限公司
地址 646000 四川省泸州市罗汉镇(科源生物公司内)

(72)发明人 朱国康

(51)Int.Cl.
B65D 43/02(2006.01)
B65D 53/00(2006.01)

权利要求书1页 说明书3页 附图1页

(54)实用新型名称

一种用于储酒陶坛的新型封坛结构

(57)摘要

本实用新型公开一种用于储酒陶坛的新型封坛结构，包括封坛盖体，该封坛盖体采用PET塑料制成；所述封坛盖体上形成有多条同心设置的环形导槽。与现有技术相比，由于该封坛盖体采用PET塑料制成，本实用新型具有品质安全、无塑化剂、产品轻巧和成本低廉等大量优点。另外，该封坛盖体上还形成有多条同心设置的环形导槽，如此可以使得本实用新型涉及的封坛结构可以适配一定口径差范围之内的陶坛，大大增加了应用范围。

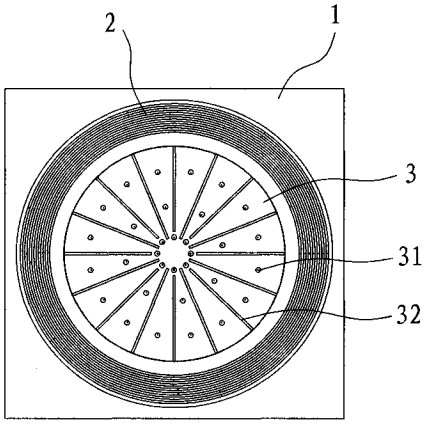

CN 202987787 U

1. 一种用于储酒陶坛的新型封坛结构，包括封坛盖体，其特征在于，该封坛盖体采用 PET 塑料制成；所述封坛盖体上形成有多条同心设置的环形导槽。

2. 如权利要求 1 所述的一种用于储酒陶坛的新型封坛结构，其特征在于，所述多条环形导槽之间还形成有可使环形导槽连通的导通槽。

3. 如权利要求 1 所述的一种用于储酒陶坛的新型封坛结构，其特征在于，所述封坛盖体靠近储酒陶坛的一侧中心成型有向上的锥体，该锥体的高度半径比不小于 0.0255。

4. 如权利要求 3 所述的一种用于储酒陶坛的新型封坛结构，其特征在于，所述锥体上设置有不小于 0.02 个 /cm^2 的凸点。

5. 如权利要求 3 所述的一种用于储酒陶坛的新型封坛结构，其特征在于，所述锥体上设置有多根沿锥体母线方向延伸的凸筋。

一种用于储酒陶坛的新型封坛结构

技术领域

[0001] 本实用新型涉及原酒储酒容器的密封领域，更具体的说涉及一种用于储酒陶坛的新型封坛结构。

背景技术

[0002] 目前国内白酒企业大量使用陶坛作为原酒储酒容器，陶坛特殊的微孔结构及其丰富的微量元素能有效催陈和促进白酒老熟，缩短储存时间，催化多种反应，使酒体更加绵柔醇厚，老熟生香。

[0003] 多年来，储酒陶坛多采用塑料薄膜作为封坛材料，从而能有效避免陶坛内酒体成分的挥发，同时其成本低廉使用方便的特性也广受行业内的欢迎。但随着国家食品安全管理规范的不断完善，特别是 2011 年以来，由台湾卫生部门查出的饮料内添加塑化剂作为起云剂使用而导致的塑化剂风波席卷亚洲，目前国内对食品生产流通过程中可能直接接触食品的各种材料的使用管理也愈发严格。

[0004] 塑料薄膜在生产过程中，为增强其透明柔软的特性，不得不加入大量的塑化剂，如 DEHP 等来辅助改性，由于白酒属有机溶剂，塑料薄膜中可能存在的塑化剂溶出就成为重要的食品风险因素，寻找新的封坛替代材料，势在必行。

[0005] 储酒陶坛的封坛替代材料，目前市面上主要有陶瓷盖、不锈钢盖等产品，但都存在笨重、日常操作使用不便以及成本较高等缺陷，特别是针对目前白酒企业现存的大量陶坛，如果采用这类产品，仅其更换成本就将是一个天文数字。

[0006] 有鉴于此，本发明人针对现有技术的上述缺陷深入研究，遂有本案产生。

实用新型内容

[0007] 本实用新型的目的在于提供一种用于储酒陶坛的新型封坛结构，其解决了现有技术中使用存在陶瓷盖和不锈钢盖时存在诸如笨重、日常操作不便以及成本较高等问题。

[0008] 为了达成上述目的，本实用新型的解决方案是：

[0009] 一种用于储酒陶坛的新型封坛结构，包括封坛盖体，其中，该封坛盖体采用 PET 塑料制成，所述封坛盖体上形成有多条同心设置的环形导槽。

[0010] 所述多条环形导槽之间还形成有可使环形导槽连通的导通槽。

[0011] 所述封坛盖体靠近储酒陶坛的一侧中心成型有向上的锥体，该锥体的高度半径比不小于 0.0255。

[0012] 所述锥体上设置有不小于 0.02 个 /cm^2 的凸点。

[0013] 所述锥体上设置有多根沿锥体母线方向延伸的凸筋。

[0014] 采用上述结构后，本实用新型由于该封坛盖体采用 PET 塑料制成，如此其至少具有如下有益效果：

[0015] ①该封坛盖体无毒、无味、卫生安全性好，使用的材料已进行 ROHS 和 FDA 指标检验，卫生检测达标，可直接用作食品包装容器，与食品直接接触；

[0016] ②该封坛盖体不易损坏，并且具有良好的力学性能，抗中击强度是其它塑料片材产品 3 ～ 5 倍，耐折性亦较好；

[0017] ③该封坛盖体可实现耐油、耐脂肪、耐稀酸、耐乙醇等多数有机溶液，长期接触有机溶剂气体，不易腐蚀，也不溶出有害物质；

[0018] ④该封坛盖体还具有优良的耐高、低温性能，其可以 120℃温度范围内长期使用，短期使用也可耐 150℃的高温，同时还可耐 -70℃的低温，另外高、低温对其机械性能影响很小，温度性能稳定；

[0019] ⑤气体和水蒸汽渗透率极低，具有优良的阻水、气、油及异味性能，有极好的密封性，防止酒体挥发；

[0020] ⑥该封坛盖体还具有透明度高的特点，如此便于观察坛内情况，质地轻盈，操作人员工作强度较低。

附图说明

[0021] 图 1 为本实用新型涉及一种用于储酒陶坛的新型封坛结构的示意图。

[0022] 图中：

[0023] 封坛盖体 -1；环形导槽 -2；锥体 -3；凸点 -31；凸筋 -32。

具体实施方式

[0024] 为了进一步解释本实用新型的技术方案，下面通过具体实施例来对本实用新型进行详细阐述。

[0025] 如图 1 所示，本实用新型涉及的一种用于储酒陶坛的新型封坛结构，其包括一封坛盖体 1，该封坛盖体 1 采用 PET 塑料制成。这样，本实用新型则具有品质安全、无塑化剂、产品轻巧和成本低廉等大量优点。

[0026] 为了让单一型号的封坛盖体 1 可以适配一定口径差范围之内的陶坛，所述封坛盖体 1 上形成有多条同心设置的环形导槽 2；具体地， 该环形导槽 2 的宽度为 2mm。这样，在使用不同口径的陶坛时，可以选用不同的环形导槽 2。更进一步地，为了防止环形导槽 2 内存在积水且可加强整个封坛盖体 1 的刚性强度，所述多条环形导槽 2 之间还形成有可使环形导槽 2 连通的导通槽（图中未标示）。

[0027] 如图 1 所示，所述封坛盖体 1 靠近储酒陶坛的一侧中心成型有向上的锥体 3，该锥体 3 的高度半径比不小于 0.0255，如此可以确保潮湿环境中外界空气凝结的露水可顺利导流而不会滞积在坛盖上，同时为了保证最小档口径的陶坛能被顺利安装，该锥体 3 的底面半径需设置地比最小档口径要小。

[0028] 为了确保坛体内部蒸发的酒气可凝结回流到坛内，而避免在封坛盖体 1 上的附着，所述锥体 3 上设置有不小于 0.02 个 /cm^2 的凸点 31。同时为了起到提升整个封坛盖体 1 的刚性强度，所述锥体 3 上设置有多根沿锥体 3 母线方向延伸的凸筋 32。

[0029] 在本实用新型涉及的新型封坛结构用于对储酒陶坛进行密封时，将坛口适配环切以后，将导槽区域贴于坛口平面，从而利用多层宣纸配合糯米胶进行粘贴，从而实现对坛口的充分密封。

[0030] 上述实施例和图式并非限定本实用新型的产品形态和式样，任何所属技术领域的

普通技术人员对其所做的适当变化或修饰，皆应视为不脱离本实用新型的专利范畴。

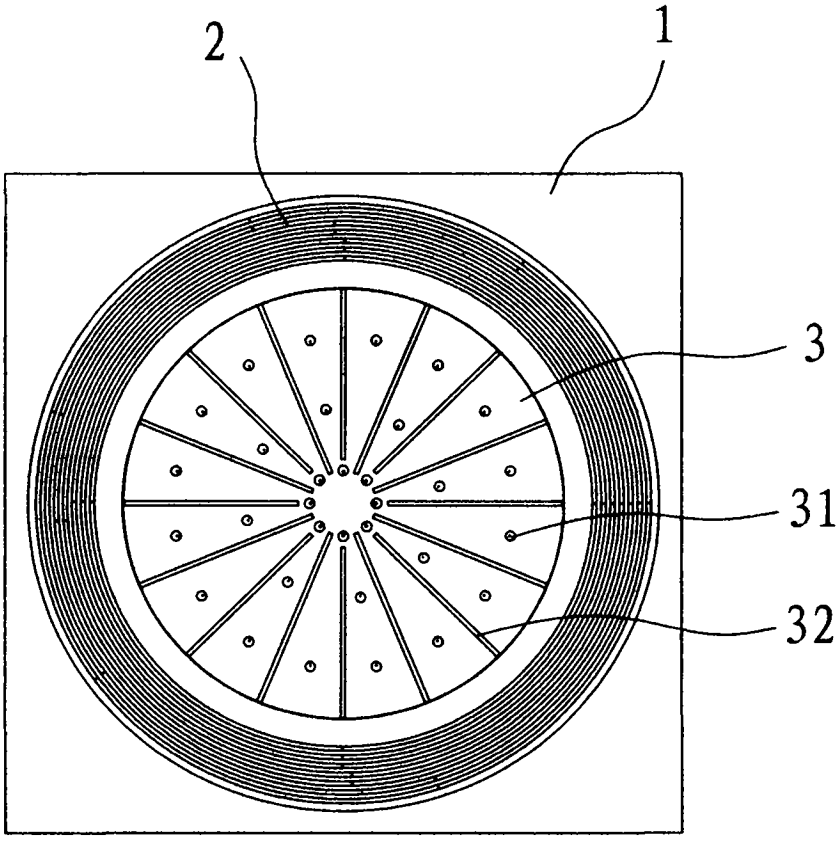

图 1