(19)中华人民共和国国家知识产权局

(12)实用新型专利

(10)授权公告号 CN 212018560 U
(45)授权公告日 2020.11.27

(21)申请号 201921373575.2

(22)申请日 2019.08.22

(73)专利权人 广州康圣药业有限公司
地址 510000 广东省广州市番禺区沙头街西丽工业区丽景路77号之一

(72)发明人 何光发

(74)专利代理机构 北京久维律师事务所 11582
代理人 邢江峰

(51)Int.Cl.
B07B 9/00(2006.01)
B07B 1/22(2006.01)
B07B 1/28(2006.01)
B07B 1/42(2006.01)
B07B 1/46(2006.01)

权利要求书1页 说明书3页 附图3页

(54)实用新型名称

一种中药筛选装置

(57)摘要

本实用新型属于中药筛选设备技术领域，尤其为一种中药筛选装置，包括基座、支撑架、收集仓和漏斗，所述支撑架固定连接在基座上端，所述收集仓固定连接在基座上端，所述漏斗固定连接在支撑架内侧，所述支撑架上端固定连接有传动装置，所述传动装置共有两组；本实用新型，通过设置收集仓，使得人们在对筛选过后的中药得以进行再次筛选，使得该装置在对中药进行筛选的过程中更加干净，提高了该装置对中药进行筛选的质量更高，在传动装置和滚筒的设置下使得人们在对中药进行筛选的过程中更加的便捷，同时也加快了人们对中药筛选的速度。

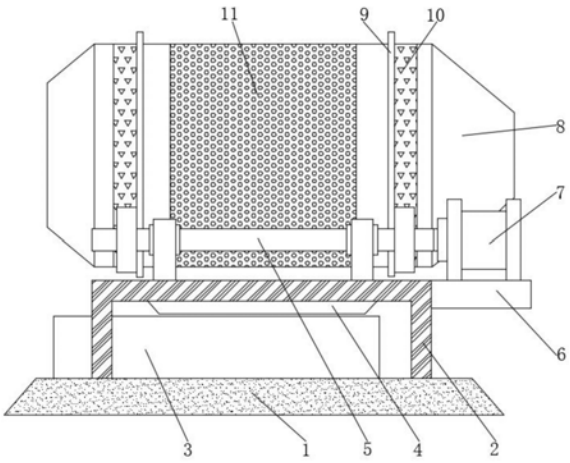

CN 212018560 U

1.一种中药筛选装置,包括基座(1)、支撑架(2)、收集仓(3)和漏斗(4),其特征在于:所述支撑架(2)固定连接在基座(1)上端,所述收集仓(3)固定连接在基座(1)上端,所述漏斗(4)固定连接在支撑架(2)内侧,所述支撑架(2)上端固定连接有传动装置(5),所述传动装置(5)共有两组,并且排列在支撑架(2)上端,所述传动装置(5)上端放置有滚筒(8),所述滚筒(8)表面固定连接有限位环(9),所述滚筒(8)表面固定连接有受力带(10),所述受力带(10)和限位环(9)各有两个,并且排列在滚筒(8)表面,所述滚筒(8)表面镶嵌有过滤筒(11)。

2.根据权利要求1所述的一种中药筛选装置,其特征在于:所述传动装置(5)包括第一支撑台(501),所述第一支撑台(501)固定连接在支撑架(2)上端,所述第一支撑台(501)表面穿设有第一轴承(502),所述第一轴承(502)中穿设有转轴(503),所述转轴(503)右端固定连接在电机(7)的输出轴左端,所述支撑架(2)上端固定连接有第二支撑台(504),所述第二支撑台(504)表面穿设有第二轴承(505),所述转轴(503)穿设在第二轴承(505)中,所述转轴(503)表面固定连接有第一滚轮(506),所述转轴(503)表面固定连接有第二滚轮(507),所述第一滚轮(506)和第二滚轮(507)与滚筒(8)相搭接。

3.根据权利要求1所述的一种中药筛选装置,其特征在于:所述收集仓(3)包括收纳仓(304),所述收集仓(3)表面开设有通孔(301),所述收集仓(3)内壁表面开设有滑槽(302),所述滑槽(302)中滑动连接有滑块(303),所述滑块(303)另一端固定连接在收纳仓(304)侧面,所述收纳仓(304)内壁内部底端设置有过滤板(305),所述滑槽(302)和滑块(303)各有两个,并且排列在收集仓(3)内壁侧面。

4.根据权利要求3所述的一种中药筛选装置,其特征在于:所述收集仓(3)内部底端固定连接有弹簧(306),所述弹簧(306)上端固定连接有支撑板(307),所述支撑板(307)上端固定连接有振动机(308),所述振动机(308)上端与收纳仓(304)下端搭接。

5.根据权利要求1所述的一种中药筛选装置,其特征在于:所述支撑架(2)右端固定连接有固定台(6),所述固定台(6)上端固定连接有电机(7)。

6.根据权利要求5所述的一种中药筛选装置,其特征在于:所述支撑架(2)表面固定连接有控制面板,控制面板的输入端与外界电源的输出端电连接,所述控制面板的输出端分别与电机(7)和振动机(308)的输入端电连接。

一种中药筛选装置

技术领域

[0001] 本实用新型属于中药筛选设备技术领域，具体涉及一种中药筛选装置。

背景技术

[0002] 目前，在对中药加工过程中，需用药筛对其筛选，药筛的结构一般时由边框和固定的边框上的筛网组成，使用时，将物料置于筛网上，通过工作人员的双手左右摆动边框，筛后的物料由另外的承接物承接，由于所筛的物料是在敞开的环境中进行，因此容易造成筛后细小的物料飞扬，即造成浪费，尤其是对于比较昂贵的中药来讲，浪费更显突出，又污染环境，同时对工作人员的呼吸道造成影响，而且费时费力，工作人员操作难度高、劳动强度大。

实用新型内容

[0003] 为解决上述背景技术中提出的问题。本实用新型提供了一种中药筛选装置，具有结构简单，操作便捷，并且具有方便筛选中药的特点。

[0004] 为实现上述目的，本实用新型提供如下技术方案：一种中药筛选装置，包括基座、支撑架、收集仓和漏斗，所述支撑架固定连接在基座上端，所述收集仓固定连接在基座上端，所述漏斗固定连接在支撑架内侧，所述支撑架上端固定连接有传动装置，所述传动装置共有两组，并且排列在支撑架上端，所述传动装置上端放置有滚筒，所述滚筒表面固定连接有限位环，所述滚筒表面固定连接有受力带，所述受力带和限位环各有两个，并且排列在滚筒表面，所述滚筒表面镶嵌有过滤筒。

[0005] 优选的，所述传动装置包括第一支撑台，所述第一支撑台固定连接在支撑架上端，所述第一支撑台表面穿设有第一轴承，所述第一轴承中穿设有转轴，所述转轴右端固定连接在电机的输出轴左端，所述支撑架上端固定连接有第二支撑台，所述第二支撑台表面穿设有第二轴承，所述转轴穿设在第二轴承中，所述转轴表面固定连接有第一滚轮，所述转轴表面固定连接有第二滚轮，所述第一滚轮和第二滚轮与滚筒相搭接。

[0006] 优选的，所述收集仓包括收纳仓，所述收集仓表面开设有通孔，所述收集仓内壁表面开设有滑槽，所述滑槽中滑动连接有滑块，所述滑块另一端固定连接在收纳仓侧面，所述收纳仓内壁内部底端设置有过滤板，所述滑槽和滑块各有两个，并且排列在收集仓内壁侧面。

[0007] 优选的，所述收集仓内部底端固定连接有弹簧，所述弹簧上端固定连接有支撑板，所述支撑板上端固定连接有振动机，所述振动机上端与收纳仓下端搭接。

[0008] 优选的，所述支撑架右端固定连接有固定台，所述固定台上端固定连接有电机。

[0009] 优选的，所述支撑架表面固定连接有控制面板，控制面板的输入端与外界电源的输出端电连接，所述控制面板的输出端分别与电机和振动机的输入端电连接。

[0010] 与现有技术相比，本实用新型的有益效果是：

[0011] 本实用新型，通过设置收集仓，使得人们在对筛选过后的中药得以进行再次筛选，

使得该装置在对中药进行筛选的过程中更加干净，提高了该装置对中药进行筛选的质量更高，在传动装置和滚筒的设置下使得人们在对中药进行筛选的过程中更加的便捷，同时也加快了人们对中药筛选的速度。

附图说明

[0012] 附图用来提供对本实用新型的进一步理解，并且构成说明书的一部分，与本实用新型的实施例一起用于解释本实用新型，并不构成对本实用新型的限制。在附图中：

[0013] 图1为本实用新型正视的结构示意图；

[0014] 图2为本实用新型中侧视剖面的结构示意图；

[0015] 图3为本实用新型中传动装置正视的结构示意图；

[0016] 图4为本实用新型中A处的结构示意图；

[0017] 图中：1、基座；2、支撑架；3、收集仓；301、通孔；302、滑槽；303、滑块；304、收纳仓；305、过滤板；306、弹簧；307、支撑板；308、振动机； 4、漏斗；5、传动装置；501、第一支撑台；502、第一轴承；503、转轴；504、第二支撑台；505、第二轴承；506、第一滚轮；507、第二滚轮；6、固定台； 7、电机；8、滚筒；9、限位环；10、受力带；11、过滤筒。

具体实施方式

[0018] 下面将结合本实用新型实施例中的附图，对本实用新型实施例中的技术方案进行清楚、完整地描述，显然，所描述的实施例仅仅是本实用新型一部分实施例，而不是全部的实施例。基于本实用新型中的实施例，本领域普通技术人员在没有做出创造性劳动前提下所获得的所有其他实施例，都属于本实用新型保护的范围。

[0019] 实施例

[0020] 请参阅图1-4，本实用新型提供以下技术方案：一种中药筛选装置，包括基座1、支撑架2、收集仓3和漏斗4，所述支撑架2固定连接在基座1上端，所述收集仓3固定连接在基座1上端，所述漏斗4固定连接在支撑架2内侧，在漏斗4的作用下，使得该装置在对中药进行收集的过程中，所筛选出的较小颗粒的中药或者碎屑得以在漏斗4的作用下对细小颗粒的中药或者碎屑进行引导，从而使得细小颗粒的中药和灰尘得以落入收纳仓304中，所述支撑架2上端固定连接有传动装置5，所述传动装置5共有两组，并且排列在支撑架2上端，所述传动装置5上端放置有滚筒8，所述滚筒8表面固定连接有限位环9，所述滚筒8表面固定连接有受力带10，所述受力带10和限位环9各有两个，并且排列在滚筒8表面，所述滚筒8表面镶嵌有过滤筒11，在传动装置5和滚筒8的设置下使得人们在对中药进行筛选的过程中更加的便捷，同时也加快了人们对中药筛选的速度。

[0021] 具体的，所述传动装置5包括第一支撑台501，所述第一支撑台501固定连接在支撑架2上端，所述第一支撑台501表面穿设有第一轴承502，所述第一轴承502中穿设有转轴503，所述转轴503右端固定连接在电机7的输出轴左端，所述支撑架2上端固定连接有第二支撑台504，所述第二支撑台504表面穿设有第二轴承505，所述转轴503穿设在第二轴承505中，所述转轴503 表面固定连接有第一滚轮506，所述转轴503表面固定连接有第二滚轮507，所述第一滚轮506和第二滚轮507与滚筒8相搭接。

[0022] 具体的，所述收集仓3包括收纳仓304，所述收集仓3表面开设有通孔 301，所述收

集仓3内壁表面开设有滑槽302，所述滑槽302中滑动连接有滑块303，所述滑块303另一端固定连接在收纳仓304侧面，所述收纳仓304内壁内部底端设置有过滤板305，所述滑槽302和滑块303各有两个，并且排列在收集仓3内壁侧面，在滑槽302和滑块303的作用下，使得人们在将收纳仓304拉出收集仓3时，确保了收纳仓304得以进行定向移动。

[0023] 具体的，所述收集仓3内部底端固定连接有弹簧306，所述弹簧306上端固定连接有支撑板307，所述支撑板307上端固定连接有振动机308，所述振动机308上端与收纳仓304下端搭接。

[0024] 具体的，所述支撑架2右端固定连接有固定台6，所述固定台6上端固定连接有电机7。

[0025] 具体的，所述支撑架2表面固定连接有控制面板，控制面板的输入端与外界电源的输出端电连接，所述控制面板的输出端分别与电机7和振动机308 的输入端电连接。

[0026] 本实用新型的工作原理及使用流程：本实用新型，在使用时，首先将该装置移动至合适的位置，然后将需要筛选的中药倒入滚筒8中，通过控制面板控制电机7转动，在传动装置5的作用下，使得电机7带动滚筒8转动，在滚筒8中过滤筒11的作用下，使得放置在滚筒8中的中药得到筛选，在漏斗4的作用下使得筛选出来的中药通过漏斗4的作用引导至收集仓3中，进入收集仓3中的中药会掉落在收纳仓304中，在筛选过后的中药进入收纳仓 304后人们通过控制电动机运作，在震动机的作用下使得进入收纳仓304中的中药再次得到筛选，使得粉尘或者碎屑得以掉落在收集仓3最底端，筛选过后人们得以将收纳仓304拉出收集仓3中，筛选过后人们只需要对筛选后留下的碎屑或者灰尘进行清理即可。

[0027] 最后应说明的是：以上所述仅为本实用新型的优选实施例而已，并不用于限制本实用新型，尽管参照前述实施例对本实用新型进行了详细的说明，对于本领域的技术人员来说，其依然可以对前述各实施例所记载的技术方案进行修改，或者对其中部分技术特征进行等同替换。凡在本实用新型的精神和原则之内，所作的任何修改、等同替换、改进等，均应包含在本实用新型的保护范围之内。

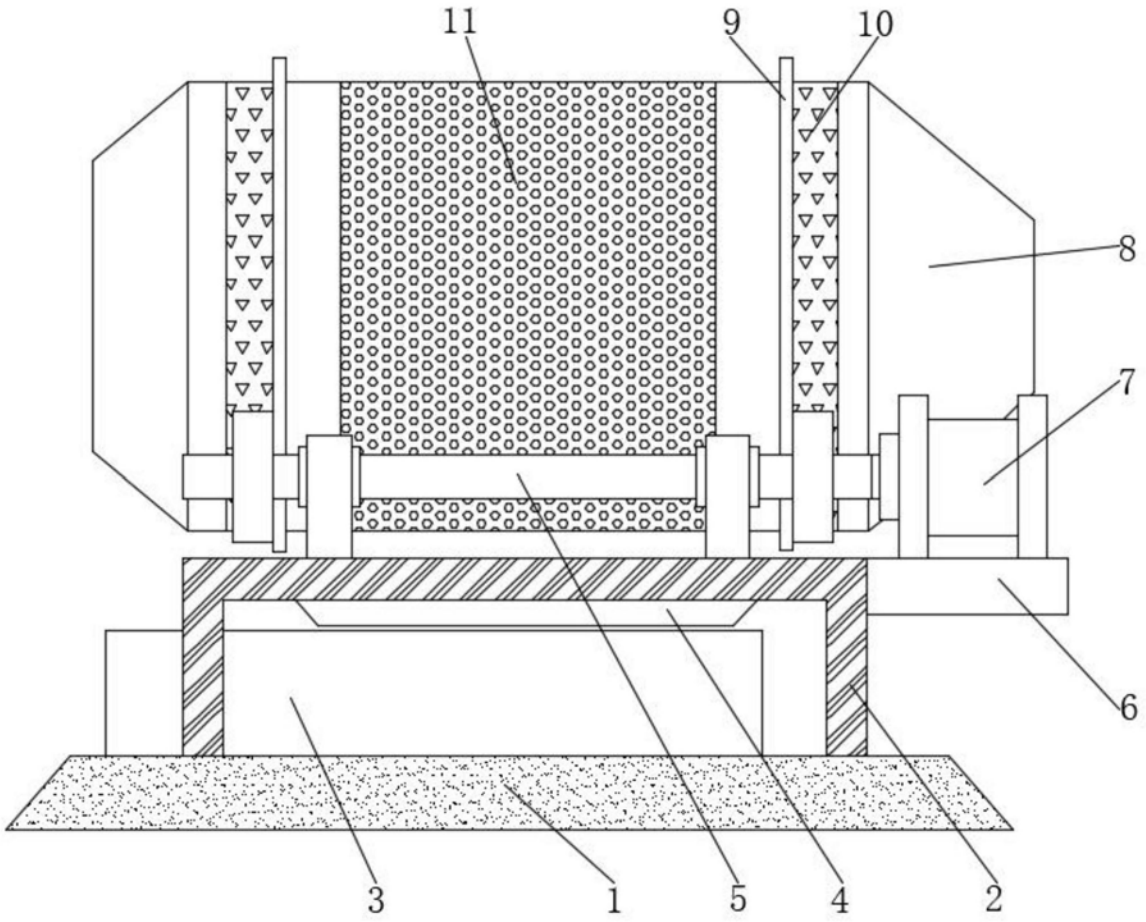

图1

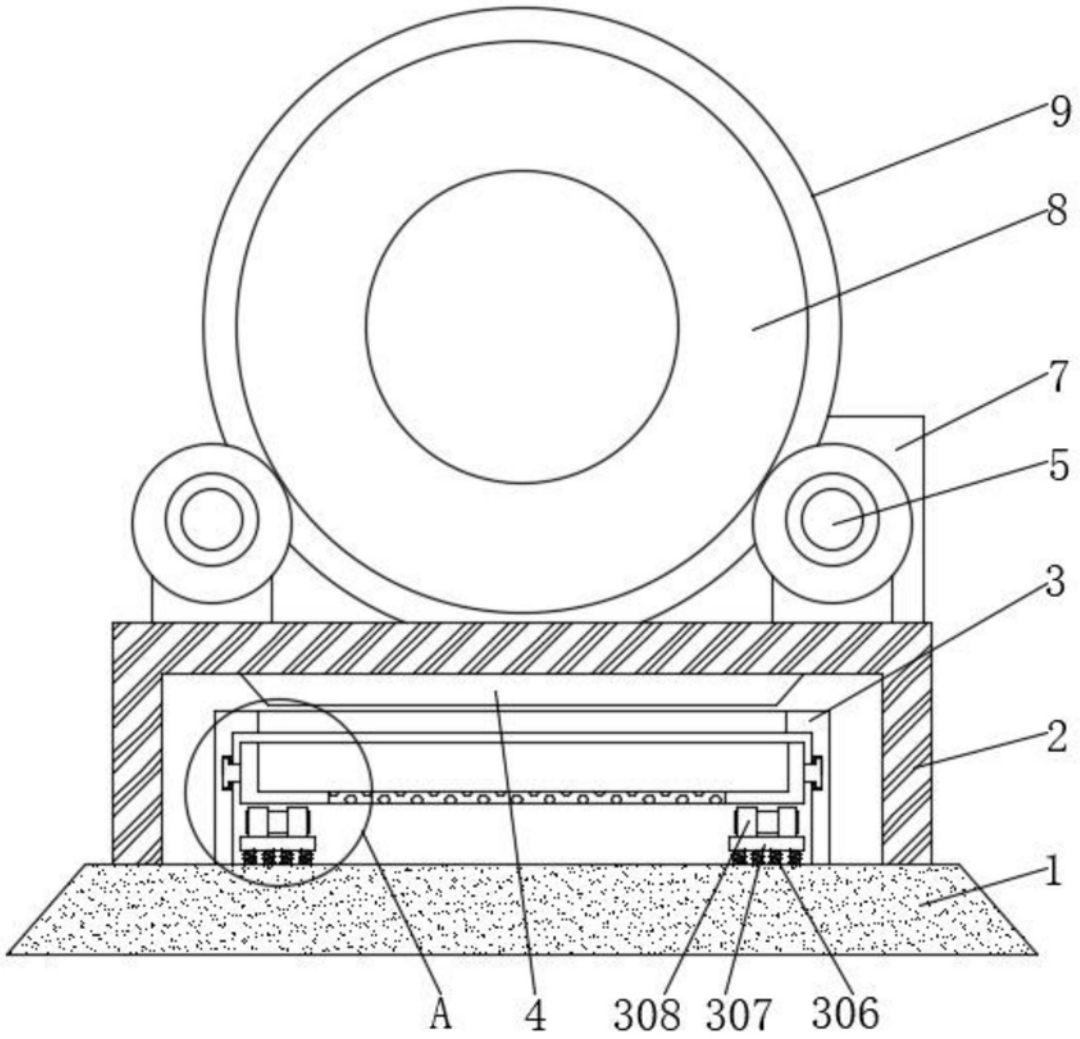

图2

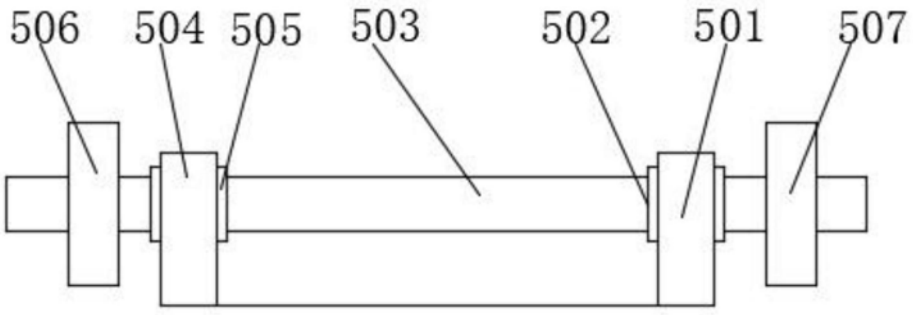

图3

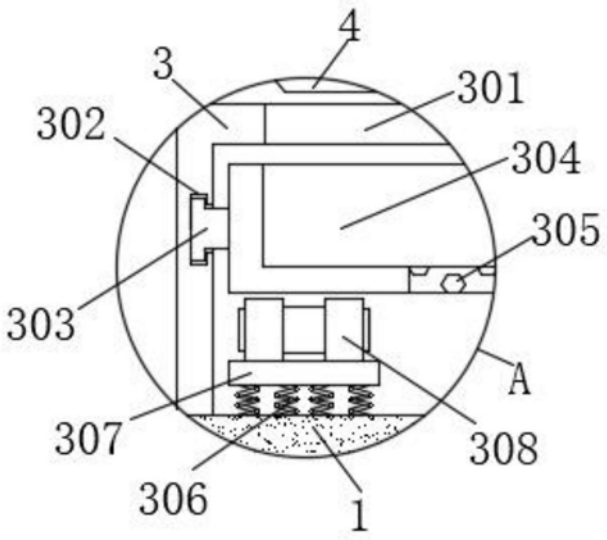

图4