(19)中华人民共和国国家知识产权局

(12)实用新型专利

(10)授权公告号 CN 208623872 U
(45)授权公告日 2019.03.19

(21)申请号 201821339796.3

(22)申请日 2018.08.20

(73)专利权人 郭梓东
地址 515000 广东省汕头市贵屿镇坑仔枫塘东十四巷6号

(72)发明人 郭梓东

(51)Int.Cl.
H04R 1/10(2006.01)

(ESM)同样的发明创造已同日申请发明专利

权利要求书1页 说明书3页 附图2页

(54)实用新型名称

一种便携式头戴耳机

(57)摘要

本实用新型公开了一种便携式头戴耳机，包括头戴式耳挂、第一耳罩、胶套、伸缩臂、第二耳罩、第一滑槽、数据插头、蓝牙耳机、插孔、第二滑槽、耳塞、滑盖、PCB板、蓄电池、麦克风、防水垫圈、发声元件、防尘罩、固定板和真空室，第一耳罩的外侧开设有第一滑槽，第一滑槽的的一侧内壁设置有数据插头，蓝牙耳机与第一滑槽安装连接，蓝牙耳机的一端设置有插孔，第二滑槽内设置有两个耳塞，该耳机，平时即可直接使用，出差旅行时，携带方便，一机多用，可适应多种场合，头戴式耳机和运动型蓝牙耳机及耳塞的组合设计，将时尚与实用完美结合，双电池设计使得使用时间更加长久，十分方便，且防水和防尘效果好。

CN 208623872 U

1.一种便携式头戴耳机，包括头戴式耳挂(1)、第一耳罩(2)、胶套(3)、伸缩臂(4)、第二耳罩(5)、第一滑槽(6)、数据插头(7)、蓝牙耳机(8)、插孔(9)、第二滑槽(10)、耳塞(11)、滑盖(12)、PCB板(13)、蓄电池(14)、麦克风(15)、防水垫圈(16)、发声元件(17)、防尘罩(18)、固定板(19)和真空室(20)，其特征在于：所述头戴式耳挂(1)的两端底部分别通过伸缩臂(4)连接有第一耳罩(2)和第二耳罩(5)，所述第一耳罩(2)的外侧开设有第一滑槽(6)，所述第一滑槽(6)的一侧内壁设置有数据插头(7)，所述蓝牙耳机(8)与第一滑槽(6)安装连接，所述数据插头(7)与蓝牙耳机(8)插接，所述蓝牙耳机(8)的一端设置有插孔(9)，所述第一滑槽(6)与第二滑槽(10)的顶部均安装有滑盖(12)，所述第二滑槽(10)开设于第二耳罩(5)的外部一侧，所述第二滑槽(10)内设置有两个耳塞(11)，所述第一耳罩(2)和第二耳罩(5)内部均安装有PCB板(13)，所述PCB板(13)的一侧设置有蓄电池(14)，所述蓄电池(14)与固定板(19)相邻两侧为真空室(20)，所述真空室(20)中央安装有发声元件(17)，所述真空室(20)的底部设置有麦克风(15)，所述胶套(3)安装在第一耳罩(2)和第二耳罩(5)的内部一侧，且连接处安装有防水垫圈(16)，所述第一耳罩(2)和第二耳罩(5)上安装有胶套(3)的一侧中央设置有防尘罩(18)。

2.根据权利要求1所述的一种便携式头戴耳机，其特征在于：所述第一耳罩(2)和第二耳罩(5)与胶套(3)均通过强力胶粘装。

3.根据权利要求1所述的一种便携式头戴耳机，其特征在于：所述胶套(3)为一种MIC硅胶构件。

4.根据权利要求1所述的一种便携式头戴耳机，其特征在于：所述耳塞(11)通过固定海绵设置在第二滑槽(10)内部。

一种便携式头戴耳机

技术领域

[0001] 本实用新型涉及耳机技术领域，具体为一种便携式头戴耳机。

背景技术

[0002] 耳机是一对转换单元，它接受媒体播放器或接收器所发出的电讯号，利用贴近耳朵的扬声器将其转化成可以听到的音波。耳机一般是与媒体播放器可分离的，利用一个插头连接。好处是在不影响旁人的情况下，可独自聆听音响；亦可隔开周围环境的声响，对在录音室、DJ、旅途、运动等在噪吵环境下使用的人很有帮助。耳机原是给电话和无线电上使用的，但随着可携式电子装置的盛行，耳机多用于手机、随身听、收音机、可携式电玩和数位音讯播放器等。头戴式耳机，顾名思义是戴在头上，并非插入耳道内，区别于入耳式耳塞的一类耳机，但是现有的头戴式耳机功能单一，无法两个人同时使用，并且出差旅行时不宜携带，无法适应多种场合，防水和防尘效果差。

实用新型内容

[0003] 本实用新型的目的在于提供一种便携式头戴耳机，以解决上述背景技术中提出的问题。

[0004] 为了解决上述技术问题，本实用新型提供如下技术方案：一种便携式头戴耳机，包括头戴式耳挂、第一耳罩、胶套、伸缩臂、第二耳罩、第一滑槽、数据插头、蓝牙耳机、插孔、第二滑槽、耳塞、滑盖、PCB板、蓄电池、麦克风、防水垫圈、发声元件、防尘罩、固定板和真空室，所述头戴式耳挂的两端底部分别通过伸缩臂连接有第一耳罩和第二耳罩，所述第一耳罩的外侧开设有第一滑槽，所述第一滑槽的一侧内壁设置有数据插头，所述蓝牙耳机与第一滑槽安装连接，所述数据插头与蓝牙耳机插接，所述蓝牙耳机的一端设置有插孔，所述第一滑槽与第二滑槽的顶部均安装有滑盖，所述第二滑槽开设于第二耳罩的外部一侧，所述第二滑槽内设置有两个耳塞，所述第一耳罩和第二耳罩内部均安装有PCB板，所述PCB板的一侧设置有蓄电池，所述蓄电池与固定板相邻两侧为真空室，所述真空室中央安装有发声元件，所述真空室的底部设置有麦克风，所述胶套安装在第一耳罩和第二耳罩的内部一侧，且连接处安装有防水垫圈，所述第一耳罩和第二耳罩上安装有胶套的一侧中央设置有防尘罩。

[0005] 进一步的，所述第一耳罩和第二耳罩与胶套均通过强力胶粘装。

[0006] 进一步的，所述胶套为一种MIC硅胶构件。

[0007] 进一步的，所述耳塞通过固定海绵设置在第二滑槽内部。

[0008] 与现有技术相比，本实用新型所达到的有益效果是：该便携式头戴耳机，头戴式耳挂的两端底部分别通过伸缩臂连接有第一耳罩和第二耳罩，通过伸缩臂便于调节头戴式耳挂的长度，以适应不同头围人员使用，第一耳罩的外侧开设有第一滑槽，第一滑槽的一侧内壁设置有数据插头，蓝牙耳机与第一滑槽安装连接，数据插头与蓝牙耳机插接，便于在安装时蓝牙耳机充电，平时即可直接使用，出差旅行时，或者和别人分享时，通过打开滑盖，取出蓝牙耳机和耳塞，将耳塞通过插孔与蓝牙耳机连接即可，携带方便，一机多用，可适应多种

场合，头戴式耳机和运动型蓝牙耳机及耳塞的组合设计，将时尚与实用完美结合，双电池设计使得使用时间更加长久，十分方便，胶套安装在第一耳罩和第二耳罩的内部一侧，且连接处安装有防水垫圈，可以起到防水的作用，避免耳机内部元件受潮损坏，第一耳罩和第二耳罩上安装有胶套的一侧中央设置有防尘罩，避免灰尘进入耳机，延长使用寿命。

附图说明

[0009] 附图用来提供对本实用新型的进一步理解，并且构成说明书的一部分，与本实用新型的实施例一起用于解释本实用新型，并不构成对本实用新型的限制。在附图中：

[0010] 图1是本实用新型的整体平面结构示意图；

[0011] 图2是本实用新型的第一耳罩侧面结构示意图；

[0012] 图3是本实用新型的第二耳罩侧面结构示意图；

[0013] 图4是本实用新型的第二耳罩内部结构示意图；

[0014] 图中：1、头戴式耳挂；2、第一耳罩；3、胶套；4、伸缩臂；5、第二耳罩；6、第一滑槽；7、数据插头；8、蓝牙耳机；9、插孔；10、第二滑槽；11、耳塞；12、滑盖；13、PCB板；14、蓄电池；15、麦克风；16、防水垫圈；17、发声元件；18、防尘罩；19、固定板；20、真空室。

具体实施方式

[0015] 下面将结合本实用新型实施例中的附图，对本实用新型实施例中的技术方案进行清楚、完整地描述，显然，所描述的实施例仅仅是本实用新型一部分实施例，而不是全部的实施例。基于本实用新型中的实施例，本领域普通技术人员在没有做出创造性劳动前提下所获得的所有其他实施例，都属于本实用新型保护的范围。

[0016] 请参阅图1-4，本实用新型提供一种技术方案：一种便携式头戴耳机，包括头戴式耳挂1、第一耳罩2、胶套3、伸缩臂4、第二耳罩5、第一滑槽6、数据插头7、蓝牙耳机8、插孔9、第二滑槽10、耳塞11、滑盖12、PCB板13、蓄电池14、麦克风15、防水垫圈16、发声元件17、防尘罩18、固定板19和真空室20，头戴式耳挂1的两端底部分别通过伸缩臂4连接有第一耳罩2和第二耳罩5，第一耳罩2的外侧开设有第一滑槽6，第一滑槽6的一侧内壁设置有数据插头7，蓝牙耳机8与第一滑槽6安装连接，数据插头7与蓝牙耳机8插接，蓝牙耳机8的一端设置有插孔9，第一滑槽6与第二滑槽10的顶部均安装有滑盖12，第二滑槽10开设于第二耳罩5的外部一侧，第二滑槽10内设置有两个耳塞11，第一耳罩2和第二耳罩5内部均安装有PCB板13，PCB板13的一侧设置有蓄电池14，蓄电池14与固定板19相邻两侧为真空室20，真空室20中央安装有发声元件17，真空室20的底部设置有麦克风15，胶套3安装在第一耳罩2和第二耳罩5的内部一侧，且连接处安装有防水垫圈16，第一耳罩2和第二耳罩5上安装有胶套3的一侧中央设置有防尘罩18。

[0017] 进一步的，第一耳罩2和第二耳罩5与胶套3均通过强力胶粘装，保证了连接的稳固性。

[0018] 进一步的，胶套3为一种MIC硅胶构件，保证了佩戴的舒适性。

[0019] 进一步的，耳塞11通过固定海绵设置在第二滑槽10内部，保证了连接的稳固性。

[0020] 工作原理：头戴式耳挂1的两端底部分别通过伸缩臂4连接有第一耳罩2和第二耳罩5，通过伸缩臂4便于调节头戴式耳挂1的长度，以适应不同头围人员使用，第一耳罩2的外

侧开设有第一滑槽6，第一滑槽6的一侧内壁设置有数据插头7，蓝牙耳机8与第一滑槽6安装连接，数据插头7与蓝牙耳机8插接，便于在安装时蓝牙耳机8充电，蓝牙耳机8的一端设置有插孔9，第一滑槽6与第二滑槽10的顶部均安装有滑盖12，第二滑槽10开设于第二耳罩5的外部一侧，第二滑槽10内设置有两个耳塞11，平时即可直接使用，出差旅行时，或者和别人分享时，通过打开滑盖12，取出蓝牙耳机8和耳塞11，将耳塞11通过插孔9与蓝牙耳机8连接即可，携带方便，一机多用，可适应多种场合，头戴式耳机和运动型蓝牙耳机8及耳塞11的组合设计，将时尚与实用完美结合，第一耳罩2和第二耳罩5内部均安装有PCB板13，PCB板13的一侧设置有蓄电池14，双电池设计使得使用时间更加长久，十分方便，蓄电池14与固定板19相邻两侧为真空室20，真空室20中央安装有发声元件17，真空室20的底部设置有麦克风15，胶套3安装在第一耳罩2和第二耳罩5的内部一侧，且连接处安装有防水垫圈16，可以起到防水的作用，避免耳机内部元件受潮损坏，第一耳罩2和第二耳罩5上安装有胶套3的一侧中央设置有防尘罩18，避免灰尘进入耳机，延长使用寿命。

[0021] 最后应说明的是：以上所述仅为本实用新型的优选实施例而已，并不用于限制本实用新型，尽管参照前述实施例对本实用新型进行了详细的说明，对于本领域的技术人员来说，其依然可以对前述各实施例所记载的技术方案进行修改，或者对其中部分技术特征进行等同替换。凡在本实用新型的精神和原则之内，所作的任何修改、等同替换、改进等，均应包含在本实用新型的保护范围之内。

图1

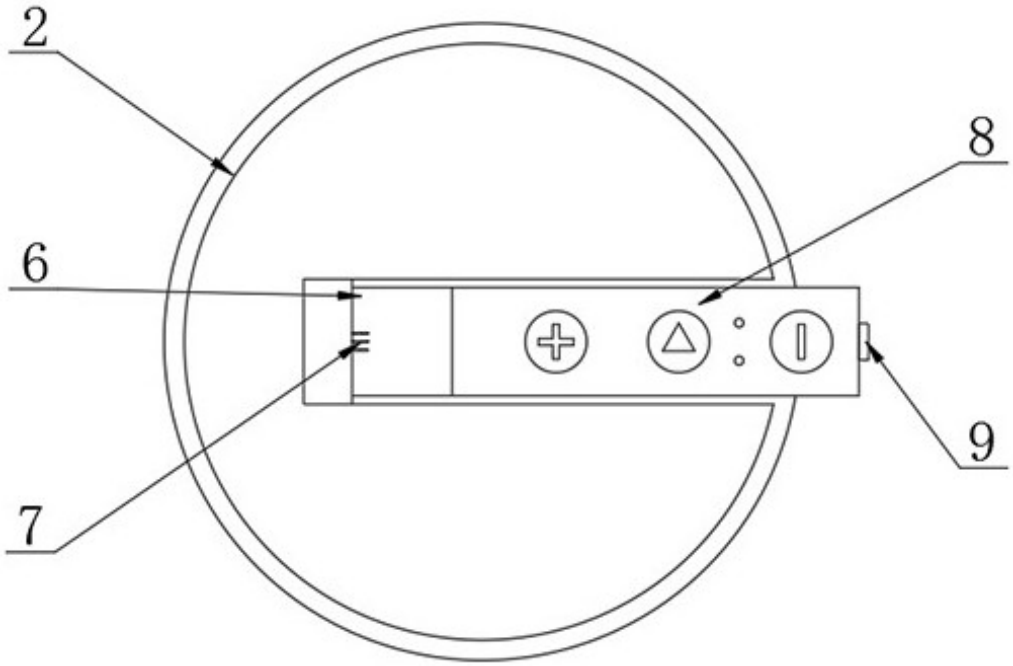

图2

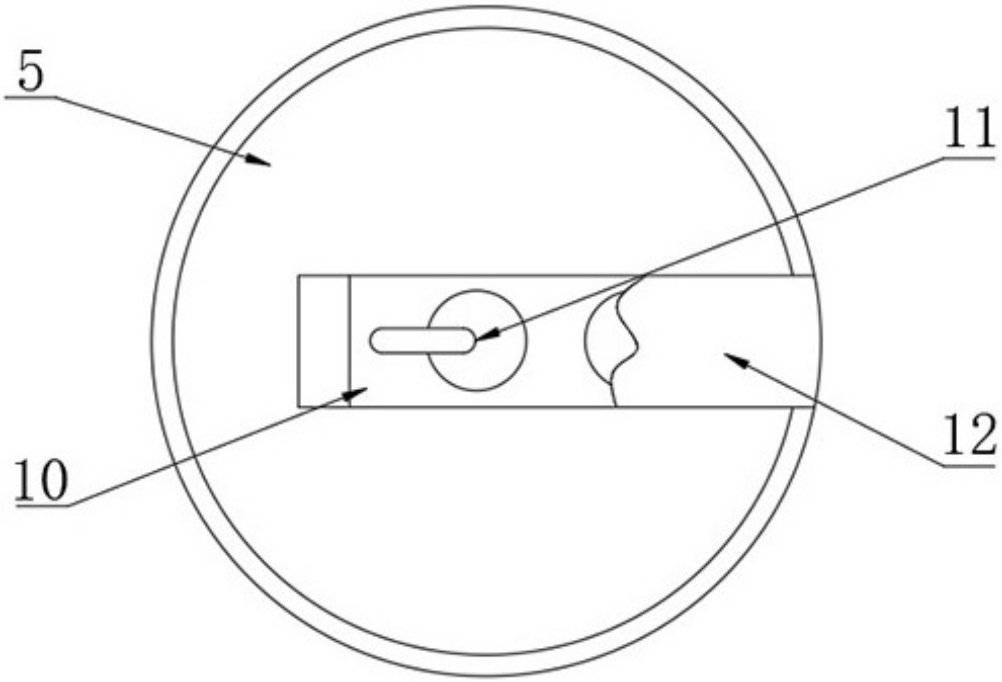

图3

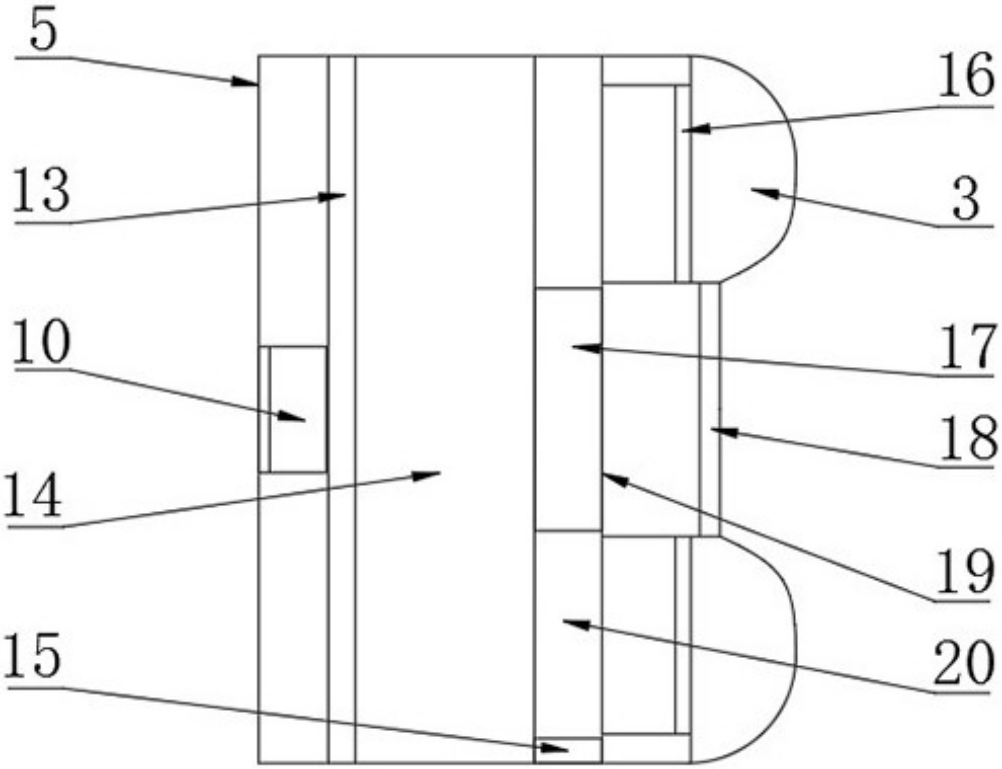

图4