(19)国家知识产权局

(12)实用新型专利

(10)授权公告号 CN 216473910 U
(45)授权公告日 2022.05.10

(21)申请号 202123382281.6

(22)申请日 2021.12.29

(73)专利权人 佛山市南海利致牛仔布有限公司
地址 528000 广东省佛山市南海区西樵科技工业园A区

(72)发明人 余显基 钟天生 区杏映

(51)Int.Cl.
D06B 1/02(2006.01)
D06B 23/20(2006.01)
D06B 23/04(2006.01)

权利要求书1页 说明书4页 附图3页

(54)实用新型名称

一种牛仔布料节能环保型喷涂装置

(57)摘要

本实用新型公开了一种牛仔布料节能环保型喷涂装置，属于衣物生产技术领域，包括外壳，所述外壳的内部一侧开设有喷涂室，所述喷涂室的侧面安装有两个导流槽，所述导流槽的底部一侧均安装有卡接组件，所述喷涂室的一侧设置有固化室，所述固化室的一侧设置有消毒室，所述喷涂室与固化室之间、固化室与消毒室之间均安装有隔断组件，本实用新型通过设置隔断组件使电机驱动门板于门框内部滑动便可对壳体内部空间进行隔断连通；本实用新型通过设置卡接组件拉动限位杆使其从限位孔内滑出，便可将导流槽从底座顶部拆除，将插块对准插槽压入会自动将限位杆排开，在弹簧的作用力下限位杆可自动进入限位孔内完成对导流槽的卡接限位。

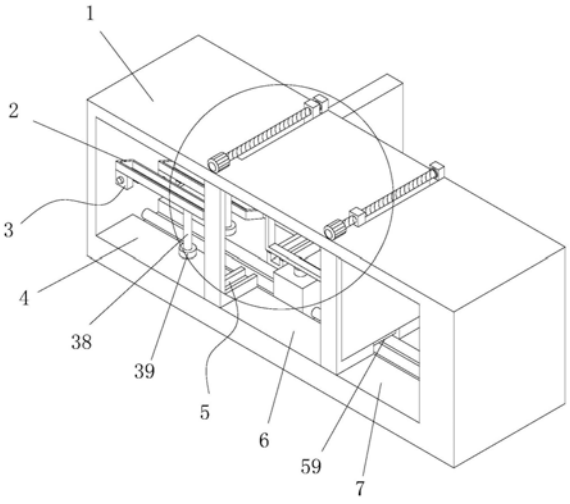

CN 216473910 U

1.一种牛仔布料节能环保型喷涂装置,包括外壳(1),其特征在于:所述外壳(1)的内部一侧开设有喷涂室(4),所述喷涂室(4)的侧面安装有两个导流槽(2),所述喷涂室(4)的一侧设置有固化室(6),所述固化室(6)的一侧设置有消毒室(7),所述喷涂室(4)与固化室(6)之间、固化室(6)与消毒室(7)之间均安装有隔断组件(5);

所述隔断组件(5)包括有电机(51)、门框(52)、滑槽(53)、门板(54)、滑块(55)、通槽(56)、螺杆(57)和挡板(58),所述喷涂室(4)与固化室(6)之间、固化室(6)与消毒室(7)之间均安装有门框(52),所述门框(52)的内底部开设有滑槽(53),所述滑槽(53)的上方设置有门板(54),所述门板(54)的顶部一侧连接有滑块(55),所述外壳(1)的顶部设置有两个电机(51),所述电机(51)的一端均连接有螺杆(57),所述螺杆(57)的一端具设置有挡板(58),所述螺杆(57)的底部均开设有通槽(56)。

2.根据权利要求1所述的一种牛仔布料节能环保型喷涂装置,其特征在于:所述螺杆(57)与挡板(58)之间均为转动连接,所述螺杆(57)与滑块(55)之间均为螺纹啮合连接。

3.根据权利要求1所述的一种牛仔布料节能环保型喷涂装置,其特征在于:所述门板(54)的底部均安装有固定块(59),所述固定块(59)的外表面与滑槽(53)紧密贴合,所述门板(54)与外壳(1)为滑动连接。

4.根据权利要求1所述的一种牛仔布料节能环保型喷涂装置,其特征在于:所述导流槽(2)的底部一侧均安装有卡接组件(3),所述卡接组件(3)包括有限位杆(31)、底座(33)、插槽(35)、限位孔(36)和插块(37),所述导流槽(2)的底部一侧均连接有插块(37),所述插块(37)的内部开设有限位孔(36),所述插块(37)的表面均设置有底座(33),所述底座(33)的内部均开设有插槽(35),所述底座(33)的内部一侧嵌有限位杆(31)。

5.根据权利要求4所述的一种牛仔布料节能环保型喷涂装置,其特征在于:所述底座(33)内部的限位杆(31)表面均套有弹簧(32),所述弹簧(32)一侧的限位杆(31)表面均设置有两个限位块(34),所述限位杆(31)与底座(33)为滑动连接。

6.根据权利要求4所述的一种牛仔布料节能环保型喷涂装置,其特征在于:所述限位杆(31)与插块(37)的底端均呈斜切面结构,所述导流槽(2)的底部另一侧均连接有支撑杆(38),所述喷涂室(4)的内底部安装有两个卡座(39),所述支撑杆(38)与卡座(39)为插孔式连接结构。

一种牛仔布料节能环保型喷涂装置

技术领域

[0001] 本实用新型属于衣物生产技术领域，具体涉及一种牛仔布料节能环保型喷涂装置。

背景技术

[0002] 牛仔布，是一种较粗厚的色织经面斜纹棉布，经纱颜色深，一般为靛蓝色，纬纱颜色浅，一般为浅灰或煮练后的本白纱。又称靛蓝劳动布牛仔布始于美国西部，放牧人员用以制作衣裤而得名。经纱采用浆染联合一步法染色工艺，特数有80tex(7英支)，58tex(10英支)，36tex(16英支)等，纬纱特数有96tex(6 英支)，58tex(10英支)，48tex(12英支)等，采用3/1组织，也有采用变化斜纹，平纹或绉组织牛仔，坯布经防缩整理，缩水率比一般织物小，质地紧密，厚实，色泽鲜艳，织纹清晰。

[0003] 中国专利申请号为202021670630.7公开的一种牛仔布料节能环保型喷涂装置中，导流槽仅与喷涂室一侧连接固定，在内部蓄满涂料后会因自身重量导致结构不稳，对其进行拆装清操作繁琐，使用不便，且需手动反复移动抽板于抽拉门槽内部滑动进行空间隔断，操作起来费事费力还具有一定的安全隐患。

实用新型内容

[0004] 为解决上述背景技术中提出的问题。本实用新型提供了一种牛仔布料节能环保型喷涂装置，具有便于清理，操作简便的特点。

[0005] 为实现上述目的，本实用新型提供如下技术方案：一种牛仔布料节能环保型喷涂装置，包括外壳，所述外壳的内部一侧开设有喷涂室，所述喷涂室的侧面安装有两个导流槽，所述喷涂室的一侧设置有固化室，所述固化室的一侧设置有消毒室，所述喷涂室与固化室之间、固化室与消毒室之间均安装有隔断组件；

[0006] 所述隔断组件包括有电机、门框、滑槽、门板、滑块、通槽、螺杆和挡板，所述喷涂室与固化室之间、固化室与消毒室之间均安装有门框，所述门框的内底部开设有滑槽，所述滑槽的上方设置有门板，所述门板的顶部一侧连接有滑块，所述外壳的顶部设置有两个电机，所述电机的一端均连接有螺杆，所述螺杆的一端具设置有挡板，所述螺杆的底部均开设有通槽。

[0007] 优选的，所述螺杆与挡板之间均为转动连接，所述螺杆与滑块之间均为螺纹啮合连接。

[0008] 优选的，所述门板的底部均安装有固定块，所述固定块的外表面与滑槽紧密贴合，所述门板与外壳为滑动连接。

[0009] 优选的，所述导流槽的底部一侧均安装有卡接组件，所述卡接组件包括有限位杆、底座、插槽、限位孔和插块，所述导流槽的底部一侧均连接有插块，所述插块的内部开设有限位孔，所述插块的表面均设置有底座，所述底座的内部均开设有插槽，所述底座的内部一侧嵌有限位杆。

[0010] 优选的，所述底座内部的限位杆表面均套有弹簧，所述弹簧一侧的限位杆表面均设置有两个限位块，所述限位杆与底座为滑动连接。

[0011] 优选的，所述限位杆与插块的底端均呈斜切面结构，所述导流槽的底部另一侧均连接有支撑杆，所述喷涂室的内底部安装有两个卡座，所述支撑杆与卡座为插孔式连接结构。

[0012] 与现有技术相比，本实用新型的有益效果是：

[0013] 1、本实用新型通过设置隔断组件使电机带动螺杆转动，通过螺杆与滑块之间的啮合连接，使门板在滑槽对固定块的限位下于门框内部滑动，便可将喷涂后的布料移动到固化室内进行下一步操作，解决了之前需手动进行空间隔断，操作起来费事费力还具有一定安全隐患的问题。

[0014] 2、本实用新型通过设置卡接组件拉动限位杆使其一端从限位孔内部滑出，便可将导流槽从底座顶部拆除，将支撑杆对准卡座后再将插块压入插槽内，插块与限位杆末端相抵使限位杆内缩，待导流槽落于底座顶部后，在弹簧的作用力下限位杆进入限位孔内完成对导流槽的卡接限位，从而使导流槽的拆装更为简便、结构更加稳固。

附图说明

[0015] 图1为本实用新型的主视图；

[0016] 图2为本实用新型的隔断组件主视图；

[0017] 图3为本实用新型的卡接组件侧剖图。

[0018] 图中：1、外壳；2、导流槽；3、卡接组件；31、限位杆；32、弹簧；33、底座；34、限位块；35、插槽；36、限位孔；37、插块；38、支撑杆；39、卡座；4、喷涂室；5、隔断组件；51、电机；52、门框；53、滑槽；54、门板； 55、滑块；56、通槽；57、螺杆；58、挡板；59、固定块；6、固化室；7、消毒室。

具体实施方式

[0019] 下面将结合本实用新型实施例中的附图，对本实用新型实施例中的技术方案进行清楚、完整地描述，显然，所描述的实施例仅仅是本实用新型一部分实施例，而不是全部的实施例。基于本实用新型中的实施例，本领域普通技术人员在没有做出创造性劳动前提下所获得的所有其他实施例，都属于本实用新型保护的范围。

[0020] 实施例1

[0021] 请参阅图1-3，本实用新型提供以下技术方案：一种牛仔布料节能环保型喷涂装置，包括外壳1，外壳1的内部一侧开设有喷涂室4，喷涂室4的侧面安装有两个导流槽2，喷涂室4的一侧设置有固化室6，固化室6的一侧设置有消毒室7，喷涂室4与固化室6之间、固化室6与消毒室7之间均安装有隔断组件5；

[0022] 隔断组件5包括有电机51、门框52、滑槽53、门板54、滑块55、通槽56、螺杆57和挡板58，喷涂室4与固化室6之间、固化室6与消毒室7之间均安装有门框52，门框52的内底部开设有滑槽53，滑槽53的上方设置有门板54，门板54的顶部一侧连接有滑块55，外壳1的顶部设置有两个电机51，电机51的一端均连接有螺杆57，螺杆57的一端具设置有挡板58，螺杆57的底部均开设有通槽56。

[0023] 具体的，螺杆57与挡板58之间均为转动连接，螺杆57与滑块55之间均为螺纹啮合连接。

[0024] 通过采用上述技术方案，电机51带动螺杆57转动，通过螺杆57与滑块55 之间的啮合连接可带动门板54移动。

[0025] 具体的，门板54的底部均安装有固定块59，固定块59的外表面与滑槽53 紧密贴合，门板54与外壳1为滑动连接。

[0026] 通过采用上述技术方案，滑槽53对固定块59进行二次限位使门板54于门框52内部限位滑动，使装置的整体结构更加稳定牢固。

[0027] 本实施例使用时，启动电机51带动螺杆57转动，通过螺杆57与滑块55 之间的啮合连接，使门板54在滑槽53对固定块59的限位下于门框52内部滑动，便可将喷涂后的布料移动到固化室6内进行下一步操作，解决了之前需手动进行空间隔断，操作起来费事费力还具有一定安全隐患的问题；

[0028] 实施例2

[0029] 本实施例与实施例1不同之处在于：导流槽2的底部一侧均安装有卡接组件3，卡接组件3包括有限位杆31、底座33、插槽35、限位孔36和插块37，导流槽2的底部一侧均连接有插块37，插块37的内部开设有限位孔36，插块 37的表面均设置有底座33，底座33的内部均开设有插槽35，底座33的内部一侧嵌有限位杆31。

[0030] 具体的，底座33内部的限位杆31表面均套有弹簧32，弹簧32一侧的限位杆31表面均设置有两个限位块34，限位杆31与底座33为滑动连接。

[0031] 通过采用上述技术方案，限位杆31受到弹簧32的作用力可自动进入限位孔36内完成对导流槽2的卡接限位。

[0032] 具体的，限位杆31与插块37的底端均呈斜切面结构，导流槽2的底部另一侧均连接有支撑杆38，喷涂室4的内底部安装有两个卡座39，支撑杆38与卡座39为插孔式连接结构。

[0033] 通过采用上述技术方案，将支撑杆38对准卡座39，再将插块37压入插槽 35内，插块37与限位杆31末端相抵使限位杆31内缩并可导流槽2于底座33 顶部安装，使用更加便捷。

[0034] 本实施例使用时，拉动限位杆31使其一端从限位孔36内部滑出，便可将导流槽2从底座33顶部拆除，清理干净后将支撑杆38对准卡座39，再将插块 37压入插槽35内，插块37与限位杆31末端相抵使限位杆31内缩，待导流槽 2落于底座33顶部后，在弹簧32的作用力下限位杆31进入限位孔36内完成对导流槽2的卡接限位。

[0035] 本实用新型中电机51为现有已公开技术，选用的型号为Z2D15W。

[0036] 本实用新型中的外壳1、导流槽2、喷涂室4、固化室6和消毒室7的结构和使用原理在中国专利申请号为202021670630.7公开的一种牛仔布料节能环保型喷涂装置中已经公开。

[0037] 本实用新型的工作原理及使用流程：本实用新型使用时，在对布料完成喷涂后可将导流槽2拆卸下来进行清理，拉动限位杆31使其一端从限位孔36内部滑出，便可将导流槽2从底座33顶部拆除，清理干净后将支撑杆38对准卡座39，再将插块37压入插槽35内，插块37与限位杆31末端相抵使限位杆31 内缩，待导流槽2落于底座33顶部后，在弹簧32的作用力下限位杆31进入限位孔36内完成对导流槽2的卡接限位，解决了之前导流槽2拆卸不便、

结构不稳的问题，启动电机51带动螺杆57转动，通过螺杆57与滑块55之间的啮合连接，使门板54在滑槽53对固定块59的限位下于门框52内部滑动，便可将喷涂后的布料移动到固化室6内进行下一步操作，解决了之前需手动进行空间隔断，操作起来费事费力还具有一定安全隐患的问题。

[0038] 尽管已经示出和描述了本实用新型的实施例，对于本领域的普通技术人员而言，可以理解在不脱离本实用新型的原理和精神的情况下可以对这些实施例进行多种变化、修改、替换和变型，本实用新型的范围由所附权利要求及其等同物限定。

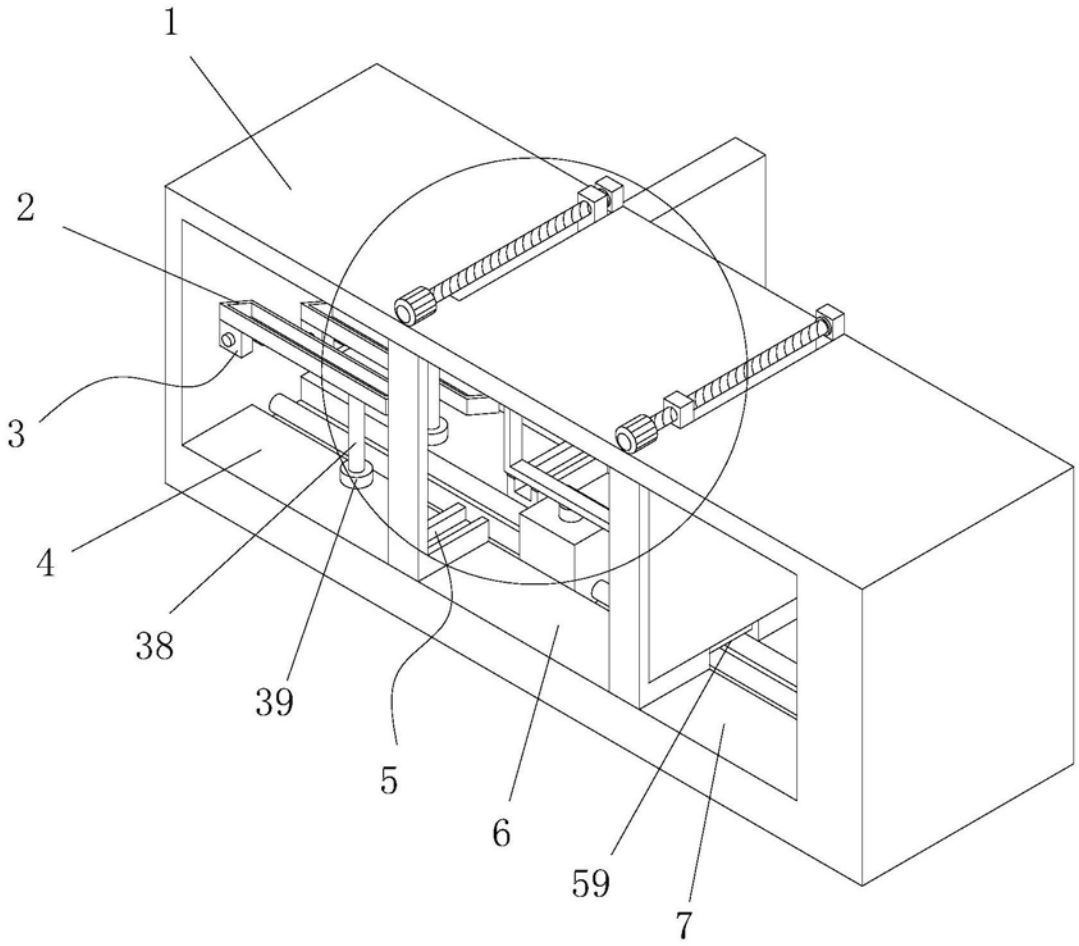

图1

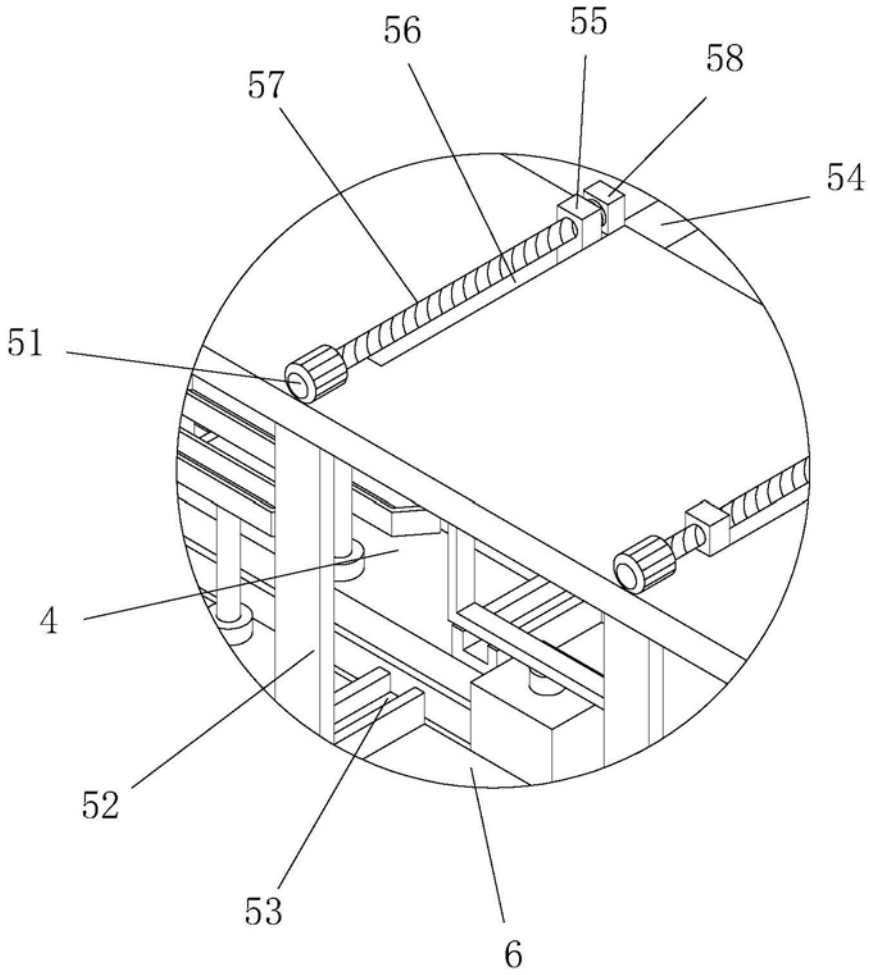

图2

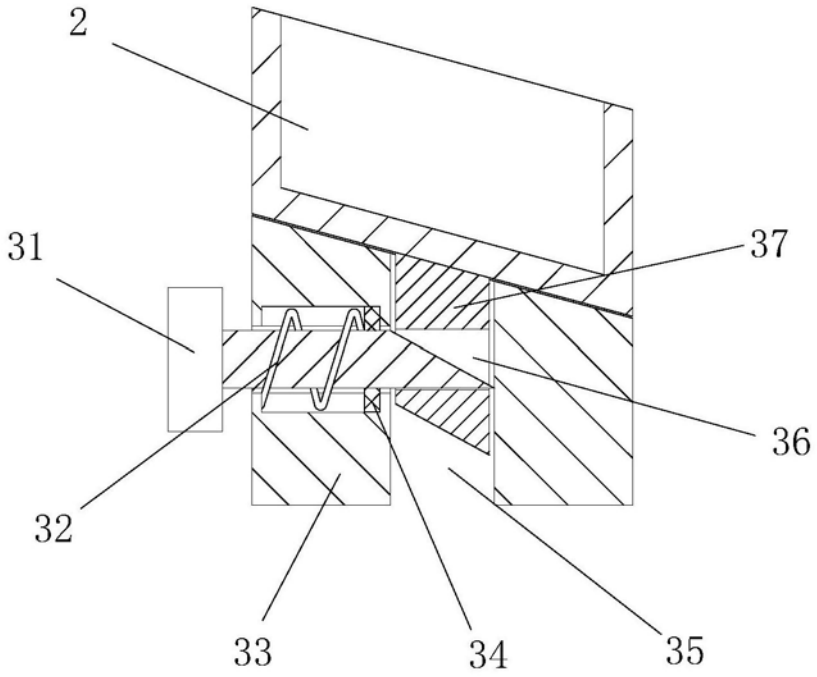

图3