(19)中华人民共和国国家知识产权局

(12)实用新型专利

(10)授权公告号 CN 203067489 U
(45)授权公告日 2013.07.17

(21)申请号 201320094519.1

(22)申请日 2013.03.02

(73)专利权人 陈建宝
地址 325200 浙江省温州市瑞安市汀田街道南川路281号

(72)发明人 不公告发明人

(51)Int.Cl.
F16B 39/04(2006.01)

权利要求书1页 说明书2页 附图1页

(54)实用新型名称

一种锁紧螺母

(57)摘要

本实用新型属于紧固件领域，公开了一种锁紧螺母，本实用新型一种锁紧螺母，包括所述螺母体上开有轴向螺纹通孔，所述螺母体的外围设有六个侧壁，其特征在于：所述螺母体的侧壁上设有垂直于侧壁且贯通螺纹通孔的锁紧螺纹孔，所述锁紧螺纹孔上设有相配合的锁紧螺丝。本实用新型有益之处是：本实用新型由于在螺母体上设置了锁紧螺纹孔及相配合的锁紧螺丝，该锁紧螺母安装在螺杆的某一个需要的位置处时，只需拧紧锁紧螺丝即可固定，同时该锁紧螺母安装在螺栓或物品上时也只需拧紧锁紧螺丝即可起到防退放松作用。

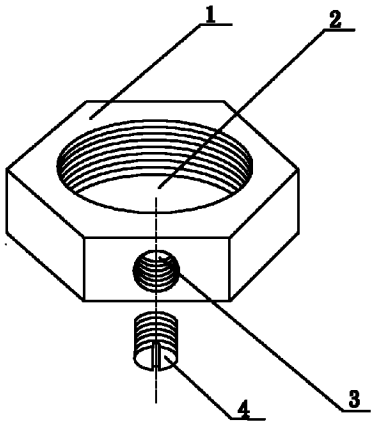

CN 203067489 U

1. 一种锁紧螺母，包括所述螺母体（1）上开有轴向螺纹通孔（2），所述螺母体（1）的外围设有六个侧壁，其特征在于：所述螺母体（1）的侧壁上设有垂直于侧壁且贯通螺纹通孔（2）的锁紧螺纹孔（3），所述锁紧螺纹孔（3）上设有相配合的锁紧螺丝（4）。

2. 根据权利要求 1 所述的锁紧螺母，其特征在于所述锁紧螺丝（4）的长度小于锁紧螺纹孔（3）的长度。

3. 根据权利要求 2 所述的锁紧螺母，其特征在于所述锁紧螺丝（4）为螺杆且一端开有凹槽。

一种锁紧螺母

技术领域

[0001] 本实用新型涉及一种紧固件领域，具体是指涉及一种锁紧螺母。

背景技术

[0002] 螺母作为一种安装和固定型材的紧固件被人们广泛使用，现有装配过程中使用到螺母的种类很多，但总体而言大多是采用螺母标准件的结构设计，也就是说型材安装中的每一个螺母都是以标准件的形式来应用，在实际生活中，人们发现这种螺母标准件的设计存在以下不足之处：螺母安装在螺杆上的某一个需要的位置处时因没有可支撑锁紧处，使螺母不能固定在螺杆的所需位置处，同时螺母安装在螺栓或物品上时也容易出现松动。

发明内容

[0003] 为了克服背景技术的缺点与不足之处，本实用新型的目的在于提供一种锁紧螺母，解决现有螺母安装在螺杆上的某一个需要的位置处时因没有可支撑锁紧处，使螺母不能固定在螺杆的所需位置处，同时螺母安装在螺栓或物品上时也容易出现松动的问题。

[0004] 本实用新型的目的是通过如下技术方案来实现：

[0005] 本实用新型的技术方案是：一种锁紧螺母，包括所述螺母体上开有轴向螺纹通孔，所述螺母体的外围设有六个侧壁，所述螺母体的侧壁上设有垂直于侧壁且贯通螺纹通孔的锁紧螺纹孔，所述锁紧螺纹孔上设有相配合的锁紧螺丝。

[0006] 优选地，所述锁紧螺丝的长度小于锁紧螺纹孔的长度。

[0007] 优选地，所述锁紧螺丝为螺杆且一端开有凹槽。

[0008] 本实用新型与现有技术相比，具有如下有益效果：

[0009] 本实用新型由于在螺母体上设置了锁紧螺纹孔及相配合的锁紧螺丝，该锁紧螺母安装在螺杆的某一个需要的位置处时，只需拧紧锁紧螺丝即可固定，同时该锁紧螺母安装在螺栓或物品上时也只需拧紧锁紧螺丝即可起到防退放松作用。

附图说明

[0010] 下面结合附图及实施例对本实用新型作进一步详细说明：

[0011] 图 1 是本实用新型一种锁紧螺母的结构示意图。

[0012] 图中标号说明：

[0013] 1- 螺母体，2- 螺纹通孔，3- 锁紧螺纹孔，4- 锁紧螺丝。

[0014] 下面结合附图，对本实用新型的具体实施方式进行详细描述，但应当理解本实用新型的保护范围并不受具体实施方式的限制。

[0015] 对照附图 1 可知，一种锁紧螺母，包括所述螺母体 1 上开有轴向螺纹通孔 2，所述螺母体 1 的外围设有六个侧壁，所述螺母体 1 的侧壁上设有垂直于侧壁且贯通螺纹通孔 2 的锁紧螺纹孔 3，所述锁紧螺纹孔 3 上设有相配合的锁紧螺丝 4。

[0016] 进一步，所述锁紧螺丝 4 的长度小于锁紧螺纹孔 3 的长度。

[0017] 进一步，所述锁紧螺丝 4 为螺杆且一端开有凹槽。

[0018] 该锁紧螺母安装在螺杆的某一个需要的位置处时，只需拧紧锁紧螺丝 4 即可固定，同时该锁紧螺母安装在螺栓或物品上时也只需拧紧锁紧螺丝 4 即可起到防退放松作用。

[0019] 需要说明的是，以上示意性的对本实用新型及其实施方式进行了描述，该描述没有限制性，附图中所述的也只是本实用新型的实施方式之一，实际的结构并不局限于此，总而言之如果本领域的普通技术人员受其启示，在不脱离本实用新型创造宗旨的情况下，不经创造性的设计出与该技术方案相识的结构方式及实施例，均应属于本实用新型的保护范围之内。

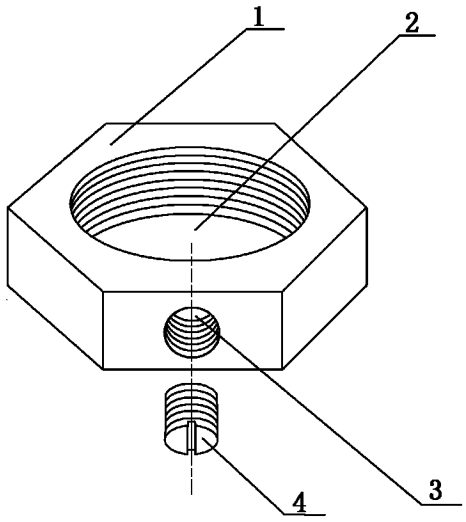

图 1