(19)中华人民共和国国家知识产权局

(12)发明专利申请

(10)申请公布号 CN 106040434 A
(43)申请公布日 2016.10.26

(21)申请号 201610417339.0

(22)申请日 2016.06.15

(71)申请人 高云明
地址 100083 北京市海淀区中关村东路18号1号楼15层C-1812-008号
申请人 欧阳吉庭 史芳芳

(72)发明人 高云明 欧阳吉庭 季刚 史芳芳

(51)Int.Cl.
B03C 3/41(2006.01)
B03C 3/66(2006.01)
B32B 5/02(2006.01)
B32B 15/20(2006.01)
B32B 17/06(2006.01)
B32B 15/06(2006.01)
A61L 9/22(2006.01)

权利要求书5页 说明书29页 附图9页

(54)发明名称

磁体发生器及由其制作的固体颗粒吸附装置和空气灭毒机

(57)摘要

磁体发生器及由其制作的固体颗粒吸附装置和空气灭毒机，属于空气净化器技术领域。是开拓性发明。磁体发生器含有7层，第三层和第五层连接平直高压直流电。可称为：全物质磁体发生器。由该磁体发生器制作的固体微细颗粒吸附装置和多种空气灭毒机，具有净化空气效率高，空间大；对空气中可能含有的白色葡萄球菌、空气自然菌、大肠杆菌、金黄色葡萄球菌、白色念珠菌、粘质沙雷氏菌等具备灭杀能力，能产生亿级负氧离子浓度，可以广泛用于无菌实验室、医院、手术室、会议室、养老院、学校工厂车间等；大大提高工作效率，提高盈利。其产生的负氧离子使得空气中固体微细颗粒带电，有利于磁力发生器吸附，形成循环。本发明具有极强的市场前景。

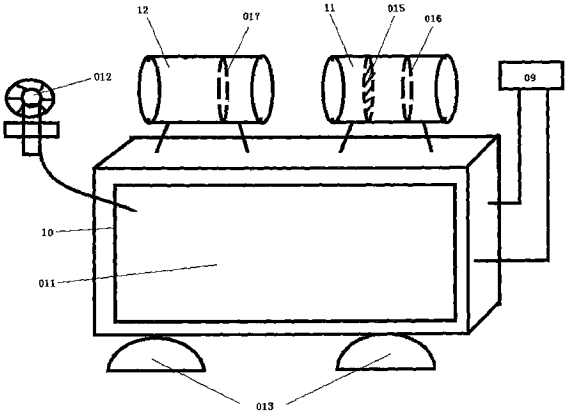

CN 106040434 A

1.磁体发生器，其特征在于，该磁体发生器包括7层，

第一层(01)，为第一二氧化硅-钢化玻璃层，防止离子逸出，又做为整体支撑层；

第二层(02)，为第一钛涂层，即将钛酸钡涂在二氧化硅-钢化玻璃的内表面上，形成一层涂层；

第三层(03)，为铝丝团层，所述铝丝团层，外两层分别是铝丝框架层；所述两层铝丝框架层的内部分别是对称两层铝箔层；铝箔层分别附着在铝丝框架上，压紧形成凹凸不平的框架形状；

所述对称两层铝箔层中间是铝丝层；所述铝丝层，铝丝纤维状，分5层，对称外两层为0.1mm纤维铝丝层，次内对称两层为0.01mm纤维铝丝层，次内对称两层中间为中心内层，是50nm纤维铝丝层；所述各层的铝丝立体空间不相交；

第四层(04)，为高分子隔膜层，阻挡各粒径之间离子对流；

第五层(05)，为铝板夹丝层，所述铝板夹丝层，共三层，外两侧层为铝板，中间层为铝丝，中间层铝丝为纤维状，0.1mm铝丝；

第六层(06)，为第二钛涂层，第二钛涂层和第一钛涂层一样，将钛酸钡涂在第二二氧化硅-钢化玻璃层内侧上，形成一层涂层；

第七层(07)，为第二二氧化硅-钢化玻璃层，第二二氧化硅-钢化玻璃层与第一二氧化硅-钢化玻璃层一样，既作为整体支撑层，又防止离子逸出；

所述7层依次相连，四周用密封胶密封，然后抽真空；7层内以及7层之间为真空状态；

所述第三次和第五层连接直流平直高压电正极；

所述直流平直高压电指的是无波形变化、高压、直流电。

2.一种由磁体发生器所制作的固体颗粒吸附装置，其特征在于，该装置含有磁体发生器、直流平直高压电源；所述磁体发生器包括7层，第一层(01)，为第一二氧化硅-钢化玻璃层，防止离子逸出，又做为整体支撑层；第二层(02)，为第一钛涂层，即将钛酸钡涂在SiO2-钢化玻璃的内表面上，形成一层涂层；第三层(03)，为铝丝团层，所述铝丝团层，外两层分别是铝丝框架层；所述两层铝丝框架层的内部分别是对称两层铝箔层；铝箔层分别附着在铝丝框架上，压紧形成凹凸不平的框架形状；所述对称两层铝箔层中间是铝丝层；所述铝丝层，铝丝纤维状，分5层，对称外两层为0.1mm纤维铝丝层，次内对称两层为0.01mm纤维铝丝层，次内对称两层中间为中心内层，是50nm纤维铝丝层；所述各层的铝丝立体空间不相交；第四层(04)，为高分子隔膜层，阻挡各粒径之间离子对流；第五层(05)，为铝板夹丝层，所述铝板夹丝层，共三层，外两侧层为铝板，中间层为铝丝，中间层铝丝为纤维状，0.1mm铝丝；第六层(06)，为第二钛涂层，第二钛涂层和第一钛涂层一样，将钛酸钡涂在第二二氧化硅-钢化玻璃层内侧上，形成一层涂层；第七层(07)，为第二二氧化硅一钢化玻璃层，第二二氧化硅-钢化玻璃层与第一二氧化硅-钢化玻璃层一样，既作为整体支撑层，又防止离子逸出；所述7层依次相连，四周用密封胶密封，然后抽真空；7层内以及7层之间为真空状态；

所述第三次和第五层均与所述直流平直高压电源正极相连；

所述直流平直高压电源提供无波形变化、高压、直流电。

3.根据权利要求2所述的一种由磁体发生器所制作的固体颗粒吸附装置，其特征在于，所述直流平直高压电源为：220V交流电通过0.5A保险丝F1与交流-直流电源P1相连，交流-直流电源P1将220V交流电变换转化得到12V和130V直流电；所得的的12V、130V直流电分别

通过反向连接二极管D2、D1再接地;D2最小击穿电压大于15V,D1最小击穿电压大于150V;所述交流-直流电源(P1)为XP Power Limited公司fleXPower系列AC-DC电源;所述12V直流电压为第一多谐振荡器和第二多谐振荡器提供工作电源,130V电压为第一高压变压器和第二高压变压器的低压侧提供电源;第一多谐振荡器和第二多谐振荡器均为555定时器所构成的多谐振荡器,分别驱动第一高压变压器和第二高压变压器产生正负高压;通过调节第一可调电阻RS1和第二可调电阻RS2,第一高压变压器和第二高压变压器的高压侧分别产生±5KV-±30KV直流平直高压电;所述第一高压变压器和第二高压变压器为长虹29英寸彩色电视机170B-21高压包。

4.一种由磁体发生器所制作的空气灭毒机,其特征在于,所述空气灭毒机包括磁体发生器、有害气体烟雾消除器;

所述磁体发生器包括7层,第一层(01),为第一二氧化硅-钢化玻璃(SiO2-钢化玻璃)层,防止离子逸出,又做为整体支撑层;第二层(02),为第一钛涂层,即将钛酸钡(BaTiO3)涂在SiO2-钢化玻璃的内表面上,形成一层涂层;第三层(03),为铝丝团层,所述铝丝团层,外两层分别是铝丝框架层;所述两层铝丝框架层的内部分别是对称两层铝箔层;铝箔层分别附着在铝丝框架上,压紧形成凹凸不平的框架形状;所述对称两层铝箔层中间是铝丝层;所述铝丝层,铝丝纤维状,分5层,对称外两层为0.1mm纤维铝丝层,次内对称两层为0.01mm纤维铝丝层,次内对称两层中间为中心内层,是50nm纤维铝丝层;所述各层的铝丝立体空间不相交;第四层(04),为高分子隔膜层,阻挡各粒径之间离子对流;第五层(05),为铝板夹丝层,所述铝板夹丝层,共三层,外两侧层为铝板,中间层为铝丝,中间层铝丝为纤维状,0.1mm铝丝;第六层(06),为第二钛涂层,第二钛涂层和第一钛涂层一样,将钛酸钡涂在第二二氧化硅-钢化玻璃层内侧上,形成一层涂层;第七层(07),为第二二氧化硅-钢化玻璃层,第二二氧化硅-钢化玻璃层与第一二氧化硅-钢化玻璃层一样,既作为整体支撑层,又防止离子逸出;所述7层依次相连,四周用密封胶密封,然后抽真空;7层内以及7层之间为真空状态;所述第三次和第五层连接直流平直高压电正极;所述直流平直高压电指的是无波形变化、高压、直流电;

所述有害气体烟雾消除器安装所述磁体发生器上;

所述有害气体烟雾消除器为圆筒状,含有吸气口、出气口,其中有害气体烟雾消除器内吸气口、出气口之间还含有由钨针组成的钨针圈和金属栅格;所述由钨针组成的钨针圈连接负平直高压电;所述金属栅格接正平直高压电;所述钨针产生离子流,刺破病菌;所述钨针,针尖为圆锥形,其圆锥角为45°。

5.一种由磁体发生器所制作的带负氧发生器的空气灭毒机,其特征在于,所述空气灭毒机包括磁体发生器、有害气体烟雾消除器、负氧发生器;

所述磁体发生器包括7层,第一层(01),为第一二氧化硅-钢化玻璃(SiO2-钢化玻璃)层,防止离子逸出,又做为整体支撑层;第二层(02),为第一钛涂层,即将钛酸钡(BaTiO3)涂在SiO2-钢化玻璃的内表面上,形成一层涂层;第三层(03),为铝丝团层,所述铝丝团层,外两层分别是铝丝框架层;所述两层铝丝框架层的内部分别是对称两层铝箔层;铝箔层分别附着在铝丝框架上,压紧形成凹凸不平的框架形状;所述对称两层铝箔层中间是铝丝层;所述铝丝层,铝丝纤维状,分5层,对称外两层为0.1mm纤维铝丝层,次内对称两层为0.01mm纤维铝丝层,次内对称两层中间为中心内层,是50nm纤维铝丝层;所述各层的铝丝立体空间不

相交；第四层(04)，为高分子隔膜层，阻挡各粒径之间离子对流；第五层(05)，为铝板夹丝层，所述铝板夹丝层，共三层，外两侧层为铝板，中间层为铝丝，中间层铝丝为纤维状，0.1mm铝丝；第六层(06)，为第二钛涂层，第二钛涂层和第一钛涂层一样，将钛酸钡涂在第二二氧化硅-钢化玻璃层内侧上，形成一层涂层；第七层(07)，为第二二氧化硅-钢化玻璃层，第二二氧化硅-钢化玻璃层与第一二氧化硅-钢化玻璃层一样，既作为整体支撑层，又防止离子逸出；所述7层依次相连，四周用密封胶密封，然后抽真空；7层内以及7层之间为真空状态；所述第三次和第五层连接直流平直高压电正极；所述直流平直高压电指的是无波形变化、高压、直流电；

所述有害气体烟雾消除器、负氧发生器均安装在所述磁体发生器上；

所述有害气体烟雾消除器为圆筒状，含有吸气口、出气口，其中有害气体烟雾消除器内吸气口、出气口之间还含有由钨针组成的钨针圈和金属栅格；所述由钨针组成的钨针圈接负平直高压电；所述金属栅格接正平直高压电；所述钨针产生离子流，刺破病菌；所述钨针，针尖为圆锥形，其圆锥角为45°；

所述负氧离子发生器为圆筒状，含有吸气口、出气口；其中所述负氧离子发生器内吸气口和出气口之间还含有由钨针组成的钨针圈接负平直高压电，所述钨针产生负氧离子；

所述负氧离子与空气中固体微细颗粒结合带电，有助于所述磁体发生器吸附该固体微细颗粒。

6.根据权利要求1所述的磁体发生器或者权利要求2所述的一种由磁体发生器所制作的固体颗粒吸附装置或者权利要求4所述的一种由磁体发生器所制作的空气灭毒机或者权利要求5所述的一种由磁体发生器所制作的带负氧发生器的空气灭毒机，其特征在于，所述二氧化硅-钢化玻璃层含二氧化硅99.55％以上，厚度为4.5-4.7毫米。

7.根据权利要求1所述的磁体发生器或者权利要求2所述的一种由磁体发生器所制作的固体颗粒吸附装置，或者权利要求9所述的一种由磁体发生器所制作的空气灭毒机或者权利要求5所述的一种由磁体发生器所制作的带负氧发生器的空气灭毒机，其特征在于，所述高分子隔膜为热塑性聚氨酯弹性体橡胶。

8.根据权利要求1所述的磁体发生器或者权利要求2所述的一种由磁体发生器所制作的固体颗粒吸附装置或者权利要求4所述的一种由磁体发生器所制作的空气灭毒机或者权利要求5所述的一种由磁体发生器所制作的带负氧发生器的空气灭毒机，其特征在于，所述密封胶为佛山市元通胶粘实业有限公司YT937电子硅酮胶或山东永安胶业有限公司YA-8505高级电子专用胶或佛山市顺德区金天胶业有限公司美能达801电子电器硅酮胶任意之一。

9.根据权利要求1所述的磁体发生器或者权利要求2所述的一种由磁体发生器所制作的固体颗粒吸附装置或者权利要求4所述的一种由磁体发生器所制作的空气灭毒机或者权利要求5所述的一种由磁体发生器所制作的带负氧发生器的空气灭毒机，其特征在于，所述直流平直高压电为+30000V直流、无波形变化、高压电。

10.根据权利要求1所述的磁体发生器或者权利要求2所述的一种由磁体发生器所制作的固体颗粒吸附装置，或者权利要求9所述的一种由磁体发生器所制作的空气灭毒机或者权利要求5所述的一种由磁体发生器所制作的带负氧发生器的空气灭毒机，其特征在于，用“将钛酸钡和粘结剂混合在一起然后涂在二氧化硅-钢化玻璃上，形成一层涂层，即采用钛

酸钡+粘结剂的方法将钛酸钡涂在二氧化硅-钢化玻璃上，所述钛酸钡和粘结剂的成分和比例为——柠檬酸:钛酸钡:滑石粉:其他＝73%:(5～15%):1.8%:(20.2～10.2)，其中，其他为水、碳酸钙粉末混合物，根据粘结剂稀稠来加水或者碳酸钙粉末;”来代替“将钛酸钡涂在SiO2-钢化玻璃上，形成一层涂层;”。

11.根据权利要求1所述的磁体发生器或者权利要求2所述的一种由磁体发生器所制作的固体颗粒吸附装置或者权利要求4所述的一种由磁体发生器所制作的空气灭毒机或者权利要求5所述的一种由磁体发生器所制作的带负氧发生器的空气灭毒机，其特征在于，还含有环境平衡协调装置。

12.根据权利要求1所述的磁体发生器或者权利要求2所述的一种由磁体发生器所制作的固体颗粒吸附装置或者权利要求4所述的一种由磁体发生器所制作的空气灭毒机或者权利要求5所述的一种由磁体发生器所制作的带负氧发生器的空气灭毒机，其特征在于，所述环境平衡协调装置含有涂层、导电线、放电开关和放电针;

所述涂层为铜箔，用通用导电硅胶粘贴在所述二氧化硅-钢化玻璃的外表面上;涂层通过导电线与放电开关相连;放电开关控制导电线与放电针是否接通;所述放电针为5根;

80%≤空气湿度＜100%时，调整可调放电开关，使导电线连接到1根钨针上;

60%≤空气湿度＜80%时，调整可调放电开关，使导电线连接到2根钨针上;

45%≤空气湿度＜60%时，调整可调放电开关，使导电线连接到3根钨针上;

空气湿度＜45%，调整可调放电开关，使导电线连接到4根钨针上;

五针，很少用，在空气湿度＜45%时，为舒适保险起见，调整可调放电开关，使导电线连接到5根钨针上。

13.根据权利要求1所述的磁体发生器或者权利要求2所述的一种由磁体发生器所制作的固体颗粒吸附装置或者权利要求4所述的一种由磁体发生器所制作的空气灭毒机或者权利要求5所述的一种由磁体发生器所制作的带负氧发生器的空气灭毒机，其特征在于，还含有擦拭部件。

14.根据权利要求1所述的磁体发生器或者权利要求2所述的一种由磁体发生器所制作的固体颗粒吸附装置或者权利要求4所述的一种由磁体发生器所制作的空气灭毒机或者权利要求5所述的一种由磁体发生器所制作的带负氧发生器的空气灭毒机，其特征在于，还含有擦拭部件，所述擦拭部件为汽车雨刮机构+集尘筒。

15.根据权利要求1所述的磁体发生器或者权利要求2所述的一种由磁体发生器所制作的固体颗粒吸附装置或者权利要求4所述的一种由磁体发生器所制作的空气灭毒机或者权利要求5所述的一种由磁体发生器所制作的带负氧发生器的空气灭毒机，其特征在于，还含有擦拭部件，所述擦拭部件含有安装管(020、026)、擦拭套管(024)，螺旋擦件(022)，储尘盒(029);螺旋擦件(022)安装在擦拭套管(024)中，螺旋擦件(022)在二氧化硅-钢化玻璃或者二氧化硅钢化玻璃上的铝箔涂层(025)上擦拭、滚动，擦拭得到的灰尘经过螺旋擦件(022)的螺旋结构“流动”、挤压汇集在下面的储尘盒(029)中，储尘盒(029)可以抽出，不定期拿去倾倒或清洗;擦拭套管的轴(021)通过牵引带(023、027)连接在电机上经过电机的带动转动;电机由其电源供电。

16.根据权利要求1所述的磁体发生器或者权利要求2所述的一种由磁体发生器所制作的固体颗粒吸附装置或者权利要求4所述的一种由磁体发生器所制作的空气灭毒机或者权

利要求5所述的一种由磁体发生器所制作的带负氧发生器的空气灭毒机，其特征在于，所述二氧化硅-钢化玻璃层含二氧化硅99.55％以上，厚度为4.6毫米。

17.一种由磁体发生器所制作的空气灭毒机，其特征在于，该空气灭毒机含有磁体发生器和负氧发生器；

所述磁体发生器包括7层，第一层(01)，为第一二氧化硅-钢化玻璃(SiO2-钢化玻璃)层，防止离子逸出，又做为整体支撑层；第二层(02)，为第一钛涂层，即将钛酸钡(BaTiO3)涂在SiO2-钢化玻璃的内表面上，形成一层涂层；第三层(03)，为铝丝团层，所述铝丝团层，外两层分别是铝丝框架层；所述两层铝丝框架层的内部分别是对称两层铝箔层；铝箔层分别附着在铝丝框架上，压紧形成凹凸不平的框架形状；所述对称两层铝箔层中间是铝丝层；所述铝丝层，铝丝纤维状，分5层，对称外两层为0.1mm纤维铝丝层，次内对称两层为0.01mm纤维铝丝层，次内对称两层中间为中心内层，是50nm纤维铝丝层；所述各层的铝丝立体空间不相交；第四层(04)，为高分子隔膜层，阻挡各粒径之间离子对流；第五层(05)，为铝板夹丝层，所述铝板夹丝层，共三层，外两侧层为铝板，中间层为铝丝，中间层铝丝为纤维状，0.1mm铝丝；第六层(06)，为第二钛涂层，第二钛涂层和第一钛涂层一样，将钛酸钡涂在第二二氧化硅-钢化玻璃层内侧上，形成一层涂层；第七层(07)，为第二二氧化硅-钢化玻璃层，第二二氧化硅-钢化玻璃层与第一二氧化硅-钢化玻璃层一样，既作为整体支撑层，又防止离子逸出；所述7层依次相连，四周用密封胶密封，然后抽真空；7层内以及7层之间为真空状态；所述第三次和第五层连接直流平直高压电正极；所述直流平直高压电指的是无波形变化(无波峰波谷)、高压、直流电；

所述负氧发生器安装在所述磁体发生器上；

所述负氧离子发生器为圆筒状，含有吸气口、出气口；其中所述负氧离子发生器内吸气口和出气口之间还含有由钨针组成的钨针圈接负平直高压电，产生负氧离子；

所述负氧离子与空气中的固体微细颗粒结合带电，有助于所述磁体发生器吸附该固体微细颗粒。

磁体发生器及由其制作的固体颗粒吸附装置和空气灭毒机

技术领域

[0001] 磁体发生器及由其制作的固体颗粒吸附装置和空气灭毒机，属于空气净化器技术领域。

背景技术

[0002] 空气污染等环保问题越来越受到人们的重视。空气污染中雾霭、固体微细颗粒物吸入、粉尘爆炸、空气中可能存在的细菌、病菌危害等等问题尤其越来越受人重视。

[0003] 粉尘爆炸，一般是指粉尘在爆炸极限范围内，遇到热源(明火或温度)，火焰瞬间传播于整个混合粉尘空间，化学反应速度极快，同时释放大量的热，形成很高的温度和很大的压力，系统的能量转化为机械能以及光和热的辐射，具有很强的破坏力。粉尘爆炸是一种破坏性极强的“空气”爆炸，在煤炭、化工、医药加工、木材加工、粮食和饲料加工等各工厂车间都时有发生。近年来中国频发粉尘爆炸事故。2010年，河北秦皇岛市的一个淀粉车间的粉尘爆炸，最终造成了19人死亡。2011年4月初，浙江一家摩托车厂的零件抛光车间发生了粉尘爆炸；4月底，该省另外一家木材厂，也发生粉尘爆炸。2012年8月，温州郭溪曾发生一起抛光爆炸事件。2014年4月，江苏省南通市如皋市东陈镇发生硬脂酸粉尘爆炸事故，造成8人死亡9人受伤。2014年8月2日，江苏省苏州昆山市中荣金属制品有限公司发生“8·2”特别重大爆炸事故，爆炸致75人死亡，爆炸系因粉尘遇到明火引发。2015年6月27日，中国台湾游乐园粉尘爆炸516人伤，其中4名大陆女性。而在国外，1966年，日本横滨饲料厂的玉米粉尘爆炸，引起累积性连锁燃烧，使整个工厂遭到蔓延性的重大“天灾”；1921年美国芝加哥一台大型谷类提升机发生粉尘爆炸，其爆炸力将40座每座约装30万吨粮食的仓库从底座掀起，并移动了152.4毫米，结果6死1伤，经济损失达400万美元。另外，1942年，我国本溪煤矿曾发生世界上最大的煤尘爆炸，死亡1549人，重伤246人。

[0004] 雾霾，气象学上的，雾霾是指一种雾与霾同时出现的气象现象。雾是一种自然天气现象，雾本身既不是空气污染的原因，也不是空气污染的结果，霾，则主要是人类排放的颗粒污染 物所致。

[0005] 另外，在一些医院或幼儿园等公共场合，人们也担心空气中可能存在的有害病菌的危险，希望周围空气干净、清新。

[0006] 工厂车间固体粉尘危害工人身体健康，严重工厂车间固体粉尘爆炸危害车间工人生命；降低生产效率，增大工厂所有人投资风险，减少工厂效益。空气雾霭影响人们生活，危害人们健康，给社会和公众造成生活不便，甚者会造成经济损失——空气中有细菌(病菌)会造成对人们的身体健康的损害，在一些医院，由于医院病患人员相对较多(集中)，医院的医生和看病的病人都希望医院有一个相对干净的工作环境和安全的看病环境。在幼儿园，幼儿园园长、老师和家长都希望幼儿园有个干净、清洁、清新的空气环境，希望不因为某一个小孩生病如感冒，导致幼儿园很多小朋友因为交叉感染而感冒生病。目前中国在一些工厂(如炼钢厂)的烟囱还排出黑烟或含有有害物质(颗粒)粉尘的烟雾。

[0007] 现有技术及目前市面上的空气净化器，主要采取滤网和静电吸附方法(功能)去除

空气中的固体颗粒。滤网方法存在滤网滤技术网眼极限能力限制难题、滤技术网层叠加，流动障碍难题，以及滤技术累计净化网眼闭合，无法累计净化难题。即，传统除菌技术，主要是把细菌和病毒附着颗粒物吸附在滤网上无法灭杀，极易交叉感染、二次扩散。另外，静电吸附(多不高于8000V)，如果微细颗粒浓度达不到沉降程度，静电吸附能力也下降甚至无，难达到宣传的净化效果。

[0008] 工厂里的固体粉尘如何吸附?一些工厂烟囱的黑烟如何吸附?雾霭空气中的有害物质如何吸附?一些医院、幼儿园等公共场合中如何保证空气清新、去除空气中的有害可能病菌?

[0009] 目前，这些种种问题，人们急切地想去解决。

发明内容

[0010] 本发明提供一种磁体发生器以及由所述磁体发生器所制作的固体颗粒吸附装置以及由所述磁体发生器所制作的空气灭毒机和由所述磁体发生器所制作的空气灭毒机+负氧发生器(即，由所述磁体发生器所制作的带负氧发生器的空气灭毒机)等。

[0011] 本发明提供的技术方案是，

[0012] 磁体发生器，该磁体发生器包括7层，第一层，为第一二氧化硅-钢化玻璃(SiO2-钢化 玻璃)层，该钢化玻璃层含二氧化硅(SiO_2)99.55%以上(以期增大电子电阻的阻值)，厚度约4.5毫米-4.7毫米(mm)，既用于防止离子逸出，同时作为整个磁体发生器的整体支撑结构；二氧化硅玻璃是极好的绝缘材料，在常温下，它的电阻相当于普通玻璃100倍，对全部频率的介电损失很微小，绝缘耐压强度大。第二层，为第一钛涂层，所述钛涂层为钛酸钡($BaTiO_3$)，紧密涂在所述第一层第一二氧化硅-钢化玻璃内侧上；钛酸钡($BaTiO_3$)是一种强介电化合物材料，具有高介电常数和低介电损耗；将钛酸钡涂在SiO_2-钢化玻璃上，形成一层涂层；第三层，为铝丝团层，所述铝丝团层，外两层分别是铝丝框架层；所述两层铝丝框架层的内部分别是对称两层铝箔层；铝箔层分别附着在铝丝框架上，压紧，这样形成凹凸不平的框架形状，铝丝框架层以及由铝箔层附着在铝丝框架上压紧形成的凹凸不平的框架形状，是为了增大表面积，减少层间排斥，为内层扩展尽可能大的立体空间；所述对称两层铝箔层中间是铝丝层；所述铝丝层，铝丝都极细，纤维状，即纤维铝丝，分5层，对称外两层为0.1mm纤维铝丝层，次内对称两层为0.01mm纤维铝丝层，次内对称两层中间为中心内层，是50nm纤维铝丝层；所述各层的铝丝尽量在空间上规则排布或者无规则团转(工艺能力；寻求尽可能多的存储离子)，排布互相独立，立体空间尽量不相交，这样做的目的是为了储存尽可能多的离子(正电荷)。铝丝纤维粗细：外层＞中间层＞内层(＞，大于)。铝箔压在铝丝框架上，高低不平都形成凹凸不平的挡面，既不让内层的离子跑出(逸出)，又最大限制增加空间存储尽可能多的离子。(围堰)第四层，为高分子隔膜层，阻挡各粒径之间离子对流；所述高分子隔膜为热塑性聚氨酯弹性体橡胶(TPU)，TPU具有极优的耐高能射线性能；阻挡铝板上的大离子与铝丝上的小离子的大面积的交换；第五层，为铝板夹丝层，所述铝板夹丝层，共三层，外两侧层为铝板，中间层为铝丝，中间层铝丝为纤维状，0.1mm铝丝；铝丝规则分布。铝丝越规则分布，空间可能存储的离子越多，效果越好。第六层，为第二钛涂层，第二钛涂层和第一钛涂层一样，将钛酸钡涂在第二二氧化硅-钢化玻璃(SiO2-钢化玻璃)层内侧表面上，形成一层涂层；第七层，为第二二氧化硅-钢化玻璃层，第二二氧化硅-钢化玻璃层与第

一二氧化硅-钢化玻璃层一样，既作为整体支撑层，又作为防止离子逸出层；所述7层依次相连，四周用密封胶密封，然后抽真空；7层内以及7层之间为真空状态；所述第三次和第五层连接直流平直高压电正极；所述直流平直高压电指的是几乎没有波峰波谷(无波形变化)、高压、直流电。

[0013] 接通直流平直高压电(正)后，本磁体发生器可以吸附各种物质——通电后，所述磁体发生器不仅可以吸引铁等金属(吸住、吸附)，而且，更重要和突出的是，还可以吸引(吸附、吸住)树叶、纸张、书本等(非金属)物质——该磁体发生器几乎具有全物质吸附(PMx)能力，我们命名为“全物质磁体”，高效吸附家庭、户外、工厂内的重金属颗粒、无机浮尘，无选择吸附，最大吸附可达1kg(此技术世界首创)。通过检测，PM2.5去除率达96.5％，检测1小时检测舱为30m^3。

[0014] 所述磁体发生器还可以含有环境适应调节装置。

[0015] 所述磁体发生器还可以含有灰尘收集装置。断电后用抹布或(自动)机械擦拭部件擦拭SiO^2-钢化玻璃外表面，将收集物回收利用。

[0016] 本发明还提供一种由此磁体发生器所制作的固体颗粒吸附装置。一种由此磁体发生器所制作的固体颗粒吸附装置，该装置含有所述磁体发生器、直流平直高压电源；所述磁体发生器第三层和第五层均与所述直流平直高压电源正极相连；所述直流平直高压电源提供无波形变化(无波峰波谷)、高压、直流电。所述平直高压电源还可以提供正负平直高压电。

[0017] 接通(正)直流平直高压电后，由磁体发生器所制作的固体颗粒吸附装置可以吸附空气中可能存在的固体颗粒和/或粉尘等微细颗粒，如煤粒，烟囱中烟尘的微细颗粒，金属粉尘；棉球；毛线、线头等等——本发明是一种“全物质”磁体发生器——所谓全物质，不仅包括传统的铁等金属物质可以被所述发生器吸引(吸附)(当然)，还包括树叶、固体颗粒(泥土)、书本(纸张)，甚者人体等等，基本只要是地球上所存在的物体理论上都可以被该发生器(的磁力)所吸附，所以冠述(说)为：(全物质)磁体发生器。(使用市场前景巨大)。

[0018] 所述磁体发生器还可以含有环境适应调节装置。

[0019] 所述磁体发生器还可以含有灰尘收集装置等。断电后用抹布或(自动)机械擦拭机构擦拭SiO_2-钢化玻璃外表面，将收集物回收利用。

[0020] 本发明还提供一种由该磁体发生器所制作的空气灭毒机。该空气灭毒机包括所述磁体发生器、有害气体烟雾消除器；所述有害气体烟雾消除器安装所述磁体发生器上；有害气体烟雾消除器里面含有钨针圈和金属格栅；所述钨针圈由若干钨针组成，每个钨针的针尖为圆锥形，并且圆锥的圆锥角为45°，所述钨针针尖朝向金属格栅；所述钨针连接负平直高压电压，作为负极圈，产生极速离子束，能透射空气中的细菌或病毒，使其破膜、破壁达到高效杀灭；所述格栅增大空气中的细菌或病毒的破碎率；并且所述钨针圈的功率(负功率)大于所述格栅的功率(正功率)，这样，有利于进出气体。所述格栅可以隔段时间拿下来清洗。磁体发生器通电(正平直高压电)，有害气体烟雾消除器的钨针负极圈、栅格正极分别通负直流平直高压电和正直流平直高压电；所述直流平直高压电为几乎无波形变化(无波峰波谷)、高压、直流电。

[0021] 磁体发生器可以吸附固体颗粒，有害气体烟雾消除器可以灭杀空气中的有害细菌包括一些顽固病菌(白色葡萄球菌、大肠杆菌、金黄色葡萄球菌、粘质沙雷氏菌)；磁体发生

器吸附固体微细颗粒后空气变得相对干净，有利于有害气体烟雾消除器吸进空气，灭杀吸进空气中的有害病菌。所述有害气体烟雾消除器可以产生极速离子束，能透射空气中的细菌病毒，使其破膜、破壁达到高效杀灭；不但能杀灭空气中的白色葡萄球菌、大肠杆菌而且对空气中存在的非常顽固的金黄色葡萄球菌、粘质沙雷氏菌等均有超强的杀灭效果，除菌能力可以达到医疗级标准，可广泛用于无菌实验室、医院、手术室、会议室、养老院、学校等使用。具有极强市场前景。

[0022] 所述磁体发生器还可以含有环境适应调节装置。

[0023] 所述磁体发生器还可以含有灰尘收集装置。断电后用抹布或(自动)机械擦拭机构擦拭SiO_2-钢化玻璃等外表面，将收集物回收利用。

[0024] 本发明还提供一种由所述磁体发生器制作的带负氧发生器的空气灭毒机。一种由所述固体颗粒吸附装置所制作的带负氧发生器的空气灭毒机，所述空气灭毒机包括磁体发生器、有害气体烟雾消除器、负氧发生器；所述有害气体烟雾消除器、负氧发生器均安装在所述磁体发生器上；所述有害气体烟雾消除器里面含有钨针圈和金属格栅；所述钨针圈由若干钨针组成，每个钨针的针尖为圆锥形，并且圆锥的圆锥角为45°，所述钨针针尖朝向金属格栅；所述钨针连接负平直高压电压，作为负极圈，产生极速离子束，能透射空气中的细菌或病毒，使其破膜、破壁达到高效杀灭；所述格栅连通正直流平直高压电，并且所述钨针圈的功率(负功率)大于所述格栅的功率(正功率)，这样，有利于进出气体。所述格栅隔断时间拿下来清洗。所述负氧发生器内含有若干钨针，组成钨针圈，每个钨针的针尖为圆锥形，圆锥的圆锥角为45°，钨针针尖气体出口方向，钨针连接负平直高压电，产生负氧离子。

[0025] 由所述磁体发生器所制作的空气灭毒机+负氧发生器(即，由所述磁体发生器所制作的带 负氧发生器的空气灭毒机)，除了既可以吸附(工厂车间等)粉尘，又可以去除空气中的有害气体烟雾(有毒细菌)，负氧发生器可以产生负氧离子，负氧离子可以使人头脑清醒，提供如车间工人等工作效率；同时，负氧离子带负电，与空气中的微细颗粒结合更有利于磁体发生器吸附空气中的微细颗粒；如此循环；可以将空间中的空气净化得更干净。三者既可独立工作又相辅相成，循环使得所需净化空间环境更干净。

[0026] 所述磁体发生器还可以含有环境平衡调节装置。

[0027] 所述磁体发生器还可以含有灰尘收集装置。断电后用抹布或(自动)机械擦拭机构擦拭SiO_2-钢化玻璃外表面，将收集物回收利用。

[0028] 本发明还提供一种由所述磁体发生器和负氧离子发生器结合的空气灭毒机。

[0029] 本发明的(初始)目的是找寻如何(什么样的)装置尽量吸附住空气中的固体颗粒(有害)，发明人通过大量的试验发现本发明磁体发生器的结构。

[0030] 本发明是一种开拓性发明。

[0031] 本发明的磁力发生器，

[0032] 现有技术中，由于电子本身的性能(同性相斥)，库仑力的电子Q1都是只有排列一层，多层的电子要么它本身就会因为自身相斥性质排列成一层，要么就会游离、脱离成为空气中的一部分，如，(多)与氧气结合成为负氧离子被使用或者寻找最短接地路径接地消失。由于只有一层，这样，就导致Q1会很小，Q1很小，根据公式库仑力F就会很小。本发明的结构设计一方面就是为了如何尽可能增加单位体积内容纳电子的数量，另一方面如何保证大量数量的电子不会逃逸脱离到空气中(建立“围堰”)，从而设计的。

[0033] 本发明中第三层铝丝团层和第五层铝板夹丝层等结构都是考虑如何尽可能增加单位体积内容纳电子的数量;同时,第一、二、四、六、七层等都是为了阻止离子对流或者逃逸到空气中去。

[0034] 现有技术中,人们大多研究的是电子的电能(如,如何将电能转化为机械能(汽车)或热能等等),电子本身固定下来很难,大家多是想到的如何让电荷流动起来(增大电流)。研究电子力学方面较少。与宏观的电流有本质区别。本发明所考虑的本发明的结构即是,既增大Q1,又不使之可以跑掉(脱离)。

[0035] 库仑力(库伦定律)及库仑力(F)的公式为:$F=K*Q_1Q_2/r^2$,其中,Q1和Q2分别是两物体的带电量,r是两物体(中心)间的距离,K是一个常数,$K=8.987*10^9$,单位:牛·米^2/库^2(即,$N\cdot m^2/C^2$)。即,静止带电体之间的相互作用力。带电体可看作是由许多点电荷构成的,每一对静止点电荷之间的相互作用力遵循库仑定律,所述库仑定律是:在真空中两个静止的点电荷Q1与Q2之间的相互作用力的大小和Q1、Q2的乘积成正比,和它们之间的距离r的平方成反比,作用力的方向沿着它们的连线,同号电荷相斥,异号电荷相吸引。

[0036] 极化:理想绝缘介质内部没有自由电荷,实际的电介质内部总是存在少量自由电荷,各类物质也基本可以看成是正负电子中心重合的物体,一般情形下,未经电场作用的电介质内部的正负束缚电荷平均说来处处抵消,宏观上并不显示电性。在外电场的作用下,束缚电荷的局部移动导致宏观上显示出电性,在电介质的表面和内部不均匀的地方出现电荷,这种现象称为极化,出现的电荷称为极化电荷。磁体发生器产生电场,将在其电场中的物质如棉球、毛线、树叶、书本等等产生极化电荷,然后,根据异号电荷相吸引的原理,将这些固体颗粒吸附过来在二氧化硅-钢化玻璃上。这就是,本磁体发生器可以产生吸附的原理。

[0037] 总之,本发明本身的有益效果为:

[0038] (1)磁体发生器,可以吸引各种物质。

[0039] 本发明是一种“全物质”磁体发生器——所谓全物质,不仅包括传统的铁等金属、非金属物质可以被所述发生器吸引(吸附)(当然),还包括树叶、固体颗粒(泥土)、书本(纸张),甚者人体等等,基本只要是地球上所存在的物体理论上都可以被该发生器(的磁力)所吸附,冠述(说)为:全物质磁体发生器。(使用市场前景巨大。)

[0040] 本发明是一种开拓性的发明。传统的磁体(磁铁)吸附大多认为,只有金属(或非金属)才可以被磁铁(磁体)吸引,纸张、树叶等物质不(可能)可以被磁体(磁铁)吸引——本发明磁体自然可以吸引(有吸引力)传统的金属铁等,一些想象不可能的物质纸张、树叶等都可以被吸引吸附提起来——目前可以吸引提起来的书本最大重量可以达到约1kg(其他更大的重量限于申请人的财力和时间成本,没有时间没有足够大的实验室和场地及没有去采购足够大的制作部件和电器电压,以及必要性,没有去做。)——这大大超出了人们现有的想象,出乎人们意料之外,具有极大使用作用市场前景。本发明大质量尤其是非金属物质(如树叶、棉球、纸张)等的被吸附,这是一个门槛(关卡),不是很容易的技术突破。这为很多工厂如纺织厂、医院、金属加工车间、雾霾、工厂烟囱除尘等等提供了思路、方法和装置。所以认 为,本发明一个重大的开拓性发明。

[0041] (2)本发明与现有技术相比,具有无风机,无滤网,无运动元件的主动吸附,良性回收性能等等优点。目前市面上现有技术的净化器(包括国际、国内知名品牌产品)以过滤网

技术为基础，附以传统的灭菌技术；空气净化受滤技术所限，只能过滤PM2.5以上的颗粒。一般在1m^3、3m^3、10m^{3}检测舱，检测时间24小时（大多品牌时间短了无明显效果），净化率95％左右。噪音30分贝左右，大概3个月左右更换一次滤网。杀菌消毒效果一般。检测舱在1m^3、3m^3、10m^{3}空间，测算时间1小时，只能除去空气自然菌、白色念珠菌等，对于顽固性如金黄色葡萄球菌、粘质沙雷氏菌等无能为力，无法达到医用标准。健康、养生、提神、醒脑很少有能生成负氧离子产品，既是有此功能，其含量也很低（不在一个数量级上）。本发明采用亿级负氧离子凝集并库仑力吸附效应及极速离子束透射灭菌。空气净化全粒谱无衰减吸附，可吸附PMx，x＝0.01-1000，最大可达1kg，可直接观察。检测舱30m^3，检测时间1小时，净化率为96.5％，无噪音、无耗材，检测时间越长，净化效果越好。杀菌消毒可达到医疗标准。检测舱在30m^{3}空间，检测时间1小时。对白色葡萄球菌、空气自然菌、大肠杆菌、金黄色葡萄球菌、白色念珠菌、粘质沙雷氏菌等指标均达到医疗标准99.9％以上。健康、养生、提神、醒脑可以生成“负氧离子雨”在最远端的检测可达1.23亿个/cm^{3}生态级负氧离子（30m^{3}检测舱）。

[0042] （3）本磁体发生器可以吸附固体粉尘，在均匀环境中可以吸附不均匀的物质，即在空气中（自然的空气，可以视为均匀的物质（没有其他物质、杂质））可以吸附空气中的固体粉尘；这样，就可以使得在空气中——车间中的工人处于一种相对安全的环境，既工人不呼吸含有有害固体粉尘的空气，又降低粉尘爆炸的危险性，降低车间工作的威胁。

[0043] （4）所述的空气灭毒机（磁体发生器+有害气体烟雾消除器），工作时，磁体发生器（先）吸引吸附车间（医院、工厂、大气等等）空气中的固体粉尘，有害气体烟雾消除器吸收气体清除（刺破和/或分解）气体中的有害烟雾，这样，（共同作用），既降低了有害气体烟雾消除器的工作难度（部分固体粉尘被磁体发生器吸附而不被吸收进有害气体烟雾消除器，有害气体烟雾消除器不用经常清洗或换），又提高了有害气体烟雾消除器的工作效率（部分固体粉尘被磁体发生器吸附，有害气体烟雾消除器专心“对付”有害气体中有毒烟雾、细菌等）。有毒细菌，适用于医院以及容易产生细菌的工厂等。

[0044] （5）所述的空气灭毒机（磁体发生器+有害气体烟雾消除器+（亿级）负氧离子发生器），不仅如上所述，工作时，磁体发生器吸引吸附车间（、医院、工厂、大气等等）空气中的固体粉尘），有害气体烟雾消除器既降低了工作难度，又专心“对付”有害气体中有毒烟雾、细菌等，同时，其负氧发生器，设计的使得其可以发生（产生）亿级（1个100000000为单位）的负氧，众所周知，——负氧离子可以使人头脑清醒——根据医学资料显示，空气负氧离子被誉为空气中的维生素，能降解中和空气中的有害气体。调节人体生理机能、消除疲劳、改善睡眠、预防呼吸道疾病、改善心脑血管疾病、降血压。负氧离子在医学界享有“维他氧”、“空气维生素”、“长寿素”、“空气维他命”等美称。（百度：

[0045] http://baike.baidu.com/link?url=uUfkVvVszIXp6wlRETKtOjCyOmQtrGUc8uITPKfImvJukJg nl2J1LYc3qQDh mNwH7PFaQH51qY2CqNuH4Yq。）100000000为单位（亿级）的浓度的负氧离子，在工厂车间，如果工厂车间中富含负氧离子可以使工人清醒、头脑灵活，当然有利于工人生产（有利环境）以及有利于工人生产安全。大大提高工厂车间工作效率，提高工厂盈利。

[0046] （6）由本发明中的磁体发生器所制作的固体颗粒吸附装置与有害气体烟雾消除器和（以及）负氧离子发生器既可以单独工作，又相辅相成工作——由本发明中的磁体发生器所制作的固体颗粒吸附装置吸附了相对大颗粒的固体颗粒（粉尘、树叶、棉絮、柳絮、纸张

等),这为后面有害气体烟雾消除器创造了相对良好的工作条件——有害气体烟雾消除器清除空气中的有害细菌;“前面2步”启动后(当然,是同步开机),“第3步”(前面的空气都干净了后,负氧离子发生器产生)负氧离子才可以(方便)更纯洁(纯净)给比如工人们呼吸,使他们头脑更清醒(负氧离子功能……)。同时,“第3步”负氧离子发生器产生的负氧离子带电,这些负氧离子和空气中的微细颗粒结合,使这些固体微细颗粒也带电,这样,又方便所述磁力发生器/固体颗粒吸附装置吸附固体微细颗粒,更有利于空间的空气净化;形成循环工作。

附图说明

[0047] 图1是本发明磁体发生器截面结构示意图。如图1所示,图中,01-第一层,为第一二氧化硅-钢化玻璃(SiO_2--钢化玻璃)层;02-第二层,为第一钛涂层;03-第三层,为铝丝团层;04-第四层,为高分子隔膜层;05-第五层,为铝板夹丝层;06-第六层,为第二钛涂层;07-第七层,为第二二氧化硅-钢化玻璃(SiO_2-钢化玻璃)层;08-密封胶;09-直流平直高压电源。09-直流平直高压电源。

[0048] 图2为所述磁体发生器的第三次层03,铝丝团层结构示意图。图中,1A为外两层铝丝框架层,2B是对应的对称两层铝箔层,3C为对称外两层0.1mm纤维铝丝层,4D为次内对称0.01mm纤维铝丝层,5E为中心内层(50nm纤维铝丝层)。

[0049] 图3是所述第3层铝丝团层中的铝丝层结构示意图。其中,图(a)为铝丝规则分布示意图;图(b)为铝丝团聚分布示意图(工艺能力);图(c)为铝丝层可能的空间独立分布结构(剖面)示意图。图中点或线为纤维铝丝。

[0050] 图4是第五层,铝板夹死层结构示意图。其中,051为外两层铝板,052为中间层铝丝。

[0051] 图5是带环境平衡协调装置10的所述磁体发生器的截面结构示意图。图中,10-环境平衡协调装置,011-在之一钢化玻璃外的涂层,012-二级接地开关。

[0052] 图6是所述环境平衡调节装置的二级开关012的结构示意图。图中,018-开关触点,019-放电钨针。

[0053] 图7是本发明由磁体发生器所制作的固体颗粒吸附装置(含环境平衡协调装置10、支撑脚013)的结构示意图。其中,08-高阻值、高粘合、高密封密封胶;09-直流平直高压电源;10-环境平衡协调装置,011-在之一钢化玻璃外的涂层,012-二级接地开关。013-支撑脚。当然,所述由磁体发生器所制作的固体颗粒吸附装置也可以没有环境平衡协调装置10和/或支撑脚013。

[0054] 图8是直流平直高压电源电路结构示意图。图中,F1-保险丝,AC-DC-交流-直流电源,P1-交流-直流电源,RS1-第一可调电阻,RS2-第二可调电阻。

[0055] 图9是由所述磁体发生器所制作的空气灭毒机结构示意图。其中,09-直流平直高压电源;10-环境平衡协调装置,011-在之一钢化玻璃外的涂层,012-二级接地开关;013-支撑脚;11-有害气体烟雾清除器,015-正极栅格圈,016-负极钨针圈。

[0056] 图10是所述钨针圈结构示意图。图中,11-有害气体烟雾清除器,016-负极钨针圈。

[0057] 图11是所述有害气体烟雾清除器11的正极格栅圈015结构示意图。其中,11-清除烟雾发生器,015-正极格栅圈。

[0058] 图12是由所述磁体发生器所制作的空气灭毒机+负氧发生器结构示意图。其中，09-直流平直高压电源；10-环境平衡协调装置，011-在之一钢化玻璃外的涂层，012-二级接地开关；013-支撑脚；11-有害气体烟雾清除器，015-正极栅格圈，016-负极钨针圈；12-负氧发生器，017-钨针。

[0059] 图13本发明实施例7结构示意图(省略擦拭部件)。图中，10-环境平衡协调装置，011-在之一钢化玻璃外的涂层，012-二级接地开关；013-支撑脚；11-有害气体烟雾清除器，015-正极栅格圈，016-负极钨针圈；12-负氧发生器，017-钨针，直流平直高压电为+30000V直流平直高压。

[0060] 图14本发明实施例9结构示意图(省略擦拭部件)。10-环境平衡协调装置，011-在之一钢化玻璃外的涂层，012-二级接地开关；013-支撑脚；11-有害气体烟雾清除器，015-正极栅格圈，016-负极钨针圈；12-负氧发生器，017-钨针，直流平直高压电为+30000V直流平直高压。

[0061] 图15本发明擦拭部件之一(擦拭部件)结构示意图。其中，020-安装管，021-擦拭套管的轴，022-螺旋擦件，023-牵引物，024-擦拭套管，025-二氧化硅-钢化玻璃或者二氧化硅钢化玻璃上的铝箔涂层，026-另一个安装管，027-另一个牵引物，028-另一个擦拭套管的轴，029-储尘盒。

具体实施方式

[0062] 下面结合附图和具体实施方式进一步说明本发明。具体实施例的说明是用于说明本发明的而不是用于限制本发明的。

[0063] (一)磁体发生器

[0064] 图1是本发明磁体发生器截面结构示意图。如图1所示，图中，01-第一层，为第一二氧化硅-钢化玻璃(SiO_2-钢化玻璃)层；02-第二层，为第一钛涂层；03-第三层，为铝丝团层；04-第四层，为高分子隔膜层；05-第五层，为铝板夹丝层；06-第六层，为第二钛涂层；07-第七层，为第二二氧化硅-钢化玻璃(SiO_2-钢化玻璃)层；08-密封胶；09-直流平直高压电源。09-直流平直高压电源(可提供±5KV-±30KV直流平直高压电(所述直流平直高压电指的是无波形变化、高压、直流电)。所述7层依次相连，四周用绝缘硅酮胶密封，然后抽真空；7层内以及7层之间为真空状态；所述第三次和第五层连接直流平直高压电(直流平直高压电指的是直流电、无波形变化(几乎无波峰波谷)、高压电)。

[0065] 图2为所述磁体发生器的第三次层03，铝丝团层结构示意图。图中，1A为外两层铝丝框架层，2B是对应的对称两层铝箔层，3C为对称外两层0.1mm纤维铝丝层，4D为次内对称0.01mm纤维铝丝层，5E为中心内层(50nm纤维铝丝层)。

[0066] 图3是所述第3层铝丝团层中的铝丝层结构示意图。其中，图(a)为铝丝规则分布示意图；图(b)为铝丝团聚分布示意图(工艺能力)；图(c)为铝丝层可能的空间独立分布结构(剖面)示意图。图中点或线为纤维铝丝。

[0067] 图4是第五层，铝板夹死层结构示意图。其中，051为外两层铝板，052为中间层铝丝。

[0068] 图5是带环境平衡协调装置10的所述磁体发生器的截面结构示意图。图中，10-环境平衡协调装置，011-在之一钢化玻璃外的涂层，012-二级接地开关。如图所示，二氧化硅-

钢化玻璃富集多余的离子如果不放电，聚集在二氧化硅-钢化玻璃外表面，不导走时(接地)，在使用时，人接触会自己放电噼噼啪啪作响，影响使用舒适性。本发明环境平衡协调装置采用二级接地——先与环境接触再与大地相连接，所述环境平衡协调装置含有涂层011、导电线、和二级接地开关012(含放电开关和放电针)；所述涂层为铜箔，用通用导电硅胶粘贴在所述二氧化硅-钢化玻璃的外表面上；涂层通过导电线与放电开关相连；放电开关控制导电线与放电针是否接通；所述放电针一般有5根。同时接通的放电针越多，放电越快，将二氧化硅-钢化玻璃表面多余的离子经过放电放电到放电位置去。中国地域广大，南北方气候差异较大，空气湿度也较大；周围的环境中空气湿度对设备使用的舒适性产生影响，湿度越大，需要放电的针越少。(基本一旦在一个地域固定下来，不常调)。这样，更好与周遭环境相适宜。本发明的磁体发生器采用“二级接地”方式，将玻璃上富集多余的离子放电安全放到空气中去，使得整个磁体发生器装置与周围的环境适宜(这样，使用时，玻璃本身就不用放电。使用安全、舒适度好一些。自然放电，也不用玻璃碰到时会时时放电噼噼啪啪作响，舒适度好一些。)。中国地域广大，南方、北方气候不一样，温度、湿度等使用环境也不一样，不能生产时就固定一个使用环境(湿度)，这个地方设备不放电，不表示另一个地方不放电。固定了本发明的磁体发生器的钢化玻璃外表面的可能存在的电子量不利于本发明与周遭环境的协调，不利于本设备的使用(换一个地方，空气更干燥，多余的电荷会放电)。本发明磁体发生器先与空气接触(“接地”)再接地，俗称为：“二级接地”，即，与周围环境先接触再接地。它为什么不采取与电器主板上的接地端相连“接地”因为与电器主板上的接地端“接地”达不到这 样(“二级接地”)与周围环境平衡放电状态。

[0069] 空气湿度在80%-100%时(80%≤空气湿度＜100%)，调整可调开关，使导电线连接到1根钨针上；

[0070] 空气湿度在60%-80%时(60%≤空气湿度＜80%)，调整可调开关，使导电线连接到2根钨针上；

[0071] 空气湿度在45%-60%时(45%≤空气湿度＜60%)，调整可调开关，使导电线连接到3根钨针上；

[0072] 空气湿度在45%以下时(空气湿度＜45%)，调整可调开关，使导电线连接到4根钨针上；

[0073] 五针，很少用，空气湿度45%以下(空气湿度＜45%)，为保险起见，可以调整可调开关，使导电线连接到5根钨针上。

[0074] 图6是环境平衡调节装置的二级开关012的结构示意图。其中，图中018是开关触点，019为放电钨针，当按下1的按键时，按键上的触点018使得导电线和1根放电钨针相连通；当按下2的按键时，按键上的触点018使得导电线和2根放电钨针相连通；……；当按下5的按键时，按键上的触点018使得导电线和5根放电钨针相连通。

[0075] 图15是本发明擦拭部件之一(擦拭部件)结构示意图。其中，020-安装管，021-擦拭套管的轴，022-螺旋擦件，023-牵引物，024-擦拭套管，025-二氧化硅-钢化玻璃或者二氧化硅钢化玻璃上的铝箔涂层，026-另一个安装管，027-另一个牵引物，028-另一个擦拭套管的轴，029-储尘盒。所述擦拭部件含有安装管020、026、擦拭套管024，螺旋擦件022，储尘盒029(根据空气(颗粒物)污染程度，不定期抽出、倾倒或清洗)。螺旋擦件022安装在擦拭套管024中，螺旋擦件022在二氧化硅-钢化玻璃或者二氧化硅钢化玻璃上的铝箔涂层025上擦拭、滚

动，擦拭得到的灰尘(颗粒等)经过螺旋擦件022的螺旋结构(“流动”、挤压)汇集在下面的储尘盒029中，储尘盒029可以抽出，定期拿去倾倒或清洗。(螺旋擦件也可以不定期拆卸下来清洗)擦拭套管的轴021通过牵引带023、027连接在电机上，经过电机的带动转动；电机由电源供电。电机经控制可以控制：(1)正反转(擦拭、回到原始位置)。(2)电机轴转动的距离长短(带动螺旋擦件在玻璃上行进的距离)。(3)多长时间转一次(擦拭的频率)。

[0076] 实施例1

[0077] 磁体发生器，该磁体发生器包括7层，第一层01，为第一二氧化硅-钢化玻璃(SiO_2-钢化玻璃)层，防止离子逸出，又做为整体支撑层；第二层02，为第一钛涂层，即将钛酸钡($BaTiO_3$)涂在SiO_2-钢化玻璃的内表面上，形成一层涂层；第三层03，为铝丝团层，所述铝丝团层，外两层分别是铝丝框架层；所述两层铝丝框架层的内部分别是对称两层铝箔层；铝箔层分别附着在铝丝框架上，压紧形成凹凸不平的框架形状；所述对称两层铝箔层中间是铝丝层；所述铝丝层，铝丝纤维状，分5层，对称外两层为0.1mm纤维铝丝层，次内对称两层为0.01mm纤维铝丝层，次内对称两层中间为中心内层，是50nm纤维铝丝层；所述各层的铝丝立体空间不相交；第四层04，为高分子隔膜层，阻挡各粒径之间离子对流；第五层05，为铝板夹丝层，所述铝板夹丝层，共三层，外两侧层为铝板，中间层为铝丝，中间层铝丝为纤维状，0.1mm铝丝；第六层06，为第二钛涂层，第二钛涂层和第一钛涂层一样，将钛酸钡涂在第二二氧化硅-钢化玻璃层内侧上，形成一层涂层；第七层07，为第二二氧化硅-钢化玻璃层，第二二氧化硅-钢化玻璃层与第一二氧化硅-钢化玻璃层一样，既作为整体支撑层，又防止离子逸出；所述7层依次相连，四周用密封胶密封，然后抽真空；7层内以及7层之间为真空状态；所述第三次和第五层连接直流平直高压电正极；所述直流平直高压电指的是无波形变化(无波峰波谷)、高压、直流电。所述二氧化硅-钢化玻璃(SiO_2-钢化玻璃)层含$SiO_2$99.55％以上，厚度为4.5毫米。所述高分子隔膜为热塑性聚氨酯弹性体橡胶(TPU)。所述密封胶为佛山市元通胶粘实业有限公司YT937电子硅酮胶。所述直流平直高压电为+30000V直流、无波形变化、高压电。

[0078] 连通电源后，本发明可以吸附各种物质(包括各种固体微细颗粒，在试验中，有一些物质可以被吸附，这里要说明的是，这些有的部分物质的重量并不是本发明可以达到的最大重量，而是限于试验采集手段，得到的事实物质的重量。比如，本磁体发生器可以吸附200g的煤粉，并不是最大煤粉只可以吸附200g，而是，做实验时我们手上只有200g左右煤粉，并不是有更多的煤粉不可以被吸附，下同，特此说明)。

[0079] 经试验测试，本发明可以：

[0080] 单次吸附金属(铁球) 0.3kg；

[0081] 单次吸附金属(铁矿石)颗粒 0.4kg

[0082] 单次吸附铝粉PM0.1-PM1000金属粉末 几十克，吸上去存毛绒状分布；

[0083] 单次吸附铜箔、铝箔、吃饭叉子(铁)、金属饭盒共约500g；

[0084] 单次吸附《传统山水图谱》，陈军主编，广西美术出版社，2012年5月第一版(书籍)约1kg；

[0085]

单次吸附纸张 7 页	约 500g；
单次吸附 5 双竹筷子；	
单次吸附棉球、棉布、毛线、线头	共约 20g；（用于工厂）
单次吸附树叶 20 多片，	共约 20g；
单次吸附柳絮、棉絮，	约 1g；
单次吸附塑料块，	约 20g；
单次吸附翡翠、石头雕刻物，	共约 150g
单次吸附木块	约 15g；
单次吸附头发	十几缕，约 30g；（用于工厂）
单次吸附皮革的毛屑	毛绒团状物约 5g；

[0086] 单次吸附油漆，在空气中喷自喷式油漆(黄金色)几次，开启本发明一段时间，所述磁体发生器二氧化硅-钢化玻璃外的铜箔上出现有一小块油状区域，用手擦拭，显示是黄金色油漆颜色。

[0087] 单次吸附煤颗粒、粉尘、硫化物、硝化物 200g(将煤块、炼钢厂烟囱里的结块破碎成粒和粉状，开启本发明吸附，一段时间，擦拭下来，称重有200g(煤固体微细颗粒、粉尘，炼钢厂烟囱里的结块-硫化物、硝化物混合物))

[0088] 实施例2

[0089] 磁体发生器，该磁体发生器包括7层，第一层01，为第一二氧化硅-钢化玻璃(SiO_2-钢化玻璃)层，防止离子逸出，又做为整体支撑层；第二层02，为第一钛涂层，即将钛酸钡($BaTiO_3$)涂在SiO_2-钢化玻璃的内表面上，形成一层涂层；将钛酸钡涂在SiO2-钢化玻璃上效果最好，但是，限于目前工艺生产技术能力所限，工艺成本太高。为了降低工艺技术难度，减小生产制作价格成本，本发明为了将钛酸钡涂在SiO_2-钢化玻璃上，形成一层涂层，这里提供一种便宜工艺，也可实行：将钛酸钡和粘结剂混合在一起然后涂在SiO_2-钢化玻璃上。即采用钛酸钡+粘结剂的方法将钛酸钡涂在SiO_2-钢化玻璃上，所述钛酸钡和粘结剂的成分和比例如下—— 柠檬酸：钛酸钡：滑石粉：其他(水、caco3粉末)＝73％：(5-15％)：1.8％：(20.2-10.2)，其中，其他＝水、caco3粉末，根据粘结剂稀稠来加水或者碳酸钙粉末。试验检测，效果也能达到吸附约1kg书籍的吸附能力。第三层03，为铝丝团层，所述铝丝团层，外两层分别是铝丝框架层；所述两层铝丝框架层的内部分别是对称两层铝箔层；铝箔层分别附着在铝丝框架上，压紧形成凹凸不平的框架形状；所述对称两层铝箔层中间是铝丝层；所述铝丝层，铝丝纤维状，分5层，对称外两层为0.1mm纤维铝丝层，次内对称两层为0.01mm纤维铝丝层，次内对称两层中间为中心内层，是50nm纤维铝丝层；所述各层的铝丝立体空间不相交；第四层04，为高分子隔膜层，阻挡各粒径之间离子对流；第五层05，为铝板夹丝层，所述铝板夹丝层，共三层，外两侧层为铝板，中间层为铝丝，中间层铝丝为纤维状，0.1mm铝丝；第六层06，为第二钛涂层，第二钛涂层和第一钛涂层一样，将钛酸钡涂在第二二氧化硅-钢化

玻璃层内侧上，形成一层涂层；第七层07，为第二二氧化硅-钢化玻璃层，第二二氧化硅-钢化玻璃层与第一二氧化硅-钢化玻璃层一样，既作为整体支撑层，又防止离子逸出；所述7层依次相连，四周用密封胶密封，然后抽真空；7层内以及7层之间为真空状态；所述第三次和第五层连接直流平直高压电正极；所述直流平直高压电指的是无波形变化(无波峰波谷)、高压、直流电。所述二氧化硅-钢化玻璃(SiO_2-钢化玻璃)层含$SiO_2$99.55％以上，厚度为4.6毫米。所述高分子隔膜为热塑性聚氨酯弹性体橡胶(TPU)，厚度2mm。所述密封胶为佛山市元通胶粘实业有限公司YT937电子硅酮胶。所述直流平直高压电为+30000V直流、无波形变化、高压电。所述磁体发生器还含有擦拭部件。所述擦拭部件含有安装管020、026、擦拭套管024，螺旋擦件022，储尘盒029；螺旋擦件022安装在擦拭套管024中，螺旋擦件022在二氧化硅-钢化玻璃上擦拭、滚动，擦拭得到的灰尘经过螺旋擦件022的螺旋结构“流动”、挤压汇集在下面的储尘盒029中，储尘盒029可以抽出，不定期拿去倾倒或清洗；擦拭套管的轴021通过牵引带023、027连接在电机上经过电机的带动转动；电机由电源供电。所述电机为直流减速电机GM12-N20。

[0090] 连通电源后，本发明可以吸附各种物质。经试验测试，本发明可以：

[0091] 单次吸附金属(铝合金球) 0.3kg；

[0092] 单次吸附金属(铁)颗粒 0.5kg

[0093] 单次吸附铝粉PM0.1-PM1000金属粉末 几十克，吸上去存毛绒状分布；

[0094] 单次吸附铜箔、铝箔、吃饭叉子(铁)、金属饭盒共约500g；

[0095] 单次吸附《传统山水图谱》，陈军主编，广西美术出版社，2012年5月第一版(书籍)约1kg；

[0096]

单次吸附纸张 7 页	**约 500g；**
单次吸附棉球、棉布、毛线、线头	**共约 20g；(用于工厂)**
单次吸附塑料块，	**约 15g；**
单次吸附翡翠、石头雕刻物	**共约 150g**
单次吸附木块	**约 10g；**
单次吸附皮革的毛屑	**毛绒团状物约 5g；**

[0097] 当二氧化硅-钢化玻璃表面比较脏的时候，开启所述电机电源，电机转动，通过牵引带023、027带动所述擦拭套管的轴在所述二氧化硅-钢化玻璃表面滑动，所述螺旋擦件022安装在擦拭套管024中，螺旋擦件022在二氧化硅-钢化玻璃上(刮)滚动(擦拭)，擦拭得到的灰尘经过螺旋擦件022的螺旋结构流动、挤压汇集在下面的储尘盒029中，抽出储尘盒029去清洗或将储尘盒中的物质收集再利用。

[0098] 实施例3

[0099] 磁体发生器，该磁体发生器包括7层，第一层01，为第一二氧化硅-钢化玻璃(SiO_2-钢化玻璃)层，防止离子逸出，又做为整体支撑层；第二层02，为第一钛涂层，即将钛酸钡($BaTiO_3$)涂在SiO_2-钢化玻璃的内表面上，形成一层涂层；第三层03，为铝丝团层，所述铝丝团层，外两层分别是铝丝框架层；所述两层铝丝框架层的内部分别是对称两层铝箔层；铝箔层分别附着在铝丝框架上，压紧形成凹凸不平的框架形状；所述对称两层铝箔层中间是铝

丝层;所述铝丝层,铝丝纤维状,分5层,对称外两层为0.1mm纤维铝丝层,次内对称两层为0.01mm纤维铝丝层,次内对称两层中间为中心内层,是50nm纤维铝丝层;所述各层的铝丝立体空间不相交;第四层04,为高分子隔膜层,阻挡各粒径之间离子对流;第五层05,为铝板夹丝层,所述铝板夹丝层,共三层,外两侧层为铝板,中间层为铝丝,中间层铝丝为纤维状,0.1mm铝丝;第六层06,为第二钛涂层,第二钛涂层和第一钛涂层一样,将钛酸钡涂在第二二氧化硅-钢化玻璃层内侧上,形成一层涂层;第七层07,为第二二氧化硅-钢化玻璃层,第二二氧化硅-钢化玻璃层与第一二氧化硅-钢化玻璃层一样,既作为整体支撑层,又防止离子逸出; 所述7层依次相连,四周用密封胶密封,然后抽真空;7层内以及7层之间为真空状态;所述第三次和第五层连接直流平直高压电正极;所述直流平直高压电指的是无波形变化(无波峰波谷)、高压、直流电。所述二氧化硅-钢化玻璃(SiO_2-钢化玻璃)层含$SiO_2$99.55%以上,厚度为4.7毫米。所述高分子隔膜为热塑性聚氨酯弹性体橡胶(TPU),2mm厚度。所述密封胶为山东永安胶业有限公司YA-8505高级电子专用胶。所述直流平直高压电为+30000V直流、无波形变化、高压电。

[0100] 所述磁体发生器还含有环境平衡协调装置。所述环境平衡协调装置含有涂层、导电线、放电开关和放电针;所述涂层为铜箔,用通用导电硅胶粘贴在所述二氧化硅-钢化玻璃的外表面上;涂层通过导电线与放电开关相连;放电开关控制导电线与放电针是否接通;所述放电针为5根;

[0101] 空气湿度在80%-100%时(80%≤空气湿度<100%),调整可调放电开关,使导电线连接到1根钨针上;

[0102] 空气湿度在60%-80%时(60%≤空气湿度<80%),调整可调放电开关,使导电线连接到2根钨针上;

[0103] 空气湿度在45%-60%时(45%≤空气湿度<60%),调整可调放电开关,使导电线连接到3根钨针上;

[0104] 空气湿度45%以下时(空气湿度<45%),调整可调放电开关,使导电线连接到4根钨针上;

[0105] 五针,很少用,空气湿度45%以下(空气湿度<45%),为舒适保险起见,调整可调放电开关,使导电线连接到5根钨针上。

[0106] 所述磁体发生器还含有擦拭部件。所述擦拭部件为汽车雨刮机构+集尘筒。

[0107] 连通电源后,本发明可以吸附各种物质。如,

[0108]

单次吸附金属(铁矿石)颗粒	**0.3kg**
单次吸附铝粉 PM0.1-PM1000 金属粉末	**几十克,吸上去存毛绒状分布;**
单次吸附铜箔、铝箔、吃饭叉子(铁)、金属饭盒	**共约 500g;**
单次吸附《育儿百科》,华夏出版社,2002 年版(书籍)	**约 1.0kg;**
单次吸附纸张 7 页	**约 500g;**
单次吸附 5 双竹筷子;	

[0109]

单次吸附树叶 20 多片	共约 20g；
单次吸附柳絮、棉絮	约 1g；
单次吸附塑料块	约 20g；
单次吸附翡翠、石头雕刻物	共约 150g
单次吸附木块	约 15g；
单次吸附头发	十几缕，约 30g；（用于工厂）

[0110] 单次吸附煤颗粒、粉尘、硫化物、硝化物200g，将煤块、炼钢厂烟囱里的结块破碎成粒和粉状，开启本发明吸附，一段时间，用擦拭部件擦拭下来，称重有200g（煤固体微细颗粒、粉尘，炼钢厂烟囱里的结块-硫化物、硝化物混合物）

[0111] 通过检测，PM2.5去除率达96.5％，检测1小时检测舱为30m3。

[0112] 当二氧化硅-钢化玻璃表面和/或二氧化硅-钢化玻璃外的铜箔上比较脏的时候，开启所述

[0113] 汽车雨刮机构+集尘筒，收集的物质汇集在集尘筒中。不定期抽出集尘筒去清洗或将储尘盒中的物质收集再利用。

[0114] (二)由磁体发生器所制作的固体颗粒吸附装置

[0115] 图7是本发明由磁体发生器所制作的固体颗粒吸附装置(含环境平衡协调装置10、支撑脚013)的结构示意图。其中，08-高阻值、高粘合、高密封密封胶；09-直流平直高压电源；10-环境平衡协调装置，011-在之一钢化玻璃外的涂层，012-二级接地开关。013-支撑脚。当然，所述由磁体发生器所制作的固体颗粒吸附装置也可以没有环境平衡协调装置10和/或支撑脚013。

[0116] 图8是直流平直高压电源电路结构示意图。图中，F1-保险丝，AC-DC-交流-直流电源，RS1-第一可调电阻，RS2-第二可调电阻。220V交流电通过保险丝F1(0.5A)与交流-直流电源P1相连，交流-直流电源P1，可以将220V交流电变换转化得到12V和130V直流电。所得的的12V、130V直流电分别通过反向连接二极管D2、D1再接地。D2最小击穿电压(TVS_VBR)大于15V，D1最小击穿电压(TVS_VBR)大于150V。所述交流-直流电源(P1)可以为如XP Power Limited公司fleXPower系列AC-DC电源等。12V直流电压为第一多谐振荡器和第二多谐振荡器提供工作电源，130V电压为第一高压变压器和第二高压变压器的低压侧提供电源；第一多谐振荡器和第二多谐振荡器均为555定时器所构成的多谐振荡器，分别驱动第一高压变压器和第二高压变压器产生正负高压；所述第一高压变压器和第二高压变压器为长虹29英寸彩色电视机170B-21高压包。通过调节第一可调电阻RS1和第二可调电阻RS2，第一高压变压器和第二高压变压器的高压侧可以分别产生高达±30kV的平直(几乎无波峰无波谷)、直流的电压。(通过调节第一可调电阻RS1和第二可调电阻RS2，第一高压变压器和第二高压变压器的高压侧分别产生±5KV-±30KV直流平直高压电。)

[0117] 实施例4

[0118] 由磁体发生器所制作的固体颗粒吸附装置，该装置含有磁体发生器、直流平直高压电源；所述磁体发生器包括7层，第一层01，为第一二氧化硅-钢化玻璃(SiO_2-钢化玻璃)

层，防止离子逸出，又做为整体支撑层；第二层02，为第一钛涂层，即将钛酸钡($BaTiO_3$)涂在SiO_2-钢化玻璃的内表面上，形成一层涂层；第三层03，为铝丝团层，所述铝丝团层，外两层分别是铝丝框架层；所述两层铝丝框架层的内部分别是对称两层铝箔层；铝箔层分别附着在铝丝框架上，压紧形成凹凸不平的框架形状；所述对称两层铝箔层中间是铝丝层；所述铝丝层，铝丝纤维状，分5层，对称外两层为0.1mm纤维铝丝层，次内对称两层为0.01mm纤维铝丝层，次内对称两层中间为中心内层，是50nm纤维铝丝层；所述各层的铝丝立体空间不相交；第四层04，为高分子隔膜层，阻挡各粒径之间离子对流；第五层05，为铝板夹丝层，所述铝板夹丝层，共三层，外两侧层为铝板，中间层为铝丝，中间层铝丝为纤维状，0.1mm铝丝；第六层06，为第二钛涂层，第二钛涂层和第一钛涂层一样，将钛酸钡涂在第二二氧化硅-钢化玻璃层内侧上，形成一层涂层；第七层07，为第二二氧化硅-钢化玻璃层，第二二氧化硅-钢化玻璃层与第一二氧化硅-钢化玻璃层一样，既作为整体支撑层，又防止离子逸出；所述7层依次相连，四周用密封胶密封，然后抽真空；7层内以及7层之间为真空状态；所述第三次和第五层均与所述直流平直高压电源正极相连；所述直流平直高压电源提供无波形变化、高压、直流电。所述直流平直高压电源为：220V交流电通过0.5A保险丝F1与交流-直流电源P1相连，交流-直流电源P1将220V交流电变换转化得到12V和130V直流电；所得的的12V、130V直流电分别通过反向连接二极管D2、D1再接地；D2最小击穿电压(TVS_VBR)大于15V，D1最小击穿电压(TVS_VBR)大于150V；所述交流-直流电源(P1)可以为如XP Power Limited公司fleXPower系列AC-DC电源；所述12V直流电压为第一多谐振荡器和第二多谐振荡器提 供工作电源，130V电压为第一高压变压器和第二高压变压器的低压侧提供电源；第一多谐振荡器和第二多谐振荡器均为555定时器所构成的多谐振荡器，分别驱动第一高压变压器和第二高压变压器产生正负高压；分别驱动第一高压变压器和第二高压变压器产生正负高压；通过调节第一可调电阻RS1和第二可调电阻RS2，第一高压变压器和第二高压变压器的高压侧分别产生±5KV-±30KV直流平直高压电；所述第一高压变压器和第二高压变压器为长虹29英寸彩色电视机170B-21高压包。所述二氧化硅-钢化玻璃(SiO_2-钢化玻璃)层含$SiO_2$99.55％以上，厚度为4.6毫米。所述高分子隔膜为热塑性聚氨酯弹性体橡胶(TPU)，厚度2mm。所述密封胶为佛山市元通胶粘实业有限公司YT937电子硅酮胶。所述直流平直高压电源正级为+30000V直流、无波形变化、高压电。还含有环境平衡协调装置。所述环境平衡协调装置含有涂层、导电线、放电开关和放电针；所述涂层为铜箔，用通用导电硅胶粘贴在所述二氧化硅-钢化玻璃的外表面上；涂层通过导电线与放电开关相连；放电开关控制导电线与放电针是否接通；所述放电针为5根；空气湿度在80％-100％时(80％≤空气湿度＜100％)，调整可调放电开关，使导电线连接到1根钨针上；空气湿度在60％-80％时(60％≤空气湿度＜80％)，调整可调放电开关，使导电线连接到2根钨针上；空气湿度在45％-60％时(45％≤空气湿度＜60％)，调整可调放电开关，使导电线连接到3根钨针上；空气湿度在45％以下时(空气湿度＜45％)，调整可调放电开关，使导电线连接到4根钨针上；五针，很少用，空气湿度45％以下(空气湿度＜45％)，为舒适保险起见，调整可调放电开关，使导电线连接到5根钨针上。所述由磁体发生器所制作的固体颗粒吸附装置还含有擦拭部件。所述擦拭部件含有安装管020、026、擦拭套管024，螺旋擦件022，储尘盒029；螺旋擦件022安装在擦拭套管024中，螺旋擦件022在二氧化硅-钢化玻璃或者二氧化硅钢化玻璃上的铝箔涂层025上擦拭、滚动，擦拭得到的灰尘经过螺旋擦件022的螺旋结构“流动”、挤压汇集在下面的储

尘盒029中，储尘盒029可以抽出，不定期拿去倾倒或清洗；擦拭套管的轴021通过牵引带023、027连接在电机上经过电机的带动转动；电机由电源供电。所述电机为直流减速电机GM12-N20。当二氧化硅-钢化玻璃和/或二氧化硅钢化玻璃上的铝箔涂层025表面比较脏的时候，开启所述电机电源，电机转动，通过牵引带023、027带动所述擦拭套管的轴在所述二氧化硅-钢化玻璃和/或二氧化硅钢化玻璃上的铝箔涂层025表面滑动，所述螺旋擦件022安装在擦拭套管024中，螺旋擦件022在二氧化硅-钢化玻璃和/或二氧化硅钢化玻璃上的铝箔涂层025表面上(刮)滚动(擦拭)，擦拭得到的灰尘经过螺旋擦件022的螺旋结构流动、挤压汇集在下面的储尘盒029中，抽出储尘盒029去清洗或将储尘盒中的物质收集再利用。

[0119] 开启本发明，经试验测试，本发明可以：

[0120]

单次吸附金属（铁矿石）颗粒	**0.3kg**
单次吸附铝粉 PM0.1-PM1000 金属粉末	**几十克，吸上去存毛绒状分布；**
单次吸附翡翠、石头雕刻物	**共约 150g**
单次吸附木块	**约 15g；**

[0121] 单次吸附油漆，在空气中喷自喷式油漆(黄金色)几次，开启本发明一段时间，所述磁体发生器二氧化硅-钢化玻璃外的铜箔上出现有一小块油状区域，用手擦拭，显示是黄金色油漆颜色。

[0122] 单次吸附粉笔粉尘用粉笔在黑板上写字，用黑板擦查下，开启本发明，把粘有粉笔粉尘的黑板擦靠近本发明，一段时间，所述磁体发生器所述二氧化硅-钢化玻璃的外表面铝箔上有粉笔粉尘，计有3g；

[0123] 单次吸附煤颗粒、粉尘、硫化物、硝化物200g，将煤块、炼钢厂烟囱里的结块破碎成粒和粉状，开启本发明吸附，一段时间，用擦拭部件擦拭下来，称重有约200g(煤固体微细颗粒、粉尘，炼钢厂烟囱里的结块-硫化物、硝化物混合物)

[0124] (三)由磁体发生器所制作的空气灭毒机

[0125] 图9是由所述磁体发生器所制作的空气灭毒机结构示意图。其中，09-直流平直高压电源；10-环境平衡协调装置，011-在之一钢化玻璃外的涂层，012-二级接地开关；013-支撑脚；11-有害气体烟雾清除器，015-正极栅格圈，016-负极钨针圈。

[0126] 图10钨针圈结构示意图。图中，11-有害气体烟雾清除器，016-负极钨针圈。负极钨针圈由若干钨针组成。

[0127] 图11是所述有害气体烟雾清除器11的正极格栅圈015结构示意图。其中，11-清除烟雾发生器，015-正极格栅圈。

[0128] 实施例5

[0129] 图13本发明实施例5结构示意图(省略擦拭部件)。图中，10-环境平衡协调装置，011- 在之一钢化玻璃外的涂层，012-二级接地开关；013-支撑脚；11-有害气体烟雾清除器，015-正极栅格圈，016-负极钨针圈；12-负氧发生器，017-钨针，直流平直高压电为+30000V直流平直高压。由磁体发生器所制作的空气灭毒机，所述空气灭毒机包括磁体发生器、有害气体烟雾消除器；所述磁体发生器包括7层，第-层01，为第一二氧化硅-钢化玻璃(SiO_2-钢化玻璃)层，防止离子逸出，又做为整体支撑层；第二层02，为第一钛涂层，即将钛酸钡($BaTiO_3$)涂在SiO_2-钢化玻璃的内表面上，形成一层涂层；第三层03，为铝丝团层，所述

铝丝团层，外两层分别是铝丝框架层；所述两层铝丝框架层的内部分别是对称两层铝箔层；铝箔层分别附着在铝丝框架上，压紧形成凹凸不平的框架形状；所述对称两层铝箔层中间是铝丝层；所述铝丝层，铝丝纤维状，分5层，对称外两层为0.1mm纤维铝丝层，次内对称两层为0.01mm纤维铝丝层，次内对称两层中间为中心内层，是50nm纤维铝丝层；所述各层的铝丝立体空间不相交；第四层04，为高分子隔膜层，阻挡各粒径之间离子对流；第五层05，为铝板夹丝层，所述铝板夹丝层，共三层，外两侧层为铝板，中间层为铝丝，中间层铝丝为纤维状，0.1mm铝丝；第六层06，为第二钛涂层，第二钛涂层和第一钛涂层一样，将钛酸钡涂在第二二氧化硅-钢化玻璃层内侧上，形成一层涂层；第七层07，为第二二氧化硅-钢化玻璃层，第二二氧化硅-钢化玻璃层与第一二氧化硅-钢化玻璃层一样，既作为整体支撑层，又防止离子逸出；所述7层依次相连，四周用密封胶密封，然后抽真空；7层内以及7层之间为真空状态；所述第三次和第五层连接直流平直高压电正极；所述直流平直高压电指的是无波形变化(无波峰波谷)、高压、直流电；

[0130] 所述有害气体烟雾消除器安装所述磁体发生器上；所述有害气体烟雾消除器为圆筒状，含有吸气口、出气口，其中有害气体烟雾消除器内吸气口、出气口之间还含有由钨针组成的钨针圈和金属栅格；所述由钨针组成的钨针圈接负平直高压电；所述金属栅格接正平直高压电；所述钨针数为10个；所述钨针产生离子流，刺破病菌；通常，所述由钨针组成的钨针圈的功率大于所述金属栅格的功率，这样，有利于气体从吸气口流向出气口；所述钨针，针尖为圆锥形，其圆锥角为45°。所述二氧化硅-钢化玻璃(SiO2-钢化玻璃)层含SiO2 99.55％以上，厚度为4.6毫米。所述高分子隔膜为热塑性聚氨酯弹性体橡胶(TPU)。所述密封胶为佛山市元通胶粘实业有限公司YT937电子硅酮胶。所述直流平直高压电为+30000V直流、无波形变化、高压电。所述正直流平直高压电为+30000V直流、无波形变化、高压电。所述负直 流平直高压电为-30000V直流、无波形变化、高压电。还含有环境平衡协调装置。所述环境平衡协调装置含有涂层、导电线、放电开关和放电针；所述涂层为铜箔，用通用导电硅胶粘贴在所述二氧化硅-钢化玻璃的外表面上；涂层通过导电线与放电开关相连；放电开关控制导电线与放电针是否接通；所述放电针为5根；

[0131] 空气湿度在80％-100％时(80％≤空气湿度＜100％)，调整可调放电开关，使导电线连接到1根钨针上；

[0132] 空气湿度在60％-80％时(60％≤空气湿度＜80％)，调整可调放电开关，使导电线连接到2根钨针上；

[0133] 空气湿度在45％-60％时(45％≤空气湿度＜60％)，调整可调放电开关，使导电线连接到3根钨针上；

[0134] 空气湿度45％以下时(空气湿度＜45％)，调整可调放电开关，使导电线连接到4根钨针上；

[0135] 五针，很少用，空气湿度45％以下(空气湿度＜45％)，为舒适保险起见，调整可调放电开关，使导电线连接到5根钨针上。

[0136] 还含有擦拭部件。所述擦拭部件含有安装管020、026、擦拭套管024，螺旋擦件022，储尘盒029；螺旋擦件022安装在擦拭套管024中，螺旋擦件022在二氧化硅-钢化玻璃或者二氧化硅钢化玻璃上的铝箔涂层025上擦拭、滚动，擦拭得到的灰尘经过螺旋擦件022的螺旋结构“流动”、挤压汇集在下面的储尘盒029中，储尘盒029可以抽出，不定期拿去倾倒或清

洗;擦拭套管的轴021通过牵引带023、027连接在电机上经过电机的带动转动;电机由电源供电。所述电机为直流减速电机GM12-N20。所述电机经控制可以控制:1)正反转(擦拭、回到原始位置);2)电机轴转动的距离长短(带动螺旋擦件在玻璃上行进的距离);3)多长时间转一次(擦拭的频率)。

[0137] 所述的空气灭毒机(磁体发生器+有害气体烟雾消除器),工作时,磁体发生器吸引吸附如车间、医院、工厂、大气等等空气中的固体粉尘,有害气体烟雾消除器吸收气体清除(刺破和/或分解)气体中的有害烟雾,这样,(共同作用),既降低了有害气体烟雾消除器的工作难度(部分固体粉尘被磁体发生器吸附而不被吸收进有害气体烟雾消除器,有害气体烟雾消除器不用经常清洗或换),又提高了有害气体烟雾消除器的工作效率(部分固体粉尘被磁体发生器吸附,有害气体烟雾消除器专心"对付"有害气体中有毒烟雾、细菌等)。开启本发明,所述有害气体烟雾消除器可以产生极速离子束,能透射空气中的细菌病毒,使其破膜、破壁达到高效杀灭;不但能杀灭空气中的白色葡萄球菌、大肠杆菌而且对空气中存在的非常顽固的金黄色葡萄球菌、粘质沙雷氏菌等均有超强的杀灭效果,除菌能力可以达到医疗级标准,可广泛用于无菌实验室、医院、手术室、会议室、养老院、学校等使用。

[0138] 为证明本发明可以灭杀空气中的有害细菌,本发明做空气消毒试验。空气消毒(空气自然菌)试验方法如下:

[0139] (1)(测试条件)培养基:普通营养琼脂培养基,采样器:六级筛孔空气撞击式采样器;试验舱容积30m^3,环境温度19℃-20℃,环境湿度65%-70%RH.

[0140] (2)(步骤)试验方法:1)将试验用器材一次性放入试验空间内,关闭门窗,用六级筛孔空气撞击式采样器采样,作为试验前样本(阳性对照);

[0141] 2)开启本发明,运行1小时后,关闭本发明,用六级筛孔空气撞击式采样器采样,作为试验后的试验样本;

[0142] 3)采样时,采样器置于室内中央1.0m高处;

[0143] 4)取未用的同批培养基2份,与试验采样的样本同时进行培养,作为阴性对照;

[0144] 5)试验重复3次,计算出每次的除菌率:消亡率(除菌率)K(%)=(V0-Vt)/V0x100;(V_0为试验前空气含菌量,Vt为试验后空气含菌量。结果如下:

[0145]

试验菌种	作用时间（小时）	试验编号	试验前菌落数 V_0(cfu/m^3)	试验后菌落数 Vt(cfu/m^3)	消亡率 K (%)
空气自然菌	1	1	$9.96x10^3$	$1.70x10^2$	98.29
		2	$8.37x10^3$	$2.26x10^2$	97.30
		3	$8.98x10^3$	$1.27x10^2$	98.59

[0146] 当二氧化硅-钢化玻璃和/或二氧化硅钢化玻璃上的铝箔涂层025表面比较脏的时候,开启所述电机电源,电机转动,通过牵引带023、027带动所述擦拭套管的轴在所述二氧化硅-钢化玻璃和/或二氧化硅钢化玻璃上的铝箔涂层025表面滑动,所述螺旋擦件022安装在擦拭套管024中,螺旋擦件022在二氧化硅-钢化玻璃和/或二氧化硅钢化玻璃上的铝箔涂

层025表面上(刮)滚动(擦拭),擦拭得到的灰尘经过螺旋擦件022的螺旋结构流动、挤压汇集在下面的储尘盒029中,抽出储尘盒029去清洗或将储尘盒中的物质收集再利用。

[0147] 实施例6

[0148] 由磁体发生器所制作的空气灭毒机,所述空气灭毒机包括磁体发生器、有害气体烟雾消除器;所述磁体发生器包括7层,第一层01,为第一二氧化硅-钢化玻璃(SiO_2-钢化玻璃)层,防止离子逸出,又做为整体支撑层;第二层02,为第一钛涂层,即将钛酸钡($BaTiO_3$)涂在SiO_2-钢化玻璃的内表面上,形成一层涂层;第三层03,为铝丝团层,所述铝丝团层,外两层分别是铝丝框架层;所述两层铝丝框架层的内部分别是对称两层铝箔层;铝箔层分别附着在铝丝框架上,压紧形成凹凸不平的框架形状;所述对称两层铝箔层中间是铝丝层;所述铝丝层,铝丝纤维状,分5层,对称外两层为0.1mm纤维铝丝层,次内对称两层为0.01mm纤维铝丝层,次内对称两层中间为中心内层,是50nm纤维铝丝层;所述各层的铝丝立体空间不相交;第四层04,为高分子隔膜层,阻挡各粒径之间离子对流;第五层05,为铝板夹丝层,所述铝板夹丝层,共三层,外两侧层为铝板,中间层为铝丝,中间层铝丝为纤维状,0.1mm铝丝;第六层06,为第二钛涂层,第二钛涂层和第一钛涂层一样,将钛酸钡涂在第二二氧化硅-钢化玻璃层内侧上,形成一层涂层;第七层07,为第二二氧化硅-钢化玻璃层,第二二氧化硅-钢化玻璃层与第一二氧化硅-钢化玻璃层一样,既作为整体支撑层,又防止离子逸出;所述7层依次相连,四周用密封胶密封,然后抽真空;7层内以及7层之间为真空状态;所述第三次和第五层连接直流平直高压电正极;所述直流平直高压电指的是无波形变化(无波峰波谷)、高压、直流电;所述有害气体烟雾消除器安装所述磁体发生器上;所述有害气体烟雾消除器为圆筒状,含有吸气口、出气口,其中有害气体烟雾消除器内吸气口、出气口之间还含有由钨针组成的钨针圈和金属栅格;所述由钨针组成的钨针圈接负平直高压电;所述金属栅格接正平直高压电;所述钨针产生离子流,刺破病菌;通常,所述由钨针组成的钨针圈的功率大于所述金属栅格的功率,这样,有利于气体从吸气口流向出气口;所述钨针,针尖为圆锥形,其圆锥角为45°;所述钨针数为10个。所述二氧化硅-钢化玻璃(SiO_2-钢化玻璃)层含$SiO_2$99.55%以上,厚度为4.6毫米。所述高分子隔膜为热塑性聚氨酯弹性体橡胶(TPU),厚度2mm。所述密封胶为佛山市元通胶粘实业有限公司YT937电子硅酮胶。所述直流平直高压电为+30000V直流、无波形变化、高压电。所述正直流平直高压电为+30000V直流、无波形变化、高压电。所述负直流平直高压电为-30000V直流、无波形变化、高压电。还含有环境平衡协调装置。所述环境平衡协调装置含有涂层、导电线、放电开关和放电针;所述涂层为 铜箔,用通用导电硅胶粘贴在所述二氧化硅-钢化玻璃的外表面上;涂层通过导电线与放电开关相连;放电开关控制导电线与放电针是否接通;所述放电针为5根;空气湿度在80%-100%时(80%≤空气湿度<100%),调整可调放电开关,使导电线连接到1根钨针上;空气湿度在60%-80%时(60%≤空气湿度<80%),调整可调放电开关,使导电线连接到2根钨针上;空气湿度在45%-60%时(45%≤空气湿度<60%),调整可调放电开关,使导电线连接到3根钨针上;空气湿度在45%以下时(空气湿度<45%),调整可调放电开关,使导电线连接到4根钨针上;五针,很少用,空气湿度45%以下(空气湿度<45%),为舒适保险起见,调整可调放电开关,使导电线连接到5根钨针上。还含有擦拭部件。所述擦拭部件含有安装管020、026、擦拭套管024,螺旋擦件022,储尘盒029;螺旋擦件022安装在擦拭套管024中,螺旋擦件022在二氧化硅-钢化玻璃或者二氧化硅钢化玻璃上的铝箔涂层025上擦拭、滚动,擦

拭得到的灰尘经过螺旋擦件022的螺旋结构“流动”、挤压汇集在下面的储尘盒029中，储尘盒029可以抽出，不定期拿去倾倒或清洗；擦拭套管的轴021通过牵引带023、027连接在电机上经过电机的带动转动；电机由电源供电。所述电机为直流减速电机GM12-N20。在北京(在北方)使用本发明。由于本发明在北京(在北方)使用，空气通常较干燥，调整可调放电开关，使导电线连接到4根钨针上。(常调)

[0149] 所述的空气灭毒机(磁体发生器+有害气体烟雾消除器)，工作时，磁体发生器吸引吸附如车间、医院、工厂、大气等等空气中的固体粉尘，有害气体烟雾消除器吸收气体清除(刺破和/或分解)气体中的有害烟雾，这样，(共同作用)，既降低了有害气体烟雾消除器的工作难度(部分固体粉尘被磁体发生器吸附而不被吸收进有害气体烟雾消除器，有害气体烟雾消除器不用经常清洗或换)，又提高了有害气体烟雾消除器的工作效率(部分固体粉尘被磁体发生器吸附，有害气体烟雾消除器专心“对付”有害气体中有毒烟雾、细菌等)。有毒细菌，适用于医院以及容易产生细菌的工厂等。

[0150] 开启本发明，所述磁体发生器可以吸附固体颗粒，所述有害气体烟雾消除器可以产生极速离子束，能透射空气中的细菌病毒，使其破膜、破壁达到高效杀灭。

[0151] 为验证该空气灭毒机的空气净化能力，本发明做空气净化试验如下：

[0152] 试验一：净化30m^{3}空间，本发明只需要1小时。现有技术一些净化器净化(99.9％)空间10m^{3}需要24小时。有的净化器30m^{3}空间根本就净化不了(99.9％)。这样的量级，基本算是一 个技术门槛(关卡)。

[0153] 试验二：清除空气中的香烟。测试之前，吸烟，在本发明附近喷吐，本发明附近用赛纳威手持式PM2.5/10专业气体检测仪测得PM2.5大约在425左右，开启本发明，几分钟后，再用所述赛纳威手持式PM2.5/10专业气体检测仪测得pm2.5急剧降低，从425、……、10降到3、2，几乎测不出来，清除效率高。

[0154] 试验三：旧摩托车尾气净化。加大二手摩托车油门，黑烟，空气中有汽油味，松开油门，摩托车依然在着车，开启本发明，十几分钟后，空间空气浓度(颜色)明显好转，汽油味减小。

[0155] 当二氧化硅-钢化玻璃和/或二氧化硅钢化玻璃上的铝箔涂层025表面比较脏的时候，开启所述电机电源，电机转动，通过牵引带023、027带动所述擦拭套管的轴在所述二氧化硅-钢化玻璃和/或二氧化硅钢化玻璃上的铝箔涂层025表面滑动，所述螺旋擦件022安装在擦拭套管024中，螺旋擦件022在二氧化硅-钢化玻璃和/或二氧化硅钢化玻璃上的铝箔涂层025表面上(刮)滚动(擦拭)，擦拭得到的灰尘经过螺旋擦件022的螺旋结构流动、挤压汇集在下面的储尘盒029中，抽出储尘盒029去清洗或将储尘盒中的物质收集再利用。

[0156] (四)由磁体发生器所制作的带负氧发生器的空气灭毒机

[0157] 图12是由所述磁体发生器所制作的空气灭毒机+负氧发生器结构示意图。其中，09-直流平直高压电源；10-环境平衡协调装置，011-在之一钢化玻璃外的涂层，012-二级接地开关；013-支撑脚；11-有害气体烟雾清除器，015-正极栅格圈，016-负极钨针圈；12-负氧发生器，017-钨针。所述钨针017为针尖为45°的钨针，发明人发现45°的钨针有利于负氧离子的产生(逸出)。

[0158] 实施例7

[0159] 由磁体发生器所制作的带负氧发生器的空气灭毒机，所述空气灭毒机包括磁体发

生器、有害气体烟雾消除器、负氧发生器；所述磁体发生器包括7层，第一层01，为第一二氧化硅-钢化玻璃(SiO_2-钢化玻璃)层，防止离子逸出，又做为整体支撑层；第二层02，为第一钛涂层，即将钛酸钡($BaTiO_3$)涂在SiO_2-钢化玻璃的内表面上，形成一层涂层；将钛酸钡涂在SiO_2-钢化玻璃上效果最好，但是，限于目前工艺生产技术能力所限，工艺成本太高。为了降低工艺技术难度，减小生产制作价格成本，本发明为了将钛酸钡涂在SiO_2-钢化玻璃上，形成一层涂层，这里提供一种便宜工艺，也可实行：将钛酸钡和粘结剂混合在一起然后涂在SiO_2-钢化玻璃上。即采用钛酸钡+粘结剂的方法将钛酸钡涂在SiO_2-钢化玻璃上，所述钛酸钡和粘结剂的成分和比例如下(柠檬酸、滑石粉、其他作为粘结剂，其中，其他为水和caco3粉末。)柠檬酸：钛酸钡：滑石粉：其他(水、caco3粉末)＝73％：(5-15％)：1.8％：(20.2-10.2)，其中，其他＝水、caco3粉末，根据粘结剂稀稠来加水或者碳酸钙粉末。试验检测，效果也能达到吸附约1kg书籍的吸附能力。第三层03，为铝丝团层，所述铝丝团层，外两层分别是铝丝框架层；所述两层铝丝框架层的内部分别是对称两层铝箔层；铝箔层分别附着在铝丝框架上，压紧形成凹凸不平的框架形状；所述对称两层铝箔层中间是铝丝层；所述铝丝层，铝丝纤维状，分5层，对称外两层为0.1mm纤维铝丝层，次内对称两层为0.01mm纤维铝丝层，次内对称两层中间为中心内层，是50nm纤维铝丝层；所述各层的铝丝立体空间不相交；第四层04，为高分子隔膜层，阻挡各粒径之间离子对流；第五层05，为铝板夹丝层，所述铝板夹丝层，共三层，外两侧层为铝板，中间层为铝丝，中间层铝丝为纤维状，0.1mm铝丝；第六层06，为第二钛涂层，第二钛涂层和第一钛涂层一样，将钛酸钡涂在第二二氧化硅-钢化玻璃层内侧上，形成一层涂层；第七层07，为第二二氧化硅-钢化玻璃层，第二二氧化硅-钢化玻璃层与第一二氧化硅-钢化玻璃层一样，既作为整体支撑层，又防止离子逸出；所述7层依次相连，四周用密封胶密封，然后抽真空；7层内以及7层之间为真空状态；所述第三次和第五层连接直流平直高压电正极；所述直流平直高压电指的是无波形变化(无波峰波谷)、高压、直流电；所述有害气体烟雾消除器、负氧发生器均安装在所述磁体发生器上；所述有害气体烟雾消除器为圆筒状，含有吸气口、出气口，其中有害气体烟雾消除器内吸气口、出气口之间还含有由钨针组成的钨针圈和金属栅格；所述由钨针组成的钨针圈接负平直高压电；所述金属栅格接正平直高压电；所述钨针产生离子流，刺破病菌；通常，所述由钨针组成的钨针圈的功率大于所述金属栅格的功率，这样，有利于气体从吸气口流向出气口；所述钨针，针尖为圆锥形，其圆锥角为45°；所述钨针数为10个；所述负氧离子发生器为圆筒状，含有吸气口、出气口；其中所述负氧离子发生器内吸气口和出气口之间还含有由钨针组成的钨针圈接负平直高压电，产生负氧离子；所述钨针数为10个；所述负氧离子与空气中的固体微细颗粒结合带电，有助于所述磁体发生器吸附该固体微细颗粒。所述二氧化硅-钢化玻璃(SiO_2- 钢化玻璃)层含$SiO_2$99.55％以上，厚度为4.6毫米。所述高分子隔膜为热塑性聚氨酯弹性体橡胶(TPU)。所述密封胶为佛山市顺德区金天胶业有限公司美能达801电子电器硅酮胶。所述直流平直高压电为+30000V直流、无波形变化、高压电。所述正直流平直高压电为+30000V直流、无波形变化、高压电。所述负直流平直高压电为-30000V直流、无波形变化、高压电。

[0160] 还含有环境平衡协调装置。所述环境平衡协调装置含有涂层、导电线、放电开关和放电针；所述涂层为铜箔，用通用导电硅胶粘贴在所述二氧化硅-钢化玻璃的外表面上；涂层通过导电线与放电开关相连；放电开关控制导电线与放电针是否接通；所述放电针为5

根；

[0161] 空气湿度在80%-100%时(80%≤空气湿度＜100%)，调整可调放电开关，使导电线连接到1根钨针上；

[0162] 空气湿度在60%-80%时(60%≤空气湿度＜80%)，调整可调放电开关，使导电线连接到2根钨针上；

[0163] 空气湿度在45%-60%时(45%≤空气湿度＜60%)，调整可调放电开关，使导电线连接到3根钨针上；

[0164] 空气湿度45%以下时(空气湿度＜45%)，调整可调放电开关，使导电线连接到4根钨针上；

[0165] 五针，很少用，空气湿度45%以下(空气湿度＜45%)，为舒适保险起见，调整可调放电开关，使导电线连接到5根钨针上。

[0166] 所述擦拭部件为汽车雨刮机构+集尘筒。

[0167] 所述空气灭毒机，工作时，磁体发生器(先)吸引吸附如车间、医院、工厂、大气等等)空气中的固体粉尘，有害气体烟雾消除器既降低了工作难度，又专心“对付”有害气体中有毒烟雾、细菌等，同时，其负氧发生器，设计的使得其可以发生(产生)亿级(1个100000000为单位)的负氧，能降解中和空气中的有害气体，调节人体生理机能、消除疲劳、改善睡眠、预防呼吸道疾病、改善心脑血管疾病、降血压。使工人清醒、头脑灵活，大大提高工厂车间工作效率，提高工厂盈利。

[0168] 本发明中的磁体发生器、有害气体烟雾消除器、负氧离子发生器既可以单独工作，又相辅相成工作——所述磁体发生器吸附了相对大颗粒的固体颗粒(粉尘、树叶、棉絮、柳絮、纸张等)，这为后面有害气体烟雾消除器创造了相对良好的工作条件——有害气体烟雾消除器清除空气中的有害细菌；前面2步启动后(当然，是同步开机)，第3步(前面的空气都干净 了后，负氧离子发生器产生)负氧离子才可以(方便)更纯洁(纯净)给比如工人们呼吸，使他们头脑更清醒(负氧离子功能……)。同时，第3步负氧离子发生器产生的负氧离子带电，这些负氧离子和空气中的微细颗粒结合，使这些固体微细颗粒也带电，这样，又方便所述磁力发生器/固体颗粒吸附装置吸附固体微细颗粒，更有利于空间的空气净化；形成循环工作。

[0169] 效果试验：清晨，刚上班时，用扫帚在20平米房间左右快速来回扫地几次，太阳光底下可以清晰看见灰尘颗粒在空气中漂浮、滚动；在房间用赛纳威手持式PM2.5/10专业气体检测仪测得PM2.5大约在280左右，人能明显感觉到呛人，开启本发明，15分钟后，再用所述赛纳威手持式PM2.5/10专业气体检测仪测得PM2.5急剧降低，从280一路下降到10，几乎看不到灰尘；人也感觉不到灰尘呛人。

[0170] 当二氧化硅-钢化玻璃和/或二氧化硅钢化玻璃上的铝箔涂层025表面比较脏的时候，开启汽车雨刮机构+集尘筒，收集所得灰尘等再利用。

[0171] 实施例8

[0172] 由磁体发生器所制作的带负氧发生器的空气灭毒机，所述空气灭毒机包括磁体发生器、有害气体烟雾消除器、负氧发生器；

[0173] 所述磁体发生器包括7层，第一层01，为第一二氧化硅-钢化玻璃(SiO_2-钢化玻璃)层，防止离子逸出，又做为整体支撑层；第二层02，为第一钛涂层，即将钛酸钡($BaTiO_3$)涂在

SiO_2-钢化玻璃的内表面上，形成一层涂层；第三层03，为铝丝团层，所述铝丝团层，外两层分别是铝丝框架层；所述两层铝丝框架层的内部分别是对称两层铝箔层；铝箔层分别附着在铝丝框架上，压紧形成凹凸不平的框架形状；所述对称两层铝箔层中间是铝丝层；所述铝丝层，铝丝纤维状，分5层，对称外两层为0.1mm纤维铝丝层，次内对称两层为0.01mm纤维铝丝层，次内对称两层中间为中心内层，是50nm纤维铝丝层；所述各层的铝丝立体空间不相交；第四层04，为高分子隔膜层，阻挡各粒径之间离子对流；第五层05，为铝板夹丝层，所述铝板夹丝层，共三层，外两侧层为铝板，中间层为铝丝，中间层铝丝为纤维状，0.1mm铝丝；第六层06，为第二钛涂层，第二钛涂层和第一钛涂层一样，将钛酸钡涂在第二二氧化硅-钢化玻璃层内侧上，形成一层涂层；第七层07，为第二二氧化硅-钢化玻璃层，第二二氧化硅-钢化玻璃层与第一二氧化硅-钢化玻璃层一样，既作为整体支撑层，又防止离子逸出；所述7层依次相连，四周用密封胶密封，然后抽真空；7层内以及7层之间为真空状态；所述第三 次和第五层连接直流平直高压电正极；所述直流平直高压电指的是无波形变化(无波峰波谷)、高压、直流电；所述有害气体烟雾消除器、负氧发生器均安装在所述磁体发生器上；所述有害气体烟雾消除器为圆筒状，含有吸气口、出气口，其中有害气体烟雾消除器内吸气口、出气口之间还含有由钨针组成的钨针圈和金属栅格；所述由钨针组成的钨针圈接负平直高压电；所述金属栅格接正平直高压电；所述钨针产生离子流，刺破病菌；通常，所述由钨针组成的钨针圈的功率大于所述金属栅格的功率，这样，有利于气体从吸气口流向出气口；所述钨针，针尖为圆锥形，其圆锥角为45°；所述钨针数为10个；所述负氧离子发生器为圆筒状，含有吸气口、出气口；其中所述负氧离子发生器内吸气口和出气口之间还含有由钨针组成的钨针圈接负平直高压电，产生负氧离子；所述钨针数为10个；所述负氧离子与空气中的固体微细颗粒结合带电，有助于所述磁体发生器吸附该固体微细颗粒。所述二氧化硅-钢化玻璃(SiO_2-钢化玻璃)层含SiO2 99.55％以上，厚度为4.6毫米。所述高分子隔膜为热塑性聚氨酯弹性体橡胶(TPU)，厚度2mm。所述密封胶为佛山市元通胶粘实业有限公司YT937电子硅酮胶。所述直流平直高压电为+30000V直流、无波形变化、高压电。所述正直流平直高压电为+30000V直流、无波形变化、高压电。所述负直流平直高压电为-30000V直流、无波形变化、高压电。

[0174] 还含有擦拭部件。所述擦拭部件含有安装管020、026、擦拭套管024，螺旋擦件022，储尘盒029；螺旋擦件022安装在擦拭套管024中，螺旋擦件022在二氧化硅-钢化玻璃或者二氧化硅钢化玻璃上的铝箔涂层025上擦拭、滚动，擦拭得到的灰尘经过螺旋擦件022的螺旋结构“流动”、挤压汇集在下面的储尘盒029中，储尘盒029可以抽出，不定期拿去倾倒或清洗；擦拭套管的轴021通过牵引带023、027连接在电机上经过电机的带动转动；电机由电源供电。所述电机为直流减速电机GM12-N20。

[0175] 所述空气灭毒机，工作时，磁体发生器(先)吸引吸附如车间、医院、工厂、大气等等)空气中的固体粉尘，有害气体烟雾消除器既降低了工作难度，又专心“对付”有害气体中有毒烟雾、细菌等，同时，其负氧发生器，设计的使得其可以发生(产生)亿级(1个100000000为单位)的负氧，能降解中和空气中的有害气体，调节人体生理机能、消除疲劳、改善睡眠、预防呼吸道疾病、改善心脑血管疾病、降血压。使工人清醒、头脑灵活，大大提高工厂车间工作效率，提高工厂盈利。

[0176] 本发明中的磁体发生器、有害气体烟雾消除器、负氧离子发生器既可以单独工作，

又相辅相成工作——所述磁体发生器吸附了相对大颗粒的固体颗粒(粉尘、树叶、棉絮、柳絮、纸张等),这为后面有害气体烟雾消除器创造了相对良好的工作条件——有害气体烟雾消除器清除空气中的有害细菌;前面2步启动后(当然,是同步开机),第3步(前面的空气都干净了后,负氧离子发生器产生)负氧离子才可以(方便)更纯洁(纯净)给比如工人们呼吸,使他们头脑更清醒(负氧离子功能……)。同时,第3步负氧离子发生器产生的负氧离子带电,这些负氧离子和空气中的微细颗粒结合,使这些固体微细颗粒也带电,这样,又方便所述磁力发生器/固体颗粒吸附装置吸附固体微细颗粒,更有利于空间的空气净化;形成循环工作。

[0177] 为证明本发明可以对空气中的有毒病菌进行灭毒。本发明进行空气灭毒试验。空气灭毒(大肠杆菌、白色葡萄球菌、金黄色葡萄球菌、粘质沙雷氏菌)试验的方法如下:

[0178] 1、(测试条件)菌种:大肠杆菌、白色葡萄球菌、金黄色葡萄球菌、粘质沙雷氏菌;培养基:普通营养琼脂培养基,微生物气溶胶发生器:PLG2000;采样器:六级筛孔空气撞击式采样器;试验舱容积30m3,环境温度20℃-25℃,环境湿度50%-70%RH。

[0179] 2、(步骤)试验方法:

[0180] 1)取第4-7代37℃培养24小时的细菌斜面培养物,用10ml的培养肉汤反复吹洗,洗下菌苔,用无菌过滤棉过滤后,用营养肉汤稀释至适宜浓度,制成菌悬液;

[0181] 2)将试验用器材一次性分别放入两个气雾室,关闭门,开启高效过滤器净化,同时调节两个气雾室温度为20℃-25摄氏度,相对湿度为50%-70%。

[0182] 3)喷雾染菌:开启微生物气溶胶发生器,0.2MPa染菌15min-20min,喷雾染菌完毕后,风扇极细搅拌10min,然后静置15min;

[0183] 4)同时对试验组和对照组分别用六级筛孔空气撞击式采样器采样,作为试验前数据;

[0184] 5)试验组开启本发明,运行1小时后采样,对照组也在相应时间段采样;

[0185] 6)取未用的同批培养基2份,与试验采样的样本同时进行培养,作为阴性对照;

[0186] 5)试验重复3次,计算出每次的除菌率:

[0187] 自然消亡率N(%)=(V_0-Vt)/V_0x100;(V_0为对照组试验前空气含菌量,Vt为对照组试验后空气含菌量)。

[0188] 杀灭率K(%)=(V1-V2)/V_0x100;(V1为试验组试验前空气含菌量,V2为试验组试验 后空气含菌量)。结果如下:

[0189]

试验菌种	作用时间	试验编号	对照组			试验组		
			试验前菌落数 V_0(cfu/m^3)	试验后菌落数 Vt(cfu/m^3)	自然消亡率 N（%）	试验前菌落数 V1(cfu/m^3)	试验后菌落数 V2(cfu/m^3)	杀灭率 K(%)
大肠杆菌	1	1	$9.56x10^4$	$7.03x10^4$	26.46	$9.83x10^4$	53	99.93
		2	$8.90x10^4$	$6.28x10^4$	29.44	$8.80x10^4$	29	99.95
		3	$8.32x10^4$	$5.93x10^4$	28.73	$8.58x10^4$	24	99.96
白色葡萄球菌	1	1	$1.05x10^5$	$8.62x10^4$	17.90	$1.08x10^5$	82	99.91
		2	$1.16x10^5$	$9.72x10^4$	16.21	$1.20x10^5$	77	99.92
		3	$1.09x10^5$	$8.76x10^4$	19.63	$1.03x10^5$	65	99.92
金黄色葡萄球菌	1	1	$1.29x10^5$	$1.03x10^5$	20.16	$1.33x10^5$	71	99.93
		2	$1.22x10^5$	$9.52x10^4$	21.97	$1.19x10^5$	77	99.92
		3	$1.34x10^5$	$1.09x10^5$	18.66	$1.16x10^5$	94	99.90
粘质沙雷氏菌	1	1	$8.96x10^4$	$6.42x10^4$	28.35	$8.35x10^4$	35	99.94
		2	$8.28x10^4$	$6.06x10^4$	26.81	$7.68x10^4$	24	99.96
		3	$9.45x10^4$	$6.69x10^4$	29.21	$8.92x10^4$	29	99.95

[0190] 当二氧化硅-钢化玻璃表面比较脏的时候，开启所述电机电源，电机转动，通过牵引带023、027带动所述擦拭套管的轴在所述二氧化硅-钢化玻璃表面滑动，所述螺旋擦件022安装在擦拭套管024中，螺旋擦件022在二氧化硅-钢化玻璃表面上(刮)滚动(擦拭)，擦拭得到的灰尘经过螺旋擦件022的螺旋结构流动、挤压汇集在下面的储尘盒029中，抽出储尘盒(029)去清洗或将储尘盒中的物质收集再利用。

[0191] 实施例9

[0192] 图14本发明实施例9结构示意图(省略擦拭部件)。10-环境平衡协调装置，011-在之一钢化玻璃外的涂层，012-二级接地开关；013-支撑脚；11-有害气体烟雾清除器，015-正极栅格圈，016-负极钨针圈；12-负氧发生器，017-钨针，直流平直高压电为+30000V直流平直高压。

[0193] 由磁体发生器所制作的带负氧发生器的空气灭毒机，所述空气灭毒机包括磁体发生器、有害气体烟雾消除器、负氧发生器；所述磁体发生器包括7层，第一层01，为第一二氧化硅-钢化玻璃(SiO_2-钢化玻璃)层，防止离子逸出，又做为整体支撑层；第二层02，为第一钛涂层，即将钛酸钡($BaTiO_3$)涂在SiO_2-钢化玻璃的内表面上，形成一层涂层；第三层03，为铝丝团层，所述铝丝团层，外两层分别是铝丝框架层；所述两层铝丝框架层的内部分别是对称两层铝箔层；铝箔层分别附着在铝丝框架上，压紧形成凹凸不平的框架形状；所述对称两层铝箔层中间是铝丝层；所述铝丝层，铝丝纤维状，分5层，对称外两层为0.1mm纤维铝丝层，次内对称两层为0.01mm纤维铝丝层，次内对称两层中间为中心内层，是50nm纤维铝丝层；所述各层的铝丝立体空间不相交；第四层04，为高分子隔膜层，阻挡各粒径之间离子对流；第五层05，为铝板夹丝层，所述铝板夹丝层，共三层，外两侧层为铝板，中间层为铝丝，中间层铝丝为纤维状，0.1mm铝丝；第六层06，为第二钛涂层，第二钛涂层和第一钛涂层一样，将钛酸钡涂在第二二氧化硅-钢化玻璃层内侧上，形成一层涂层；第七层07，为第二二氧化硅-钢化玻璃层，第二二氧化硅-钢化玻璃层与第一二氧化硅-钢化玻璃层一样，既作为整体支撑层，又防止离子逸出；所述7层依次相连，四周用密封胶密封，然后抽真空；7层内以及7层之

间为真空状态;所述第三次和第五层连接直流平直高压电正极;所述直流平直高压电指的是无波形变化(无波峰波谷)、高压、直流电;所述有害气体烟雾消除器、负氧发生器均安装在所述磁体发生器上;所述有害气体烟雾消除器为圆筒状,含有吸气口、出气口,其中有害气体烟雾消除器内吸气口、出气口之间还含有由钨针组成的钨针圈和金属栅格;所述由钨针组成的钨针圈接负平直高压电;所述金属栅格接正平直高压电;所述钨针产生离子流,刺破病菌;通常,所述由钨针组成的钨针圈的功率大于所述金属栅格的功率,这样,有利于气体从吸气口流向出气口;所述钨针,针尖为圆锥形,其圆锥角为45°;所述钨针数为10个;所述负氧离子发生器为圆筒状,含有吸气口、出气口;其中所述负氧离子发生器内吸气口和出气口之间还含有由钨针组成的钨针圈接负平直高压电,产生负氧离子,所述钨针数为10个;所述负氧离子与空气中的固体微细颗粒结合,有助于所述磁体发生器吸附该固体微细颗粒。所述二氧化硅-钢化玻璃(SiO_2-钢化玻璃)层含$SiO_2$99.55%以上,厚度为4.6毫米。所述高分子隔膜为热塑性聚氨酯弹性体橡胶(TPU),厚度2mm。所述密封胶为佛山市元通胶粘实业有限公司YT937电子硅酮胶。所述直流平直高压电为+30000V直流、无波形变化、高压电。所述正直流平直高压电为+30000V直流、无波形变化、高压电。所述负直流平直高压电为-30000V直流、无波形变化、高压电。

[0194] 还含有环境平衡协调装置。所述环境平衡协调装置含有涂层、导电线、放电开关和放电针;所述涂层为铜箔,用通用导电硅胶粘贴在所述二氧化硅-钢化玻璃的外表面上;涂层通过导电线与放电开关相连;放电开关控制导电线与放电针是否接通;所述放电针为5根;

[0195] 空气湿度在80%-100%时(80%≤空气湿度<100%),调整可调放电开关,使导电线连接到1 根钨针上;

[0196] 空气湿度在60%-80%时(60%≤空气湿度<80%),调整可调放电开关,使导电线连接到2根钨针上;

[0197] 空气湿度在45%-60%时(45%≤空气湿度<60%),调整可调放电开关,使导电线连接到3根钨针上;

[0198] 空气湿度45%以下时(空气湿度<45%),调整可调放电开关,使导电线连接到4根钨针上;

[0199] 五针,很少用,空气湿度45%以下(空气湿度<45%),为舒适保险起见,调整可调放电开关,使导电线连接到5根钨针上。

[0200] 由于本发明在深圳使用(南方),空气多湿润多雨,空气湿度大,调整可调放电开关,使导电线连接到2根钨针上。(常调)

[0201] 还含有擦拭部件。

[0202] 所述擦拭部件含有安装管020、026、擦拭套管024,螺旋擦件022,储尘盒029;螺旋擦件022安装在擦拭套管024中,螺旋擦件022在二氧化硅-钢化玻璃或者二氧化硅钢化玻璃上的铝箔涂层025上擦拭、滚动,擦拭得到的灰尘经过螺旋擦件022的螺旋结构“流动”、挤压汇集在下面的储尘盒029中,储尘盒029可以抽出,不定期拿去倾倒或清洗;擦拭套管的轴021通过牵引带023、027连接在电机上经过电机的带动转动;电机由电源供电。所述电机为直流减速电机GM12-N20。

[0203] 所述空气灭毒机,工作时,磁体发生器(先)吸引吸附如车间、医院、工厂、大气等

等)空气中的固体粉尘,有害气体烟雾消除器既降低了工作难度,又专心“对付”有害气体中有毒烟雾、细菌等,同时,其负氧发生器,设计的使得其可以发生(产生)亿级(1个100000000为单位)的负氧,能降解中和空气中的有害气体,调节人体生理机能、消除疲劳、改善睡眠、预防呼吸道疾病、改善心脑血管疾病、降血压。使工人清醒、头脑灵活,大大提高工厂车间工作效率,提高工厂盈利。本发明中的磁体发生器、有害气体烟雾消除器、负氧离子发生器既可以单独工作,又相辅相成工作——所述磁体发生器吸附了相对大颗粒的固体颗粒(粉尘、树叶、棉絮、柳絮、纸张等),这为后面有害气体烟雾消除器创造了相对良好的工作条件——有害气体烟雾消除器清除空气中的有害细菌;前面2步启动后(当然,是同步开机),第3步(前面的空气都干净了后,负氧离子发生器产生)负氧离子才可以(方便)更纯洁(纯净) 给比如工人们呼吸,使他们头脑更清醒(负氧离子功能……)。同时,第3步负氧离子发生器产生的负氧离子带电,这些负氧离子和空气中的微细颗粒结合,使这些固体微细颗粒也带电,这样,又方便所述磁力发生器/固体颗粒吸附装置吸附固体微细颗粒,更有利于空间的空气净化;形成循环工作。

[0204] 为检测本发明所产生的负氧离子浓度,本发明用负离子测定仪进行测量,环境温度23℃,环境湿度52%RH,先检测空气中本底负离子浓度为小于$1.00x10^3$个/cm^3,开启本发明,待运行稳定后,在距离样机离子发生装置5cm处测试负离子浓度为$1.23x10^8$个/cm^3。

[0205] 与目前一些号称几千级负氧离子浓度相比,本发明可以产生亿级浓度负氧离子浓度。现有一些净化器净化(99.9%)10m^3需要24小时;本发明净化30m^3空间只需要1小时。有的净化器30m^3空间根本就净化不了(99.9%)。几千级到亿级,这是一个门槛(关卡),不是很容易的技术突破。本发明在原理和技术路径上就与现有技术不一样。就像同是行万里路一样,有人(传统)用走路,自行车、汽车、火车、飞机,原理和技术路径不一样。所以认为,本发明一个重大的开拓性发明。

[0206] 当二氧化硅-钢化玻璃和/或二氧化硅钢化玻璃上的铝箔涂层025表面比较脏的时候,开启所述电机电源,电机转动,通过牵引带023、027带动所述擦拭套管的轴在所述二氧化硅-钢化玻璃和/或二氧化硅钢化玻璃上的铝箔涂层025表面滑动,所述螺旋擦件022安装在擦拭套管024中,螺旋擦件022在二氧化硅-钢化玻璃和/或二氧化硅钢化玻璃上的铝箔涂层025表面上(刮)滚动(擦拭),擦拭得到的灰尘经过螺旋擦件022的螺旋结构流动、挤压汇集在下面的储尘盒029中,抽出储尘盒029去清洗或将储尘盒中的物质收集再利用。

[0207] (五)由磁体发生器所制作的空气灭毒机

[0208] 实施例10

[0209] 由磁体发生器所制作的空气灭毒机,该空气灭毒机含有磁体发生器和负氧发生器;所述磁体发生器包括7层,第一层01,为第一二氧化硅-钢化玻璃(SiO_2-钢化玻璃)层,防止离子逸出,又做为整体支撑层;第二层02,为第一钛涂层,即将钛酸钡($BaTiO_3$)涂在SiO_2-钢化玻璃的内表面上,形成一层涂层;第三层03,为铝丝团层,所述铝丝团层,外两层分别是铝丝框架层;所述两层铝丝框架层的内部分别是对称两层铝箔层;铝箔层分别附着在铝丝框架上,压紧形成凹凸不平的框架形状;所述对称两层铝箔层中间是铝丝层;所述铝丝层,铝丝纤维状,分5层,对称外两层为0.1mm纤维铝丝层,次内对称两层为0.01mm纤维铝丝层,次内对称两层中间为中心内层,是50nm纤维铝丝层;所述各层的铝丝立体空间不相交;第四层04,为高分子隔膜层,阻挡各粒径之间离子对流;第五层05,为铝板夹丝层,所述铝板夹丝

层，共三层，外两侧层为铝板，中间层为铝丝，中间层铝丝为纤维状，0.1mm铝丝；第六层06，为第二钛涂层，第二钛涂层和第一钛涂层一样，将钛酸钡涂在第二二氧化硅-钢化玻璃层内侧上，形成一层涂层；第七层07，为第二二氧化硅-钢化玻璃层，第二二氧化硅-钢化玻璃层与第一二氧化硅-钢化玻璃层一样，既作为整体支撑层，又防止离子逸出；所述7层依次相连，四周用密封胶密封，然后抽真空；7层内以及7层之间为真空状态；所述第三次和第五层连接直流平直高压电正极；所述直流平直高压电指的是无波形变化(无波峰波谷)、高压、直流电；所述二氧化硅-钢化玻璃(SiO_2-钢化玻璃)层含$SiO_2$99.55％以上，厚度为4.6毫米。所述高分子隔膜为热塑性聚氨酯弹性体橡胶(TPU)，厚度2mm。所述密封胶为佛山市元通胶粘实业有限公司YT937电子硅酮胶。所述直流平直高压电为+30000V直流、无波形变化、高压电。

[0210] 还含有擦拭部件。所述擦拭部件含有安装管020、026、擦拭套管024，螺旋擦件022，储尘盒029；螺旋擦件022安装在擦拭套管024中，螺旋擦件022在二氧化硅-钢化玻璃或者二氧化硅钢化玻璃上的铝箔涂层025上擦拭、滚动，擦拭得到的灰尘经过螺旋擦件022的螺旋结构“流动”、挤压汇集在下面的储尘盒029中，储尘盒029可以抽出，不定期拿去倾倒或清洗；擦拭套管的轴021通过牵引带023、027连接在电机上经过电机的带动转动；电机由电源供电。所述电机为直流减速电机GM12-N20。所述负氧发生器安装在所述磁体发生器上；所述负氧离子发生器为圆筒状，含有吸气口、出气口；其中所述负氧离子发生器内吸气口和出气口之间还含有由钨针组成的钨针圈接负平直高压电，产生负氧离子，所述钨针数为10个；所述负平直高压电为-30000V直流、无波形变化、高压电。所述负氧离子与空气中的固体微细颗粒结合，有助于所述磁体发生器吸附该固体微细颗粒。

[0211] 开启本空气灭毒机，磁体发生器吸附如车间、医院、工厂、大气等等空气中的固体粉尘，负氧发生器产生亿级负氧离子浓度，能降解中和空气中的有害气体，调节人体生理机能、消除疲劳、改善睡眠、预防呼吸道疾病、改善心脑血管疾病、降血压。使工人清醒、头脑灵活，大大提高工厂车间工作效率，提高工厂盈利；负氧离子发生器产生的负氧离子带电，这些负氧离子和空气中的微细颗粒结合，使这些固体微细颗粒也带电，这样，方便所述磁力发生器/固体颗粒吸附装置吸附固体微细颗粒，更有利于空间的空气净化。

[0212] 在粉尘缭绕的面粉粉尘车间，面积约22平米，开启本装置，半小时左右，固体粉尘浓度下降，可以见人，基本洁净，经先后擦拭部件擦拭刮下测试，净化后的面粉制粉车间粉尘浓度不超过5mg/m^3，由于本发明是吸附，没有排出室外的空气粉尘。(一般规定：面粉制粉车间粉尘浓度不得超过10mg/m^3，排出室外的空气粉尘浓度不得超过150mg/m^3。)收集下来的面粉可以利用。

[0213] 总之，本发明可以吸附多种物质。是一种开拓性的发明，使用市场前景巨大。本发明净化空气效率高，空间大；对空气中可能含有的白色葡萄球菌、空气自然菌、大肠杆菌、金黄色葡萄球菌、白色念珠菌、粘质沙雷氏菌等细菌具备灭杀能，可以广泛用于无菌实验室、医院、手术室、会议室、养老院、学校等；其负氧发生器产生亿级(1个100000000为单位)的负氧离子浓度，被誉为“空气中的维生素”，可以使生产工人等劳动者消除疲劳、调节人体生理机能、预防呼吸道疾病等等，有利于生产安全，大大提高工厂车间(医院、学校……)工作效率，提高盈利。同时，产生的负氧离子带电，这些负氧离子和空气中的微细颗粒结合，使这些固体微细颗粒也带电，这样，又方便所述磁力发生器/固体颗粒吸附装置吸附固体微细颗

粒，更有利于空间的空气净化；形成循环工作。本发明与现有技术相比，具有无风机，无滤网，无运动元件的主动吸附，良性回收性能、净化空气效率高，空间大；对空气中可能含有的白色葡萄球菌、空气自然菌、大肠杆菌、金黄色葡萄球菌、白色念珠菌、粘质沙雷氏菌等细菌具备灭杀能力；其负氧发生器产生亿级(1个100000000为单位)的负氧离子浓度；可消除人们疲劳、调节人体生理机能、预防呼吸道疾病等等，大大提高工作效率，提高盈利。同时，产生的负氧离子带电，这些负氧离子和空气中的微细颗粒结合，使这些固体微细颗粒也带电，这样，又方便所述磁力发生器/固体颗粒吸附装置吸附固体微细颗粒，更有利于空间的空气净化；形成循环工作等等诸多优点。

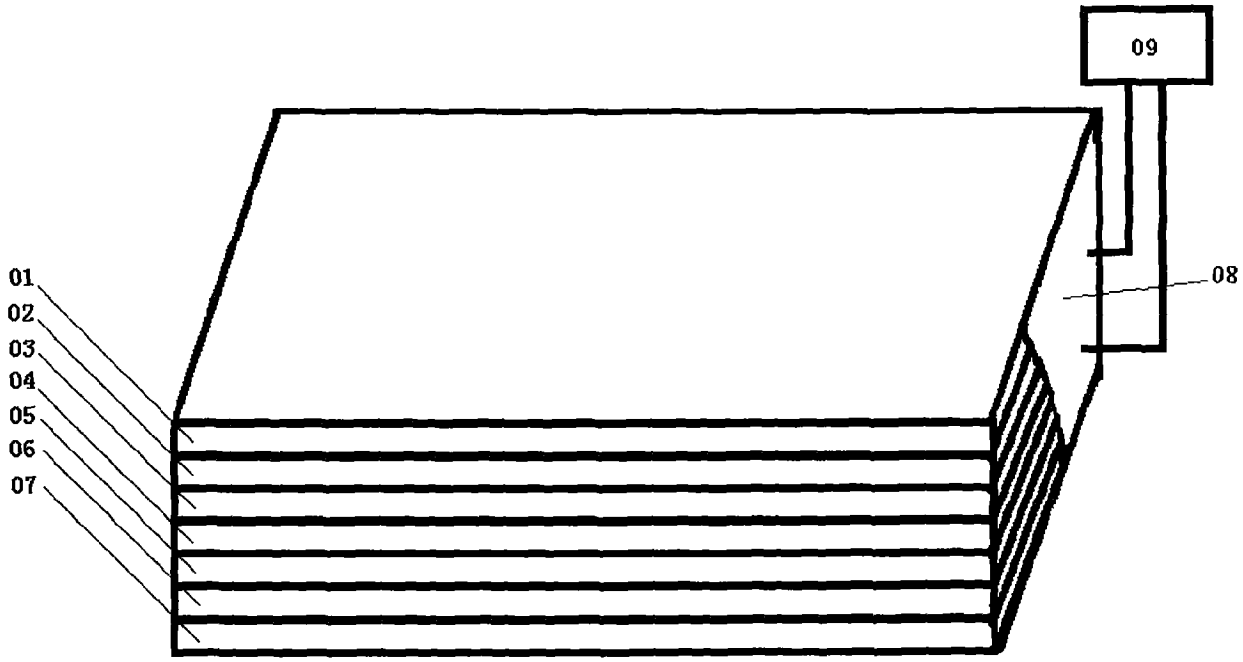

图1

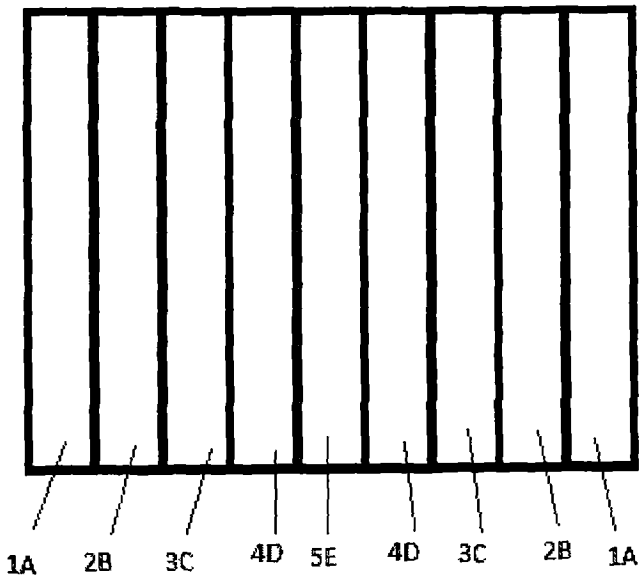

图2

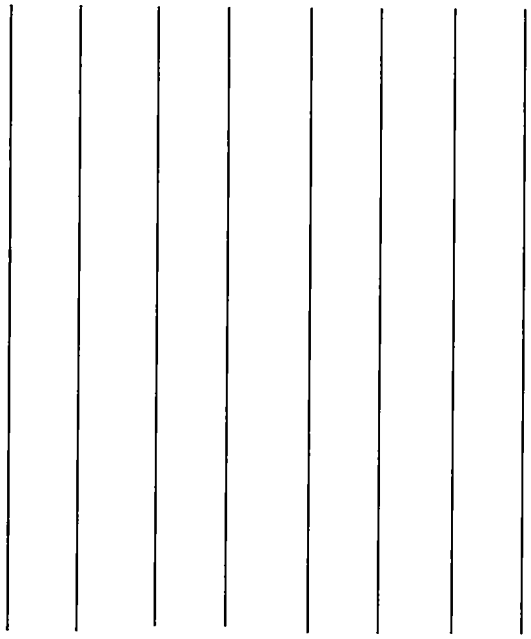

(a)

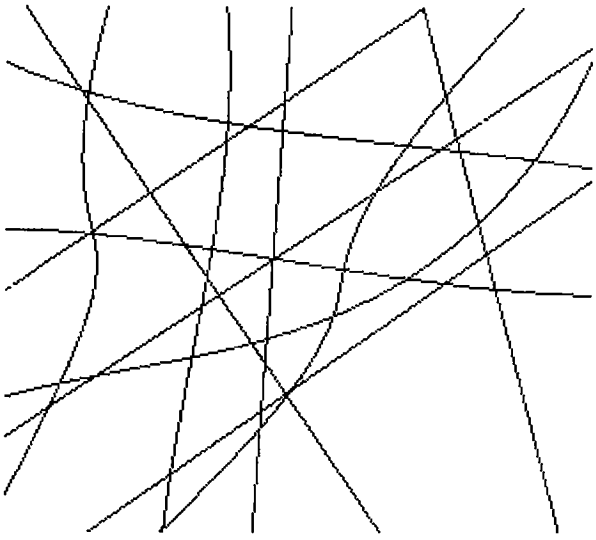

(b)

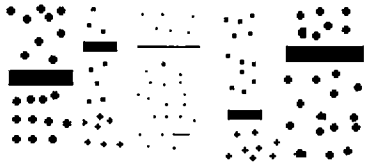

(c)

图3

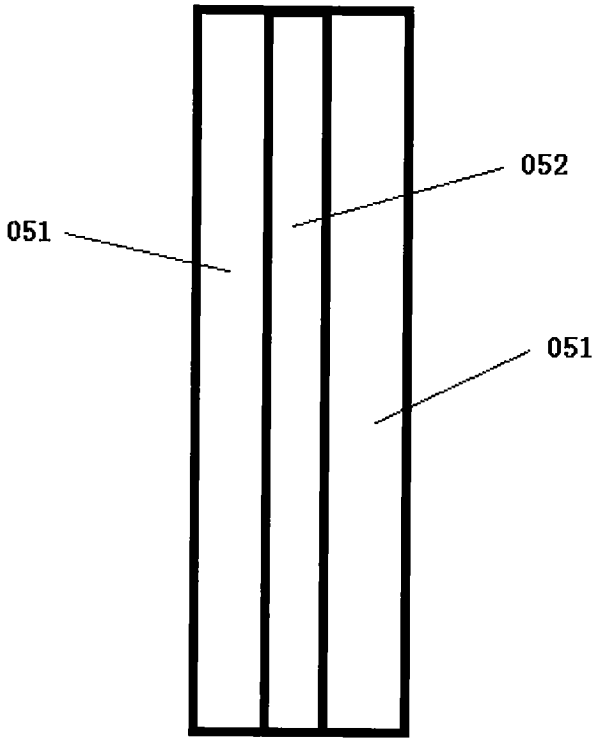

图4

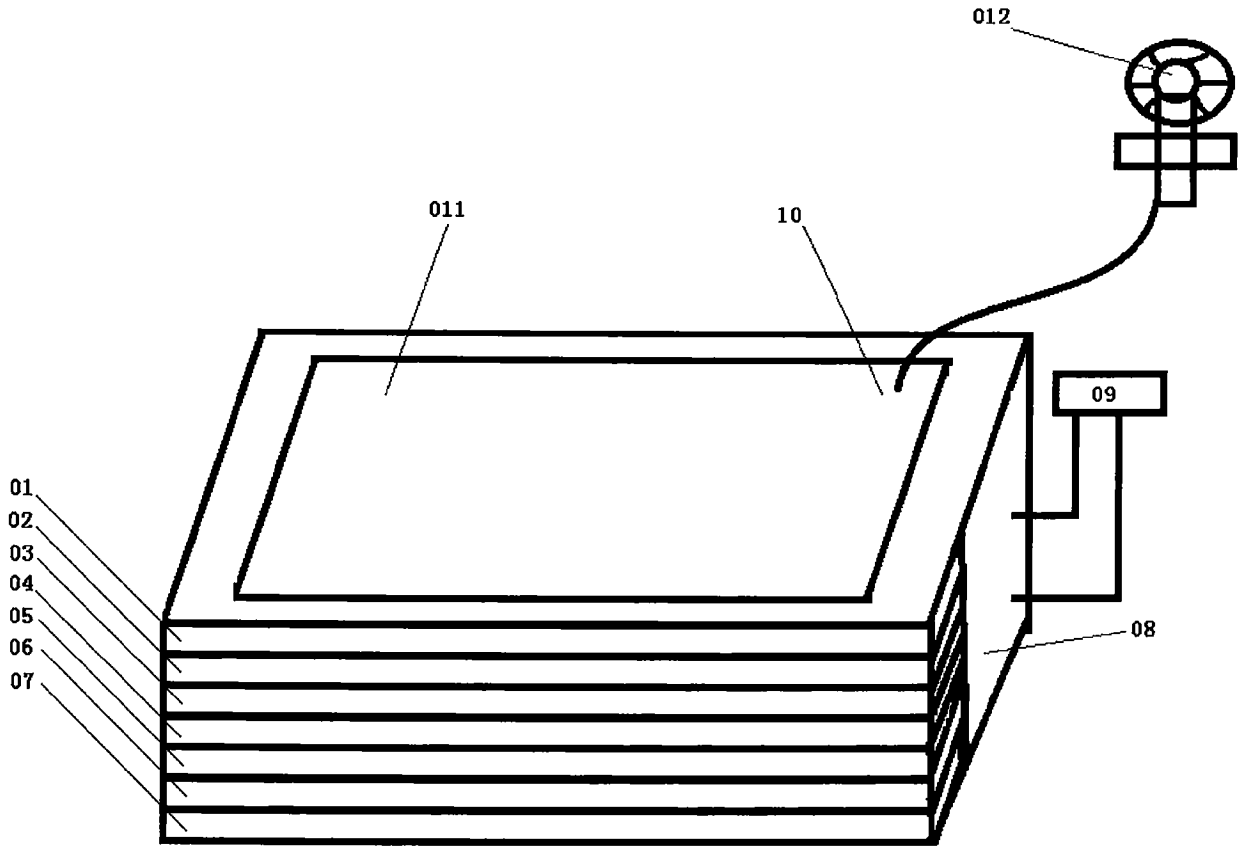

图5

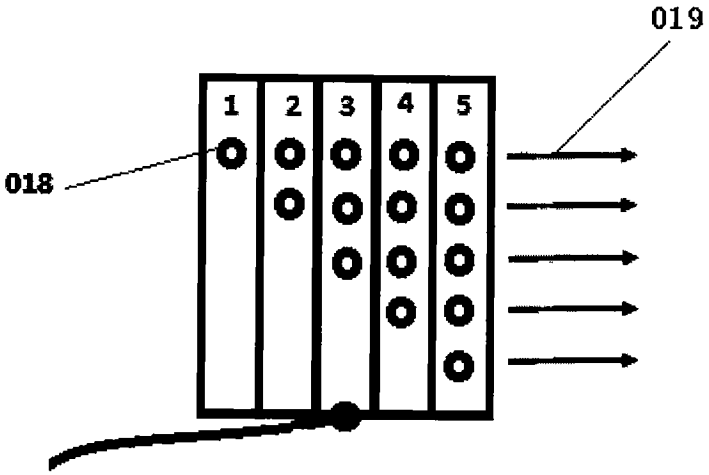

图6

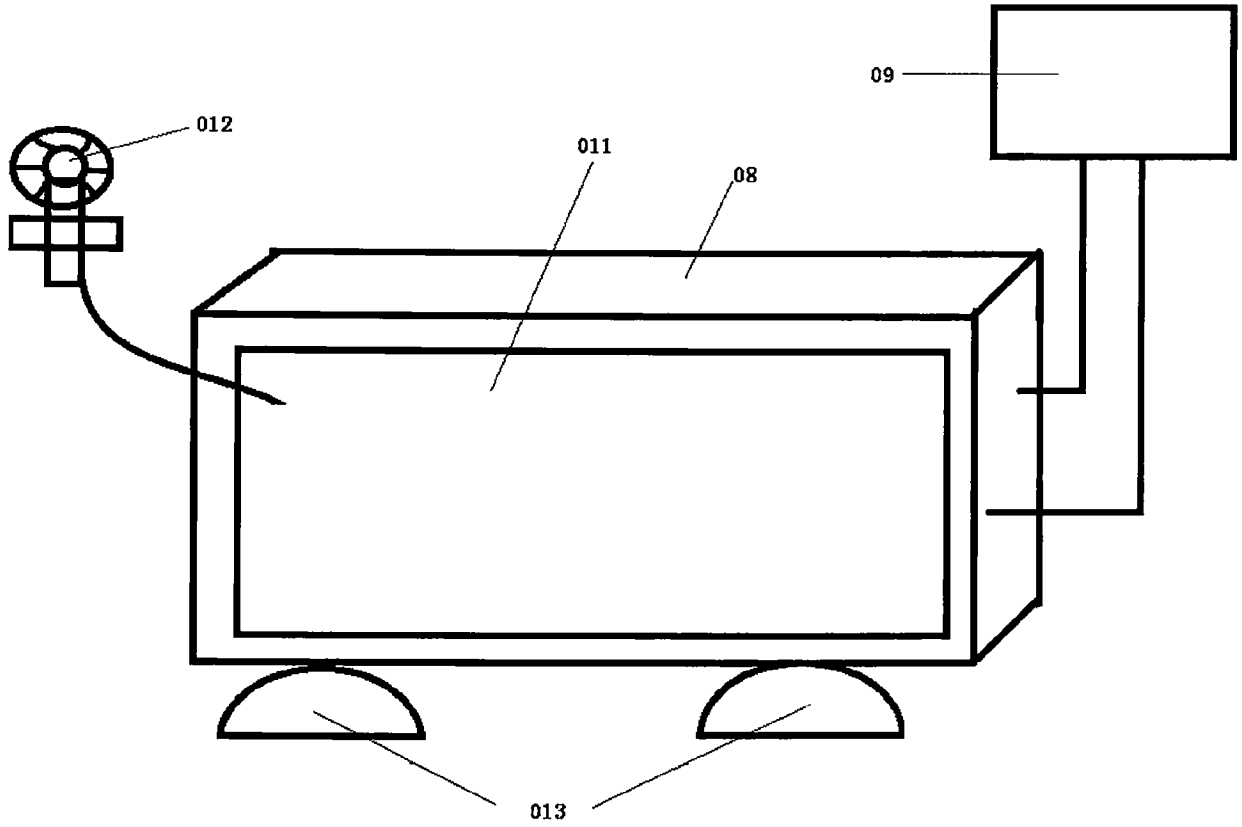

图7

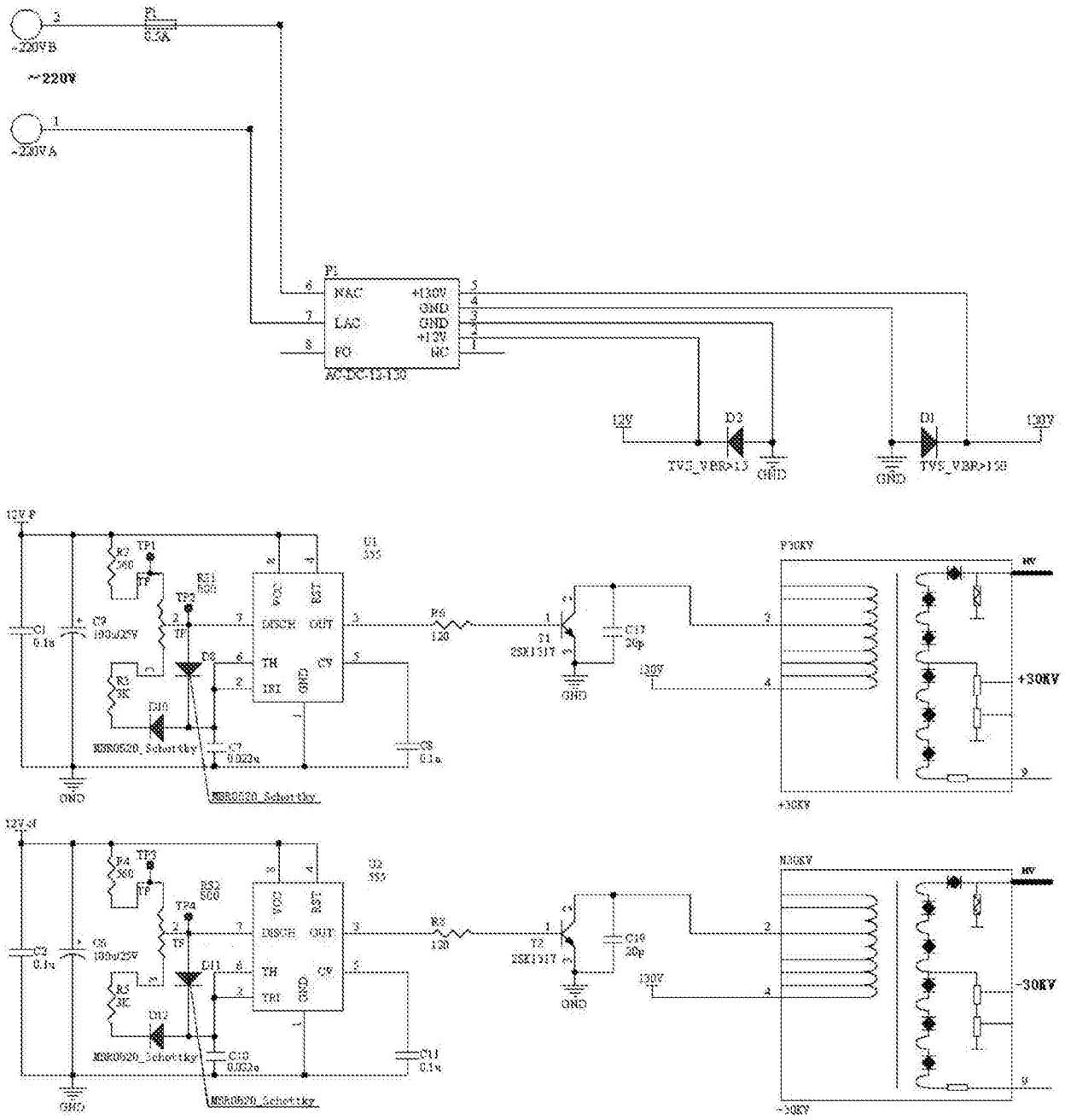
~220V
~220VB
~220VA
F1
0.3A
P1
NAC
LAC
FO
+130V
GND
GND
+12V
NC
AC-DC-12-130
12V
D2
TVS_VBR>15
GND
D1
TVS_VBR>150
130V
12V-P
U1
555
VCC
RST
DISCH
OUT
TH
CV
TRI
GND
R6
120
T1
2SK1317
C17
20p
P30KV
+30KV
MBR0520_Schottky
12V-N
U2
555
R8
120
T2
2SK1317
C19
20p
N30KV
-30KV

图8

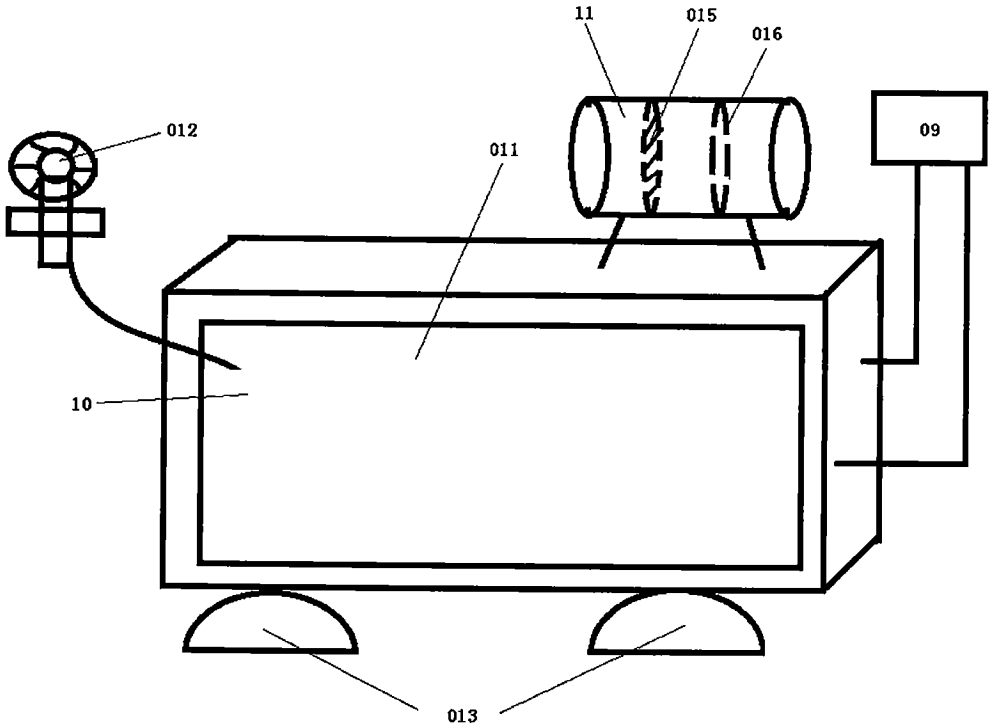

图9

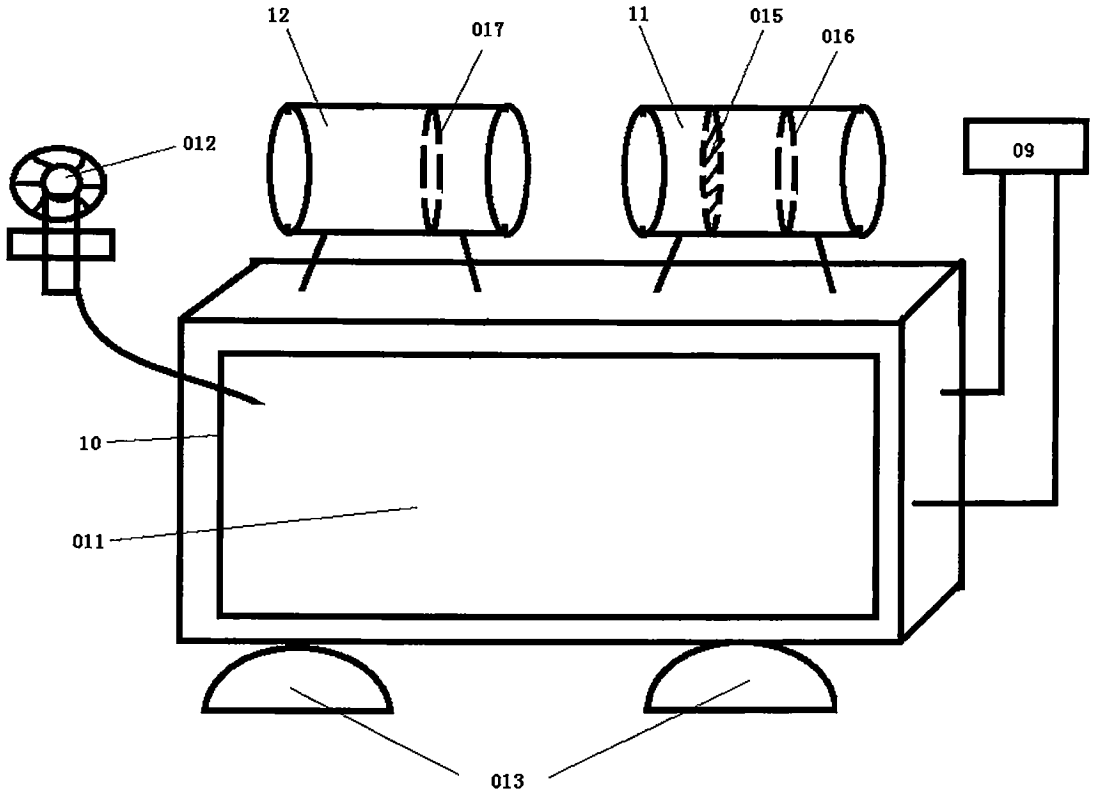

图10

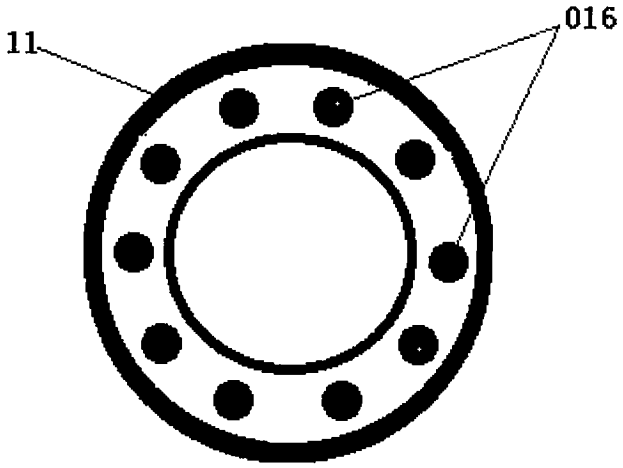

图11

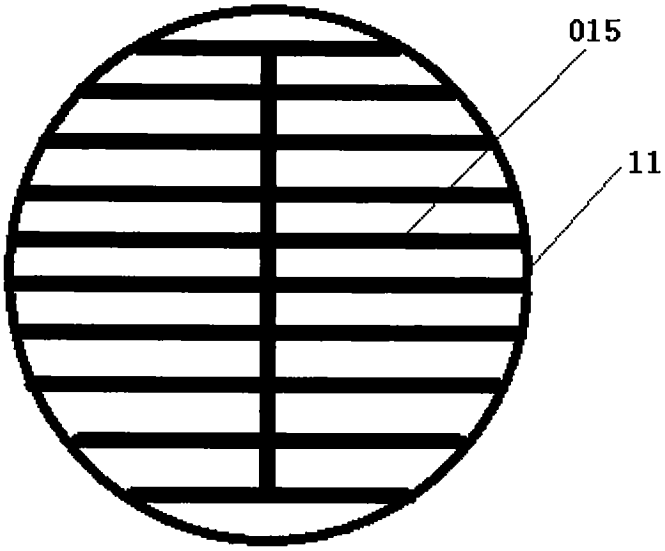

图12

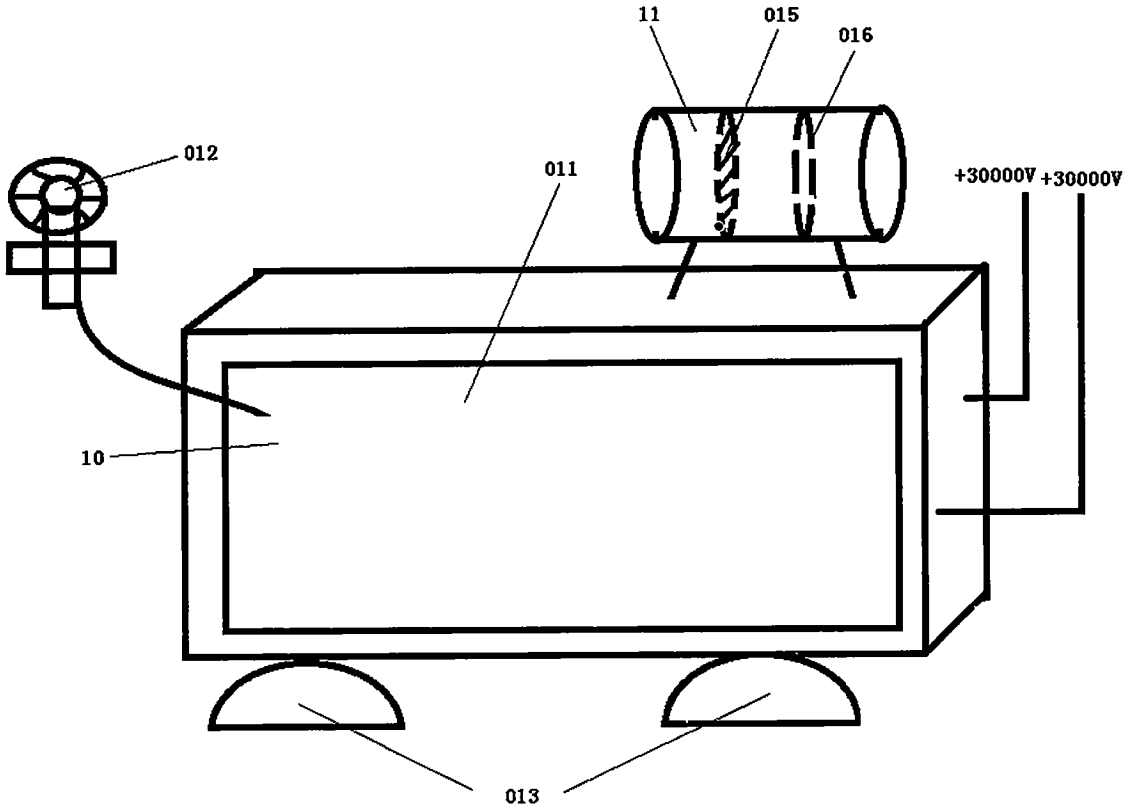
11
015
016
012
011
+30000V
+30000V
10
013

图13

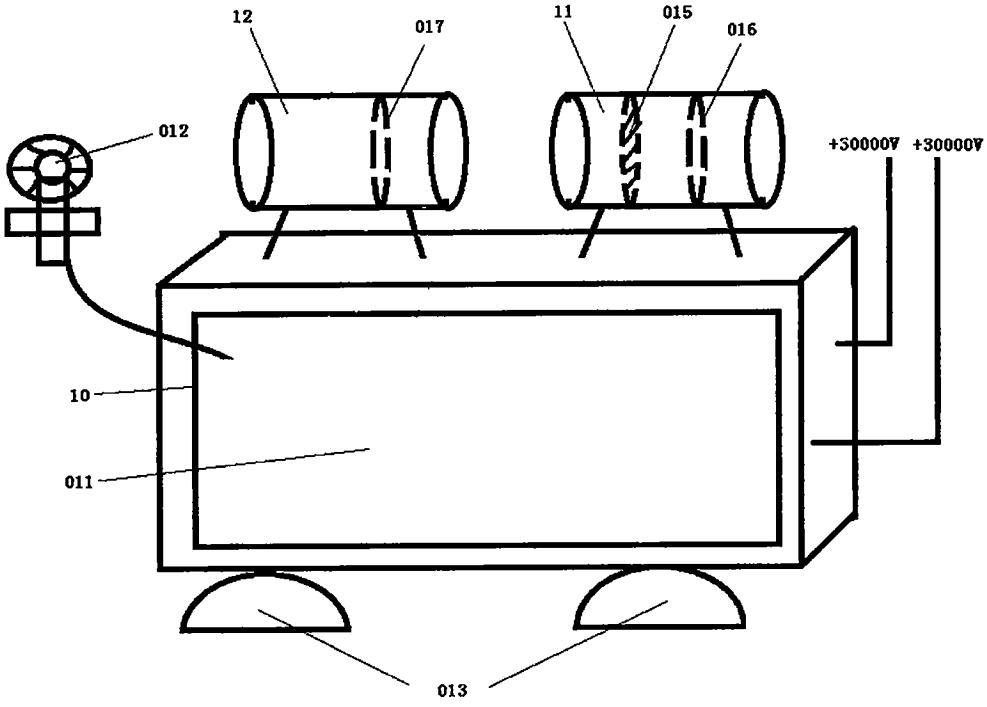
12
017
11
015
016
012
+30000V
+30000V
10
011
013

图14

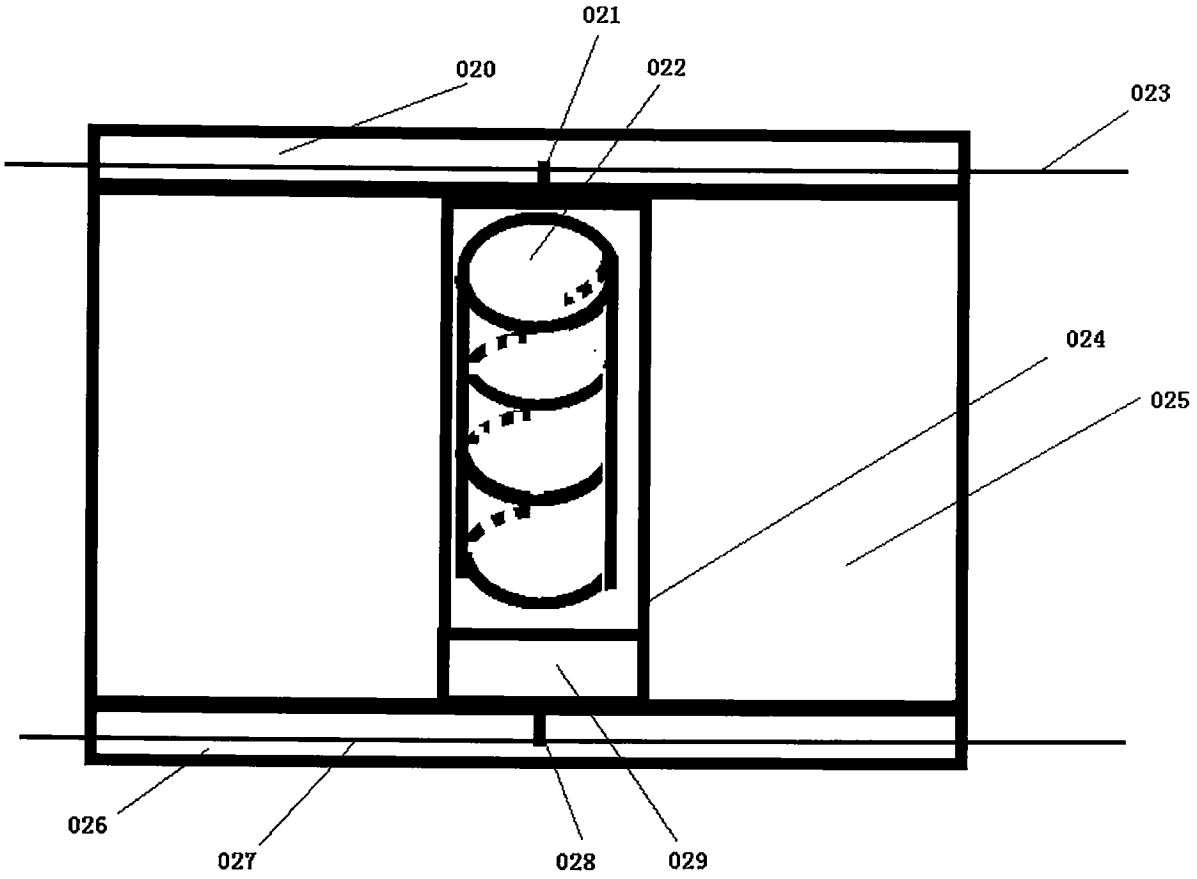

图15