(19)中华人民共和国国家知识产权局

(12)实用新型专利

(10)授权公告号 CN 204410015 U
(45)授权公告日 2015.06.24

(21)申请号 201520041338.1

(22)申请日 2015.01.21

(73)专利权人 杭州柏尔佳宜家具有限公司
地址 311215 浙江省杭州市萧山区钱江农场

(72)发明人 柏浩

(51)Int.Cl.
A47B 21/02(2006.01)
A47B 13/00(2006.01)

权利要求书1页 说明书2页 附图1页

(54)实用新型名称

带置物架的升降式电脑办公桌

(57)摘要

本实用新型公开了一种带置物架的升降式电脑办公桌，包括桌架，所述桌架上设有桌面，桌面后边两侧各设有一个置物架，两个置物架之间的桌面下方所述设有升降装置，升降装置包括升降基座、升降液压油缸和升降托架，升降基座的顶部设有开口，升降基座内设有升降液压油缸，升降托架下方的升降杆穿过升降基座开口与升降液压油缸的液压杆固定连接，升降托架顶部固定有与桌面平行的显示器托板，桌面与所述显示器托板相对应的位置为镂空状，使显示器托板从所述桌面内升降。本实用新型结构简单，不仅有效的利用了桌面上的高度空间，同时缩小了办公桌的占地面积，而且可以防止使用者因为长期低头工作和久坐不动而影响到身体的健康状况。

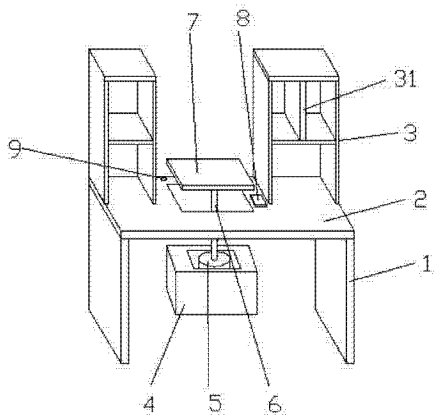

CN 204410015 U

1. 一种带置物架的升降式电脑办公桌，包括桌架，其特征在于：所述桌架上设有桌面，所述桌面后边两侧各设有一个置物架，所述两个置物架之间的桌面下方所述设有升降装置，所述升降装置包括升降基座、升降液压油缸和升降托架，所述升降基座的顶部设有开口，所述升降基座内设有升降液压油缸，所述升降托架下方的升降杆穿过升降基座开口与所述升降液压油缸的液压杆固定连接，所述升降托架顶部固定有与所述桌面平行的显示器托板，所述桌面与所述显示器托板相对应的位置为镂空状，使显示器托板从所述桌面内升降。

2. 根据权利要求 1 所述的带置物架的升降式电脑办公桌，其特征在于：所述桌面上还设有控制装置，所述控制装置包括控制器、升降旋钮。

3. 根据权利要求 1 或 2 所述的带置物架的升降式电脑办公桌，其特征在于：所述升降液压油缸与所述控制装置的控制器电连接。

4. 根据权利要求 1 所述的带置物架的升降式电脑办公桌，其特征在于：所述的两个置物架之间的桌面的后侧设有穿线孔。

5. 根据权利要求 1 所述的带置物架的升降式电脑办公桌，其特征在于：所述置物架内设有隔板，所述隔板把置物架内部分成若干个置物空间。

带置物架的升降式电脑办公桌

技术领域

[0001] 本实用新型涉及一种办公桌，具体是一种带置物架的升降式电脑办公桌。

背景技术

[0002] 由于现在房价在快速增长，房子的租金也在快速增长，对于那些效益不太好的企业，如果租的办公房的面积太大，会增加很大的成本。许多企业为了控制办公成本，在办公空间上进行了削减，使得办公环境及办公设备受到了局限。常用的办公桌，桌面较大，桌面上可以存放办公用品，再配备一个柜子，可以保存贵重物品，此种办公桌方便实用，但是占用空间大，增加办公空间。而且目前市场上的电脑办公桌大部分电脑显示器是固定高度不可调节的，对于长期办公的人群而言，长期使用电脑的人群由于显示器的放置高度较低，且无法进行高度调节，因此长时间保持低头工作的状态，颈椎和脊椎收到的压力较大，导致使用者血液循环减慢，使身体内静脉回流受阻，久而久之就会出现一些腰颈椎或者脊椎方面的疾病。

实用新型内容

[0003] 为解决上述问题，本实用新型提供一种结构简单、节约办公空间、可以调节显示器高度的带置物架的升降式电脑办公桌。

[0004] 本实用新型采用的技术方案如下：

[0005] 一种带置物架的升降式电脑办公桌，包括桌架，其特征在于：所述桌架上设有桌面，所述桌面后边两侧各设有一个置物架，所述两个置物架之间的桌面下方所述设有升降装置，所述升降装置包括升降基座、升降液压油缸和升降托架，所述升降基座的顶部设有开口，所述升降基座内设有升降液压油缸，所述升降托架下方的升降杆穿过升降基座开口与所述升降液压油缸的液压杆固定连接，所述升降托架顶部固定有与所述桌面平行的显示器托板，所述桌面与所述显示器托板相对应的位置为镂空状，使显示器托板从所述桌面内升降。

[0006] 根据以上方案，所述桌面上还设有控制装置，所述控制装置包括控制器、升降旋钮。

[0007] 根据以上方案，所述升降液压油缸与所述控制装置的控制器电连接。

[0008] 根据以上方案，所述的两个置物架之间的桌面的后侧设有穿线孔。

[0009] 根据以上方案，所述置物架内设有隔板，所述隔板把置物架内部分成若干个置物空间。

[0010] 本实用新型的有益效果是：

[0011] 本实用新型结构简单，置物架设置在办公桌上，既不影响办公桌的正常使用，有效的利用了桌面上的高度空间，同时缩小了办公桌的占地面积，节约了企业的成本；使用者可以根据需要需要调节放置电脑显示器部分的高度，让使用者可以避免低头工作，同时还可以让使用者站立使用电脑，从而达到在工作的时候不会因为低头工作和久坐不动而影响到

身体的健康状况。

附图说明

[0012] 图 1 是本实用新型的结构示意图；

[0013] 图 2 是本实用新型升降装置示意图。

[0014] 图中：1、桌体，2、桌面，3、置物架，31、隔板，4、升降基座，5、升降液压油缸，6、升降托架，7、显示器托架，8、控制装置，9、穿线孔。

具体实施方式

[0015] 下面结合附图对本实用新型的技术方案作进一步说明。

[0016] 如图 1 所示，本实用新型所述的一种带置物架的升降式电脑办公桌，包括桌架 1，所述桌架 1 上设有桌面 2，所述桌面 2 后边两侧各设有一个置物架 3，所述两个置物架 3 之间的桌面下方所述设有升降装置，所述升降装置包括升降基座 4、升降液压油缸 5 和升降托架 6，所述升降基座 4 的顶部设有开口，所述升降基座 4 内设有升降液压油缸 5，所述升降托架 6 下方的升降杆穿过升降基座 4 开口与所述升降液压油缸 5 的液压杆 51 固定连接，所述升降托架 6 顶部固定有与所述桌面 2 平行的显示器托板 7，所述桌面 2 与所述显示器托板 7 相对应的位置为镂空状，使显示器托板 7 从所述桌面 2 内升降。

[0017] 根据以上方案，所述桌面 2 上还设有控制装置 8，所述控制装置 8 包括控制器、升降旋钮。

[0018] 根据以上方案，所述升降液压油缸 5 与所述控制装置 8 的控制器电连接。

[0019] 根据以上方案，所述的两个置物架 3 之间的桌面 2 的后侧设有穿线孔 9。

[0020] 根据以上方案，所述置物架 3 内设有隔板 31，所述隔板 31 把置物架 3 内部分成若干个置物空间。

[0021] 本文中所描述的具体实施例仅仅是对本实用新型作举例说明，本实用新型所属技术领域的技术人员可以对所描述的具体实施例做各种各样的修改或补充或采用类似的方式替代，都应涵盖在实用新型的保护范围之内。

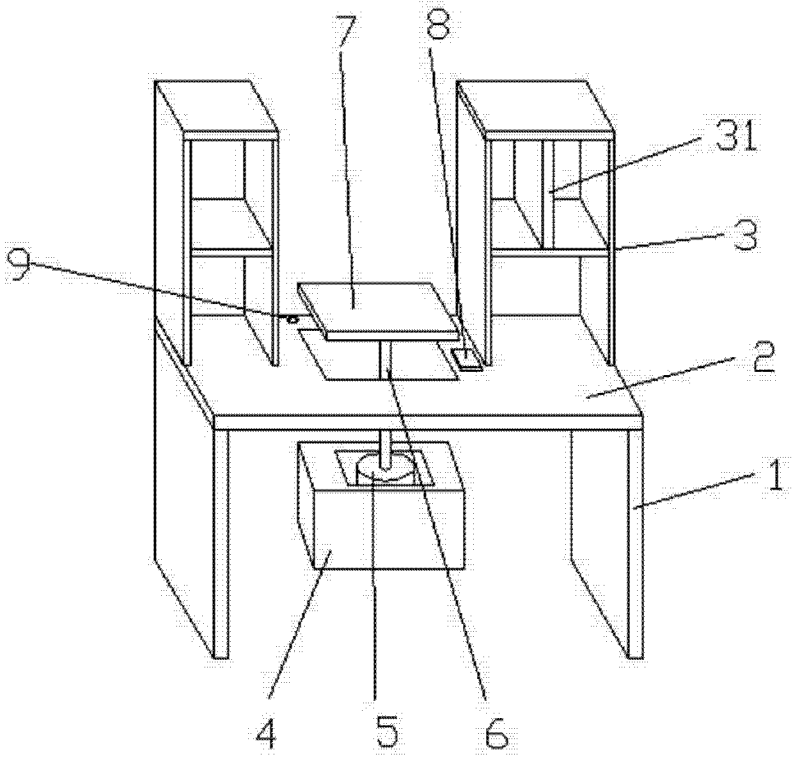

图 1

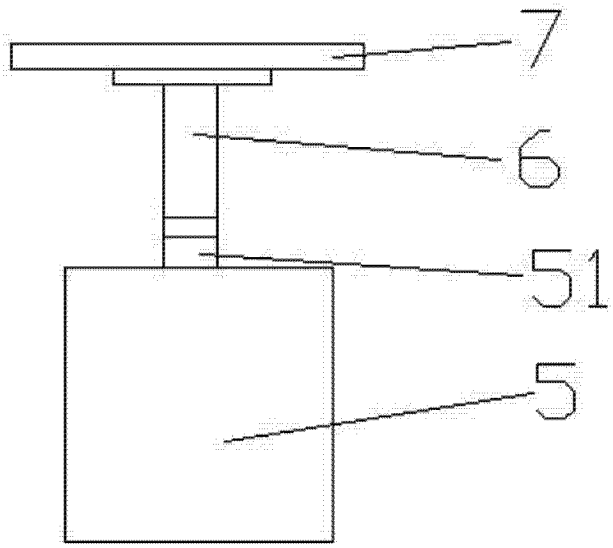

图 2