(19)中华人民共和国国家知识产权局

(12)实用新型专利

(10)授权公告号 CN 212367325 U
(45)授权公告日 2021.01.15

(21)申请号 202021657000.6

(22)申请日 2020.08.11

(73)专利权人 福建天浩电子有限公司
地址 362700 福建省泉州市石狮市蚶江镇港口大道1800号通达工业园二期C4幢

(72)发明人 林吓妹 江雪绿

(74)专利代理机构 北京科亿知识产权代理事务所(普通合伙) 11350
代理人 汤东凤

(51)Int.Cl.
H04M 1/18(2006.01)

权利要求书1页 说明书3页 附图3页

(54)实用新型名称

减震防摔手机壳

(57)摘要

本实用新型公开了减震防摔手机壳，包括手机壳，所述手机壳外套接有上半手机壳和下半手机壳，所述上半手机壳和手机壳之间嵌设有防撞垫片，所述防撞垫片为波浪形结构，所述上半手机壳和下半手机壳之间卡接有防撞板，所述上半手机壳沿开口方向两侧开设有弹簧槽，两个所述弹簧槽内嵌设有弹簧。本实用新型中，该减震防摔手机壳，通过防撞板和弹簧的设计，上半手机壳和下半手机壳进行位移，此时弹簧槽内的弹簧进行弹性支撑，通过弹簧弹性支撑防撞板上的限位块，使得手机摔落时进行减震，提高了手机壳的减震防摔性，通过撞击上半手机壳和下半手机壳，内部防撞垫片进行形变，进行保护内部手机壳，使得手机摔落时进行减震，提高了手机壳的减震防摔性。

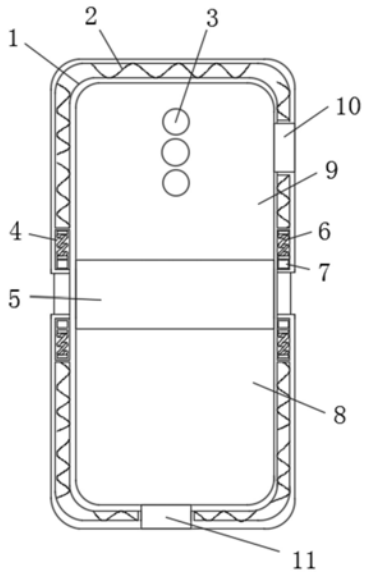

CN 212367325 U

1.减震防摔手机壳,包括手机壳(1),其特征在于,所述手机壳(1)外套接有上半手机壳(9)和下半手机壳(8);

所述上半手机壳(9)和手机壳(1)之间嵌设有防撞垫片(2),所述防撞垫片(2)为波浪形结构,所述上半手机壳(9)和下半手机壳(8)之间卡接有防撞板(5),所述上半手机壳(9)沿开口方向两侧开设有弹簧槽(4),两个所述弹簧槽(4)内嵌设有弹簧(6)。

2.根据权利要求1所述的减震防摔手机壳,其特征在于,所述防撞板(5)四个拐角处粘接有限位块(7),所述限位块(7)卡接在弹簧槽(4)内。

3.根据权利要求1所述的减震防摔手机壳,其特征在于,所述上半手机壳(9)和手机壳(1)表面导通开设有摄像孔(3)。

4.根据权利要求1所述的减震防摔手机壳,其特征在于,所述上半手机壳(9)和手机壳(1)一侧导通开设有音量孔(10)。

5.根据权利要求1所述的减震防摔手机壳,其特征在于,所述下半手机壳(8)和手机壳(1)底端导通开设有电源孔(11)。

减震防摔手机壳

技术领域

[0001] 本实用新型涉及手机壳技术领域，尤其涉及减震防摔手机壳。

背景技术

[0002] 随着科技水平的快速发展，科技美容这一行业做为新型产业新生而出，时尚IT品牌随着市场的多元化发展，针对手机品牌和功能的增加而呈多样化，将手机保护壳按质地分有PC壳，皮革，硅胶，布料，硬塑，皮套，金属钢化玻璃壳，软塑料，绒制，绸制等品类，金属钢化玻璃壳，软塑料，绒制，绸制等品类。手机保护壳不仅作为装饰品让您的手机成为一道风景，更能保护手机，防摔、防刮、防水和防震

[0003] 现有的手机壳功能单一，且不能起到良好的减震防摔作用，使手机摔落时，发生碎屏和损坏机身等现象。

实用新型内容

[0004] 本实用新型的目的是为了解决现有技术中存在的缺点，而提出的减震防摔手机壳的装置。

[0005] 为了实现上述目的，本实用新型采用了如下技术方案：减震防摔手机壳，包括手机壳，所述手机壳外套接有上半手机壳和下半手机壳；

[0006] 所述上半手机壳和手机壳之间嵌设有防撞垫片，所述防撞垫片为波浪形结构，所述上半手机壳和下半手机壳之间卡接有防撞板，所述上半手机壳沿开口方向两侧开设有弹簧槽，两个所述弹簧槽内嵌设有弹簧。

[0007] 优选的，所述防撞板四个拐角处粘接有限位块，所述限位块卡接在弹簧槽内。

[0008] 优选的，所述上半手机壳和手机壳表面导通开设有摄像孔。

[0009] 优选的，所述上半手机壳和手机壳一侧导通开设有音量孔。

[0010] 优选的，所述下半手机壳和手机壳底端导通开设有电源孔。

[0011] 与现有技术相比，本实用新型的有益效果是：

[0012] 1、本实用新型中，该减震防摔手机壳，通过撞击上半手机壳和下半手机壳，内部防撞垫片进行形变，进行保护内部手机壳，使得手机摔落时进行减震，提高了手机壳的减震防摔性。

[0013] 2、本实用新型中，该减震防摔手机壳，通过防撞板和弹簧的设计，上半手机壳和下半手机壳进行位移，此时弹簧槽内的弹簧进行弹性支撑，通过弹簧弹性支撑防撞板上的限位块，使得手机摔落时进行减震，进一步提高了手机壳的减震防摔性。

附图说明

[0014] 图1为本实用新型提出的减震防摔手机壳的结构示意图；

[0015] 图2为本实用新型提出的减震防摔手机壳的侧视图；

[0016] 图3为本实用新型提出的减震防摔手机壳的立体图；

[0017] 图例说明：

[0018] 1、手机壳；2、防撞垫片；3、摄像孔；4、弹簧槽；5、防撞板；6、弹簧；7、限位块；8、下半手机壳；9、上半手机壳；10、音量孔；11、电源孔。

具体实施方式

[0019] 下面将结合本实用新型实施例中的附图，对本实用新型实施例中的技术方案进行清楚、完整地描述，显然，所描述的实施例仅仅是本实用新型一部分实施例，而不是全部的实施例。基于本实用新型中的实施例，本领域普通技术人员在没有做出创造性劳动前提下所获得的所有其他实施例，都属于本实用新型保护的范围。

[0020] 在本实用新型的描述中，需要说明的是，术语“中心”、“上”、“下”、“左”、“右”、“竖直”、“水平”、“内”、“外”等指示的方位或位置关系为基于附图所示的方位或位置关系，仅是为了便于描述本实用新型和简化描述，而不是指示或暗示所指的装置或元件必须具有特定的方位、以特定的方位构造和操作，因此不能理解为对本实用新型的限制；术语“第一”、“第二”、“第三”仅用于描述目的，而不能理解为指示或暗示相对重要性；此外，除非另有明确的规定和限定，术语“安装”、“相连”、“连接”应做广义理解，例如，可以是固定连接，也可以是可拆卸连接，或一体地连接；可以是机械连接，也可以是电连接；可以是直接相连，也可以通过中间媒介间接相连，可以是两个元件内部的连通。对于本领域的普通技术人员而言，可以具体情况理解上述术语在本实用新型中的具体含义。

[0021] 参照图1-3，减震防摔手机壳，包括手机壳1，手机壳1外套接有上半手机壳9和下半手机壳8；

[0022] 上半手机壳9和手机壳1之间嵌设有防撞垫片2，防撞垫片2为波浪形结构，上半手机壳9和下半手机壳8之间卡接有防撞板5，上半手机壳9沿开口方向两侧开设有弹簧槽4，两个弹簧槽4内嵌设有弹簧6。

[0023] 防撞板5四个拐角处粘接有限位块7，限位块7卡接在弹簧槽4内。

[0024] 上半手机壳9和手机壳1表面导通开设有摄像孔3。

[0025] 上半手机壳9和手机壳1一侧导通开设有音量孔10。

[0026] 下半手机壳8和手机壳1底端导通开设有电源孔11。

[0027] 下半手机壳8也嵌设有和上半手机壳9结构相同的防撞垫片2、弹簧槽4和弹簧6，下半手机壳8和手机壳1之间嵌设有防撞垫片2，防撞垫片2为波浪形结构，下半手机壳8沿开口方向两侧开设有弹簧槽4，两个弹簧槽4内嵌设有弹簧6，防撞板5上的限位块7卡接在弹簧槽4内。

[0028] 工作原理：

[0029] 该减震防摔手机壳工作摔落时，通过上半手机壳9和下半手机壳8撞击防撞垫片2，使得手机壳1进行初步减震，通过防撞垫片2的形变，带动上半手机壳9和下半手机壳8，此时上半手机壳9和下半手机壳8伸缩，通过弹簧6对上半手机壳9和下半手机壳8内的弹簧槽4进行弹性支撑，且通过弹簧6另一端对防撞板5上的限位块7进行弹性支撑，此时上半手机壳9和下半手机壳8在防撞板5预留的位移空间进行弹性位移，使得手机壳1进一步减震。

[0030] 以上所述，仅为本实用新型较佳的具体实施方式，但本实用新型的保护范围并不局限于此，任何熟悉本技术领域的技术人员在本实用新型揭露的技术范围内，根据本实用

新型的技术方案及其实用新型构思加以等同替换或改变,都应涵盖在本实用新型的保护范围之内。

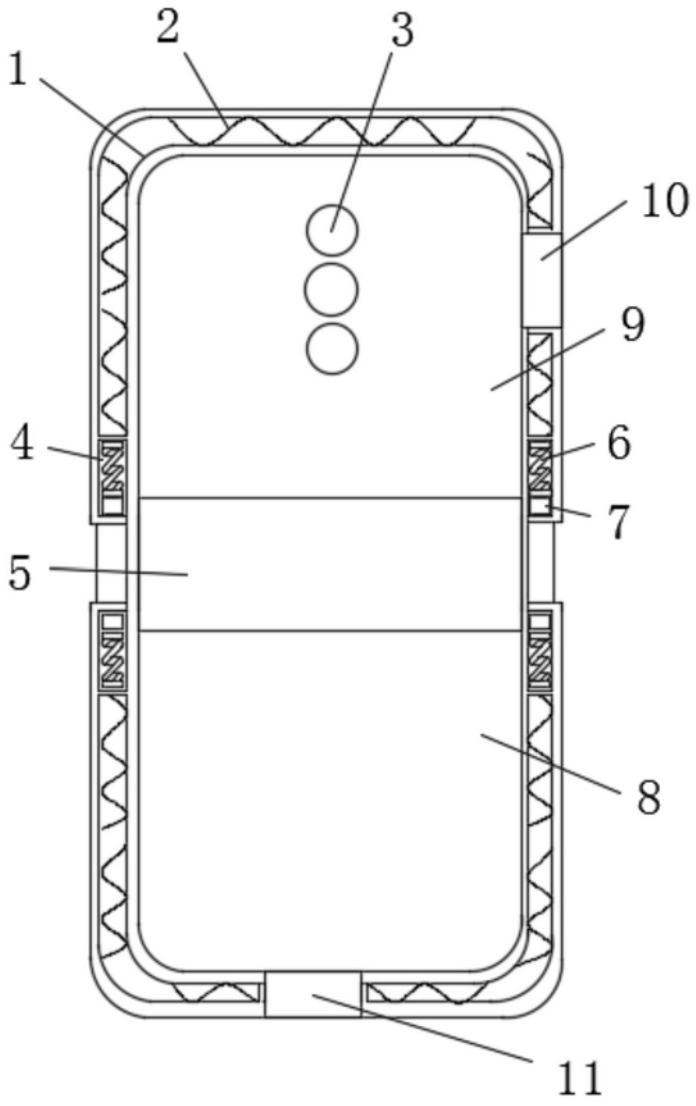

图1

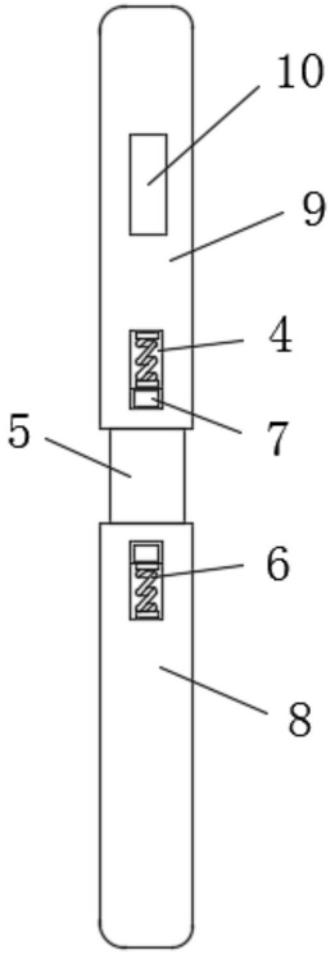

图2

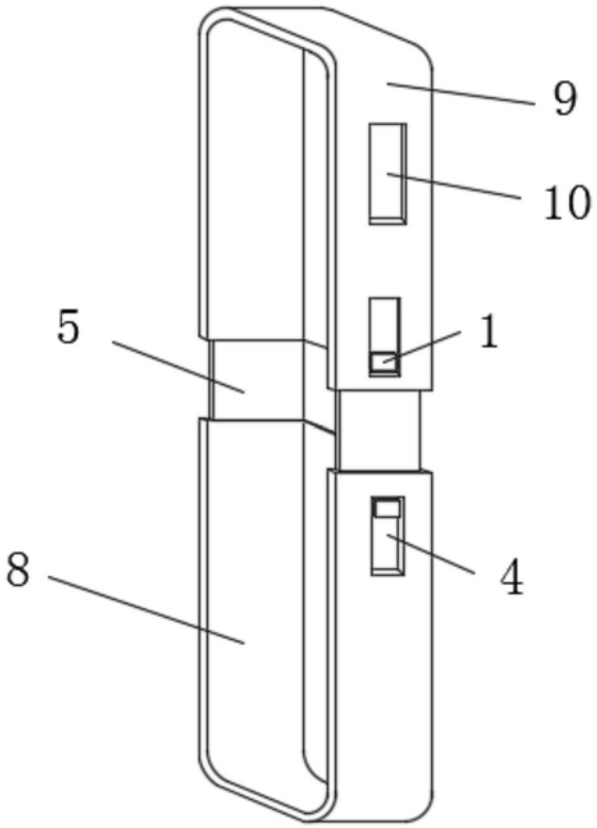

图3