(19)中华人民共和国国家知识产权局

(12)实用新型专利

(10)授权公告号 CN 213950105 U
(45)授权公告日 2021.08.13

(21)申请号 202022737870.0

(22)申请日 2020.11.23

(73)专利权人 陆鹏翔
地址 510700 广东省广州市黄埔区姬堂长庚中街一巷3号201房

(72)发明人 陆鹏翔

(74)专利代理机构 广州文衡知识产权代理事务所(普通合伙) 44535
代理人 周冠宇

(51)Int.Cl.
B65H 23/26(2006.01)
B65H 23/34(2006.01)

权利要求书1页 说明书3页 附图3页

(54)实用新型名称

一种纺纱织造用卷收设备

(57)摘要

本实用新型公开了一种纺纱织造用卷收设备，包括固定底座，所述固定底座的上表面一侧焊接有第一支撑架，所述第一支撑架的顶部设置有收卷辊，所述固定底座的上表面中间位置焊接有压平台，所述压平台的上表面焊接有侧板，所述侧板的顶部焊接有顶板，所述顶板的下表面中间位置安装有伺服电缸，所述伺服电缸的输出端固定设置有连接板，所述连接板的下方设置有安装板。本实用新型在布料卷收时，将布料穿过压平台的上表面，然后通过伺服电缸推动连接板下移，连接板带动安装板下移，安装板带动压平辊向下移动，使压平辊将布料压在压平台上，在布料移动时，能够方便将布料进行压平处理，从而降低布料出现褶皱的情况。

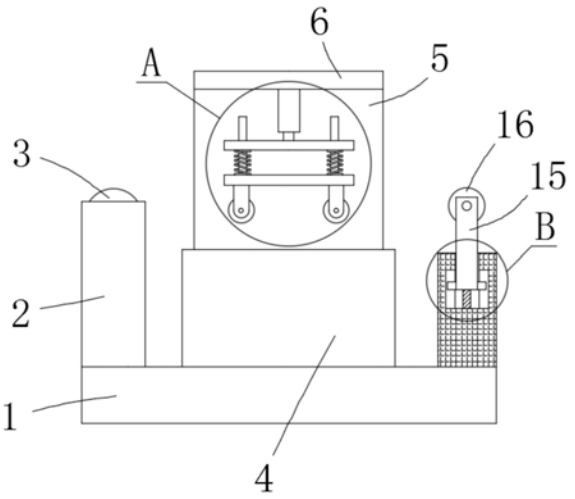

CN 213950105 U

1.一种纺纱织造用卷收设备,包括固定底座(1),其特征在于:所述固定底座(1)的上表面一侧焊接有第一支撑架(2),所述第一支撑架(2)的顶部设置有收卷辊(3),所述固定底座(1)的上表面中间位置焊接有压平台(4),所述压平台(4)的上表面焊接有侧板(5),所述侧板(5)的顶部焊接有顶板(6),所述顶板(6)的下表面中间位置安装有伺服电缸(7),所述伺服电缸(7)的输出端固定设置有连接板(8),所述连接板(8)的下方设置有安装板(9),所述安装板(9)的上表面对称设置有弹簧(10),所述弹簧(10)固定设置在所述安装板(9)与所述连接板(8)之间,所述安装板(9)的下表面焊接有定位块(11),所述定位块(11)的底部转动设置有压平辊(12),所述固定底座(1)的上表面另一侧焊接有第二支撑架(13),所述第二支撑架(13)的上表面开设有滑槽(14),所述滑槽(14)内滑动设置有支杆(15),所述支杆(15)的顶部转动设置有调节辊(16),所述支杆(15)的底部焊接有横板(17),所述第二支撑架(13)的内侧焊接有固定板(18),所述固定板(18)的中间位置螺纹连接有第一螺杆(19),所述第一螺杆(19)的顶部与所述横板(17)的中间位置转动连接。

2.根据权利要求1所述的一种纺纱织造用卷收设备,其特征在于:所述弹簧(10)的内部滑动设置有导杆(20),所述导杆(20)的底部焊接在所述安装板(9)上,所述导杆(20)贯穿所述连接板(8)且与所述连接板(8)滑动连接。

3.根据权利要求1所述的一种纺纱织造用卷收设备,其特征在于:所述压平辊(12)设置有两组,两组所述压平辊(12)对称设置在所述安装板(9)的两侧。

4.根据权利要求1所述的一种纺纱织造用卷收设备,其特征在于:所述支杆(15)的底部两侧对称焊接有限位块(21),所述滑槽(14)的两侧位于所述第二支撑架(13)的内部开设有限位槽(22),所述限位块(21)滑动设置在所述限位槽(22)内。

5.根据权利要求1所述的一种纺纱织造用卷收设备,其特征在于:所述第一螺杆(19)的底部焊接有第一旋钮(23),所述第一旋钮(23)设置在所述固定板(18)的下方。

6.根据权利要求1所述的一种纺纱织造用卷收设备,其特征在于:所述固定板(18)的两侧均螺纹连接有第二螺杆(24),所述第二螺杆(24)的顶部与所述横板(17)的下表面接触,且所述第二螺杆(24)的底部焊接有第二旋钮(25)。

一种纺纱织造用卷收设备

技术领域

[0001] 本实用新型涉及织造布料技术领域，具体为一种纺纱织造用卷收设备。

背景技术

[0002] 纺织把许多植物纤维捻在一起纺成线或纱，这些线或纱可用来织成布，最早的纺纱机结构非常简单，所有的纺纱生产工序大多分为两部分：首先把大量的短纤维聚合成松散的棉线，然后把棉线一点点的抽出来，捻搓成细密的棉线，棉线经过搓捻就变长了。

[0003] 在纺纱织造生产的过程中，布料织造完成后需要进行多重后续处理，成品料需要进行收卷，但现在的纺纱织造用卷收设备还存在一些问题：不方便在布料收卷时，对布料进行压平处理，不方便降低出现褶皱的情况，同时不方便对布料的张紧力进行调节，收卷时容易出现松弛的情况。

实用新型内容

[0004] 本实用新型的目的在于提供一种纺纱织造用卷收设备，以解决上述背景技术中提出的问题。

[0005] 为实现上述目的，本实用新型提供如下技术方案：一种纺纱织造用卷收设备，包括固定底座，所述固定底座的上表面一侧焊接有第一支撑架，所述第一支撑架的顶部设置有收卷辊，所述固定底座的上表面中间位置焊接有压平台，所述压平台的上表面焊接有侧板，所述侧板的顶部焊接有顶板，所述顶板的下表面中间位置安装有伺服电缸，所述伺服电缸的输出端固定设置有连接板，所述连接板的下方设置有安装板，所述安装板的上表面对称设置有弹簧，所述弹簧固定设置在所述安装板与所述连接板之间，所述安装板的下表面焊接有定位块，所述定位块的底部转动设置有压平辊，所述固定底座的上表面另一侧焊接有第二支撑架，所述第二支撑架的上表面开设有滑槽，所述滑槽内滑动设置有支杆，所述支杆的顶部转动设置有调节辊，所述支杆的底部焊接有横板，所述第二支撑架的内侧焊接有固定板，所述固定板的中间位置螺纹连接有第一螺杆，所述第一螺杆的顶部与所述横板的中间位置转动连接。

[0006] 所述弹簧的内部滑动设置有导杆，所述导杆的底部焊接在所述安装板上，所述导杆贯穿所述连接板且与所述连接板滑动连接。

[0007] 所述压平辊设置有两组，两组所述压平辊对称设置在所述安装板的两侧。

[0008] 所述支杆的底部两侧对称焊接有限位块，所述滑槽的两侧位于所述第二支撑架的内部开设有限位槽，所述限位块滑动设置在所述限位槽内。

[0009] 所述第一螺杆的底部焊接有第一旋钮，所述第一旋钮设置在所述固定板的下方。

[0010] 所述固定板的两侧均螺纹连接有第二螺杆，所述第二螺杆的顶部与所述横板的下表面接触，且所述第二螺杆的底部焊接有第二旋钮。

[0011] 与现有技术相比，本实用新型的有益效果是：

[0012] 1、本实用新型在布料卷收时，将布料穿过压平台的上表面，然后通过伺服电缸推

动连接板下移，连接板带动安装板下移，安装板带动压平辊向下移动，使压平辊将布料压在压平台上，在布料移动时，能够方便将布料进行压平处理，从而降低布料出现褶皱的情况。

[0013] 2、本实用新型通过转动第一螺杆，使第一螺杆带动横杆移动，横杆带动支杆在滑槽内滑动，支杆带动调节辊移动，对调节辊的高度进行调节，从而方便对布料的张紧力度进行调节，降低了出现松弛的情况。

附图说明

[0014] 图1为本实用新型的结构示意图；

[0015] 图2为本实用新型图1中A处放大图；

[0016] 图3为本实用新型图1中B处放大图；

[0017] 图4为本实用新型图1中第二支撑架部分的右视图。

[0018] 图中：1、固定底座；2、第一支撑架；3、收卷辊；4、压平台；5、侧板；6、顶板；7、伺服电缸；8、连接板；9、安装板；10、弹簧；11、定位块；12、压平辊；13、第二支撑架；14、滑槽；15、支杆；16、调节辊；17、横板；18、固定板；19、第一螺杆；20、导杆；21、限位块；22、限位槽；23、第一旋钮；24、第二螺杆；25、第二旋钮。

具体实施方式

[0019] 下面将结合本实用新型实施例中的附图，对本实用新型实施例中的技术方案进行清楚、完整地描述，显然，所描述的实施例仅仅是本实用新型一部分实施例，而不是全部的实施例。基于本实用新型中的实施例，本领域普通技术人员在没有做出创造性劳动前提下所获得的所有其他实施例，都属于本实用新型保护的范围。

[0020] 实施例1

[0021] 参考图1-4，一种纺纱织造用卷收设备，包括固定底座1，固定底座1的上表面一侧焊接有第一支撑架2，第一支撑架2的顶部设置有收卷辊3，固定底座1的上表面中间位置焊接有压平台4，压平台4的上表面焊接有侧板5，侧板5的顶部焊接有顶板6，顶板6的下表面中间位置安装有伺服电缸7，伺服电缸7的输出端固定设置有连接板8，连接板8的下方设置有安装板9，安装板9的上表面对称设置有弹簧10，弹簧10固定设置在安装板9与连接板8之间，安装板9的下表面焊接有定位块11，定位块11的底部转动设置有压平辊12，固定底座1的上表面另一侧焊接有第二支撑架13，第二支撑架13的上表面开设有滑槽14，滑槽14内滑动设置有支杆15，支杆15的顶部转动设置有调节辊16，支杆15的底部焊接有横板17，第二支撑架13的内侧焊接有固定板18，固定板18的中间位置螺纹连接有第一螺杆19，第一螺杆19的顶部与横板17的中间位置转动连接。

[0022] 参考图1，弹簧10的内部滑动设置有导杆20，导杆20的底部焊接在安装板9上，导杆20贯穿连接板8且与连接板8滑动连接；导杆20能够增加弹簧10的稳定性，对弹簧10起到导向作用，使弹簧10只能上下移动，从而方便起到缓冲作用。

[0023] 参考图1，压平辊12设置有两组，两组压平辊12对称设置在安装板9的两侧；能够布料的张紧力度，从而提高对布料的压平效果。

[0024] 参考图3，支杆15的底部两侧对称焊接有限位块21，滑槽14的两侧位于第二支撑架13的内部开设有限位槽22，限位块21滑动设置在限位槽22内；限位块21在限位槽22内部滑

动,能够使支杆15更加稳定的第二支撑架13上的滑槽14内滑动。

[0025] 参考图4,第一螺杆19的底部焊接有第一旋钮23,第一旋钮23设置在固定板18的下方;第一旋钮23能够方便对第一螺杆19进行转动。

[0026] 参考图4,固定板18的两侧均螺纹连接有第二螺杆24,第二螺杆24的顶部与横板17的下表面接触,且第二螺杆24的底部焊接有第二旋钮25;在第一螺杆19对横板17的高度进行调节后,通过转动第二旋钮25,使第二旋钮25带动第二螺杆24转动,使第二螺杆24的顶部与横板17的下表面接触,从而能够增加对横板17的支撑效果,增加横板17的稳定性。

[0027] 工作原理:本实用新型在布料卷收时,将布料穿过压平台4的上表面,然后通过伺服电缸7推动连接板8下移,连接板8带动安装板9下移,安装板9带动压平辊12向下移动,使压平辊12将布料压在压平台4上,在布料移动时,能够方便将布料进行压平处理,从而降低布料出现褶皱的情况;通过转动第一螺杆19,使第一螺杆19带动横杆移动,横杆带动支杆15在滑槽14内滑动,支杆15带动调节辊16移动,对调节辊16的高度进行调节,从而方便对布料的张紧力度进行调节,降低了出现松弛的情况。

[0028] 尽管已经示出和描述了本实用新型的实施例,对于本领域的普通技术人员而言,可以理解在不脱离本实用新型的原理和精神的情况下可以对这些实施例进行多种变化、修改、替换和变型,本实用新型的范围由所附权利要求及其等同物限定。

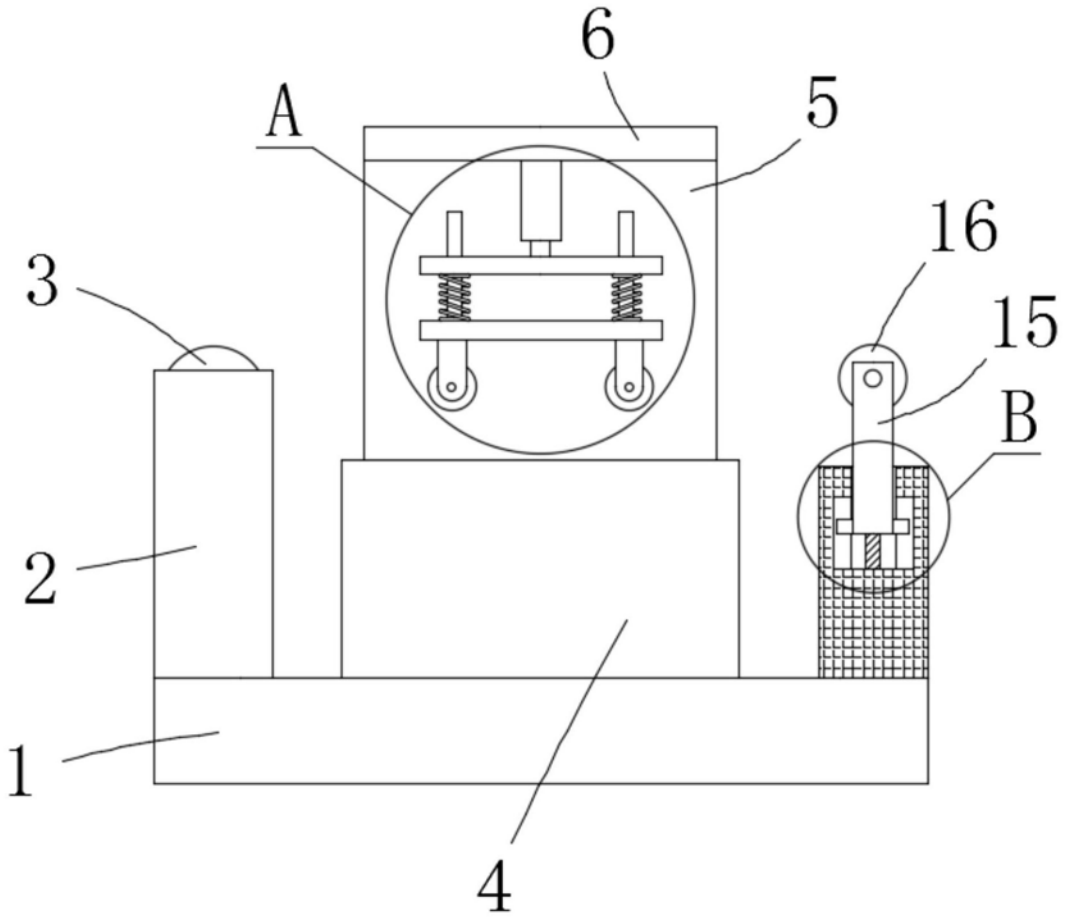

图1

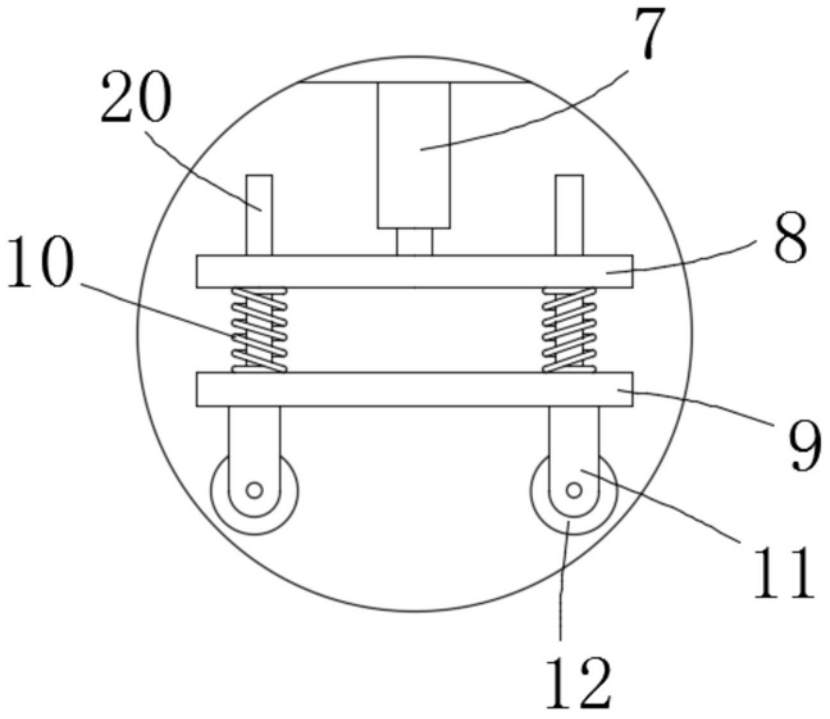

图2

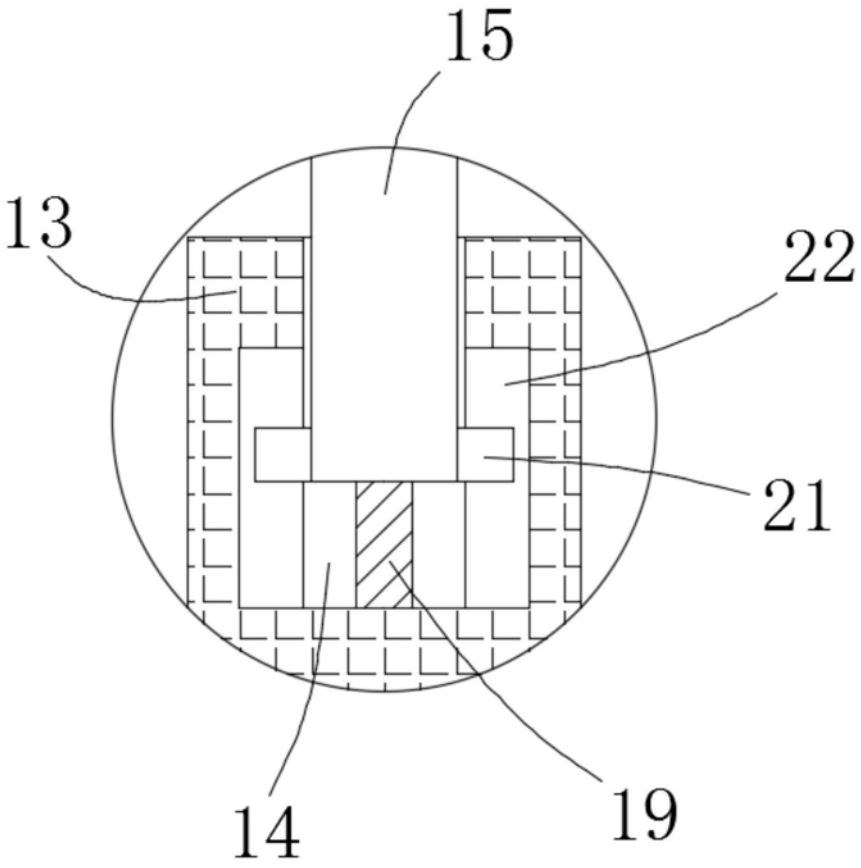

图3

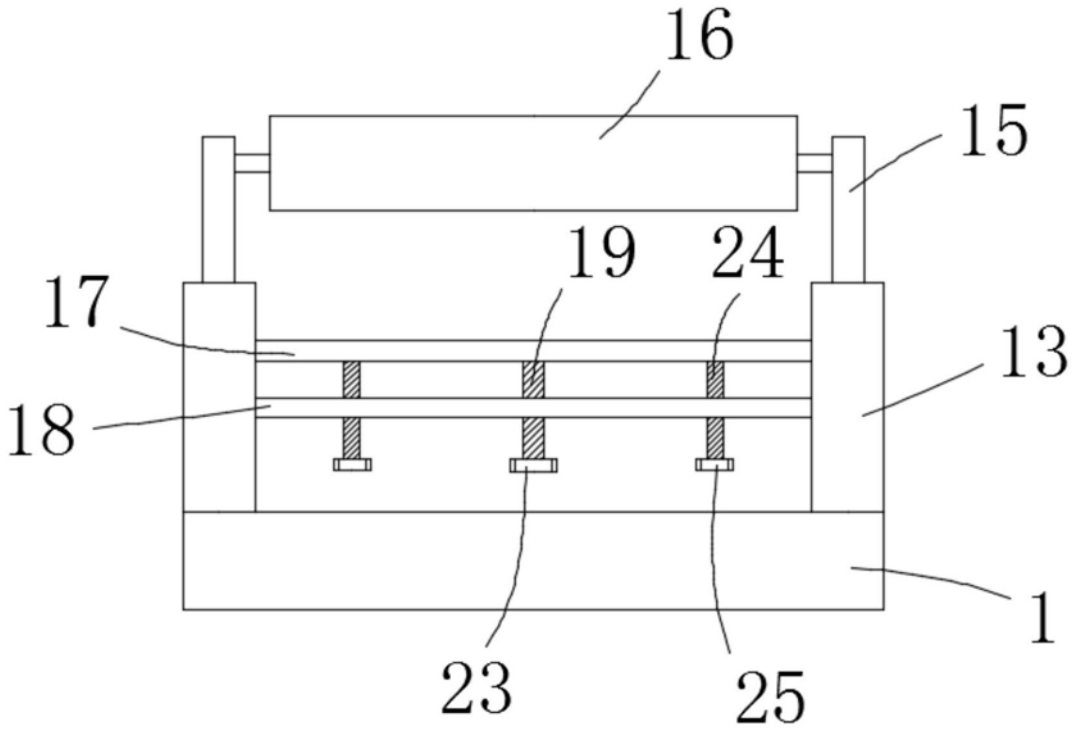

图4