(19)国家知识产权局

(12)实用新型专利

(10)授权公告号 CN 221799103 U
(45)授权公告日 2024.10.01

(21)申请号 202323493685.1

(22)申请日 2023.12.20

(73)专利权人 安徽两淮建设有限责任公司
地址 230001 安徽省合肥市高新区海棠路399号综合楼四楼

(72)发明人 袁家武 徐海龙

(74)专利代理机构 北京维正专利代理有限公司 11508
专利代理师 胡青

(51)Int.Cl.
E04G 3/18(2006.01)
E04G 5/04(2006.01)

权利要求书1页 说明书4页 附图4页

(54)实用新型名称

一种可拆卸悬挑封板

(57)摘要

本实用新型公开了一种可拆卸悬挑封板,其包括底板,所述底板顶部设置有工字钢,所述工字钢两侧设置有钢筋,所述钢筋顶部设置有限位板,所述限位板上设置有固定螺母,所述底板顶部设置有封板侧板,所述工字钢悬空端顶部设置有脚手架横杆,所述脚手架横杆顶部设置有脚手架竖杆,所述脚手架横杆顶部设置有封板顶板,所述脚手架横杆两侧设置有封板斜板,所述封板顶板、封板斜板与封板侧板相互进行可拆卸连接。本实用新型便于防止架体与悬挑工字钢之间出现空隙。

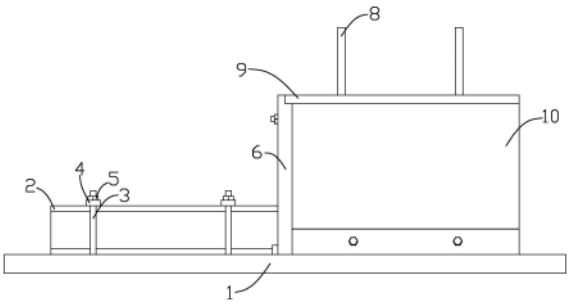

CN 221799103 U

1.一种可拆卸悬挑封板,其特征在于:包括底板(1),所述底板(1)顶部设置有工字钢(2),所述工字钢(2)两侧设置有钢筋(3),所述钢筋(3)顶部设置有限位板(4),所述限位板(4)上设置有固定螺母(5),所述底板(1)顶部设置有封板侧板(6),所述工字钢(2)悬空端顶部设置有两个相互垂直的脚手架横杆(7),所述脚手架横杆(7)顶部设置有脚手架竖杆(8),所述脚手架横杆(7)顶部设置有封板顶板(9),所述脚手架横杆(7)两侧设置有封板斜板(10),所述封板顶板(9)、封板斜板(10)与封板侧板(6)相互进行可拆卸连接。

2.根据权利要求1所述的一种可拆卸悬挑封板,其特征在于:所述底板(1)顶部设置有多个固定板(11),所述固定板(11)内设置有第一卡槽(12),所述第一卡槽(12)内分别卡接有封板侧板(6)和封板斜板(10)。

3.根据权利要求2所述的一种可拆卸悬挑封板,其特征在于:所述第一卡槽(12)上设置有第一螺纹孔(13),所述封板侧板(6)和封板斜板(10)底部均设置有第二螺纹孔(14),所述第一螺纹孔(13)上设置有第一螺栓(15),所述第一螺纹孔(13)和第二螺纹孔(14)通过第一螺栓(15)螺纹连接。

4.根据权利要求1所述的一种可拆卸悬挑封板,其特征在于:所述封板侧板(6)的顶部设置有缺口(16),所述缺口(16)内设置有多个第三螺纹孔(17),所述封板顶板(9)靠近封板侧板(6)的一端设置有第四螺纹孔(18),所述第三螺纹孔(17)上设置有第二螺栓(19),所述第三螺纹孔(17)和第四螺纹孔(18)通过第二螺栓(19)螺纹连接。

5.根据权利要求1所述的一种可拆卸悬挑封板,其特征在于:所述封板侧板(6)靠近封板脚手架横杆(7)的一侧设置有直角码(20),所述直角码(20)另一侧设置在封板顶板(9)上,所述直角码(20)上设置有第一螺丝(21),所述直角码(20)通过第一螺丝(21)固定在封板侧板(6)和封板顶板(9)上。

6.根据权利要求1所述的一种可拆卸悬挑封板,其特征在于:所述封板顶板(9)设置有多个第二卡槽(22),所述封板斜板(10)卡接于第二卡槽(22)内,所述封板斜板(10)靠近封板顶板(9)的一端设置有第五螺纹孔(23),所述第五螺纹孔(23)上设置有第二螺丝(24),所述第二螺丝(24)穿过封板顶板(9)将封板斜板(10)与封板顶板(9)固定在一起。

7.根据权利要求1所述的一种可拆卸悬挑封板,其特征在于:所述封板侧板(6)靠近封板斜板(10)的一侧设置有第三卡槽(25),所述封板斜板(10)靠近封板侧板(6)的一端卡接于第三卡槽(25)内,所述封板侧板(6)上设置有第三螺丝(26),所述第三螺丝(26)穿过封板侧板(6)将封板斜板(10)与封板侧板(6)固定在一起。

8.根据权利要求1所述的一种可拆卸悬挑封板,其特征在于:所述工字钢(2)悬空端顶部设置有限位柱(27),所述脚手架竖杆(8)套设于限位柱(27)上,所述封板顶板(9)上设置有多个通孔(28),所述通孔(28)用于脚手架竖杆(8)通过。

一种可拆卸悬挑封板

技术领域

[0001] 本实用新型涉及建筑工程技术领域,尤其是涉及一种可拆卸悬挑脚手架封板。

背景技术

[0002] 悬挑脚手架是一种建筑中使用到的简易设施,分为每层一挑,多层悬挑两种。每层一挑搭设方法:将立杆底部顶在楼板、梁或墙体等建筑部位,向外倾斜固定后,在其上部搭设横杆、铺脚手板形成施工层,施工一个层高,待转入上层后,再重新搭设脚手架,提供上一层施工。

[0003] 现有技术的悬挑脚手架在制作过程中,当架体在悬挑端架立后,结构与架体之间,通常做法用木模板进行现场订做。

[0004] 但是,架体与悬挑工字钢之间会有一部分空隙,这就存在物体掉落打击的安全隐患。

实用新型内容

[0005] 本申请提供一种可拆卸悬挑脚手架封板,便于防止架体与悬挑工字钢之间出现空隙。

[0006] 本申请提供的一种可拆卸悬挑脚手架封板,采用如下的技术方案:

[0007] 一种可拆卸悬挑脚手架封板,包括底板,所述底板顶部设置有工字钢,所述工字钢两侧设置有钢筋,所述钢筋顶部设置有限位板,所述限位板上设置有固定螺母,所述工字钢悬空端顶部设置有两个相互垂直的脚手架横杆,所述脚手架横杆顶部设置有脚手架竖杆,所述脚手架横杆顶部设置有封板顶板,所述脚手架横杆两侧设置有封板斜板,所述封板顶板、封板斜板与封板侧板相互进行可拆卸连接。

[0008] 通过采用上述技术方案,在实施过程中,先设置工字钢,所述工字钢通过钢筋和限位板固定住,工字钢底部设置有底板,工字钢悬空端顶部设置有脚手架,先在底板上安装封板侧板,然后在脚手架横杆顶部设置封板顶板,最后再封板顶板两侧安装封板侧板,三个板之间通过可拆卸连接,方便拆除,节约成本,当三个板安装之后,将会形成闭合的空间,防止物体掉落打击的安全隐患。

[0009] 优选的,所述底板顶部设置有多个固定板,所述固定板内设置有第一卡槽,所述第一卡槽内分别卡接有封板侧板和封板斜板。

[0010] 通过采用上述技术方案,通过设置的固定板,便于开设第一卡槽;设置的第一卡槽,便于通过卡接固定封板侧板和封板斜板的底部。

[0011] 优选的,所述第一卡槽上设置有第一螺纹孔,所述封板侧板和封板斜板底部均设置有第二螺纹孔,所述第一螺纹孔上设置有第一螺栓,所述第一螺纹孔和第二螺纹孔通过第一螺栓螺纹连接。

[0012] 通过采用上述技术方案,设置的第一螺纹孔和第二螺纹孔,便于与第一螺栓螺纹连接;设置的第一螺栓,便于通过第一螺纹孔与第二螺纹孔将封板侧板和封板斜板底部与

第一卡槽固定住。

[0013] 优选的,所述封板侧板的顶部设置有缺口,所述缺口内设置有多个第三螺纹孔,所述封板顶板靠近封板侧板的一端设置有第四螺纹孔,所述第三螺纹孔上设置有第二螺栓,所述第三螺纹孔和第四螺纹孔通过第二螺栓螺纹连接。

[0014] 通过采用上述技术方案,设置的第一缺口,便于放置封板顶板;设置的第三螺纹孔和第四螺纹孔,便于通过第二螺栓,将封板顶板固定在缺口处。

[0015] 优选的,所述封板侧板靠近脚手架横杆的一侧设置有直角码,所述直角码另一侧设置在封板顶板上,所述直角码上设置有第一螺丝,所述直角码通过第一螺丝固定在封板侧板和封板顶板上。

[0016] 通过采用上述技术方案,设置的直角码,便于同时固定封板侧板和封板顶板;设置的第一螺栓,便于将直角码固定住。

[0017] 优选的,所述封板顶板设置有多个第二卡槽,所述封板斜板卡接于第二卡槽内,所述封板斜板靠近封板顶板的一端设置有第五螺纹孔,所述第五螺纹孔上设置有第二螺丝,所述第二螺丝穿过封板顶板将封板斜板与封板顶板固定在一起。

[0018] 通过采用上述技术方案,设置的第二卡槽,便于固定封板斜板的顶部;设置的第二螺丝,便于将封板斜板的顶部与封板顶板固定在一起。

[0019] 优选的,所述封板侧板靠近封板斜板的一侧设置有第三卡槽,所述封板斜板靠近封板侧板的一端卡接于第三卡槽内,所述封板侧板上设置有第三螺丝,所述第三螺丝穿过封板侧板将封板斜板与封板侧板固定在一起

[0020] 通过采用上述技术方案,设置的第三卡槽,便于固定封板斜板靠近封板侧板的一端;设置的第三螺丝,便于将封板侧板将封板斜板与封板侧板固定在一起。

[0021] 优选的,所述工字钢悬空端顶部设置有限位柱,所述脚手架竖杆套设于限位柱上,所述封板顶板上设置有多个通孔,所述通孔用于脚手架竖杆通过。

[0022] 通过采用上述技术方案,设置的限位柱,便于支撑脚手架竖杆。

[0023] 综上所述,本申请具有以下有益效果:

[0024] 1.设置的第一缺口,便于放置封板顶板;

[0025] 2.设置的直角码,便于同时固定封板侧板和封板顶板;

[0026] 3.设置的第一卡槽,便于通过卡接固定封板侧板和封板斜板的底部。

附图说明

[0027] 图1为实施例的结构示意图;

[0028] 图2为实施例的主视图;

[0029] 图3为实施例中显示第一卡槽的剖视图;

[0030] 图4为实施例中显示封板侧板与封板顶板连接的剖视图;

[0031] 图5为实施例中显示封板侧板与封板斜板连接的剖视图;

[0032] 附图标记说明:1、底板;2、工字钢;3、钢筋;4、限位板;5、固定螺母;6、封板侧板;7、脚手架横杆;8、脚手架竖杆;9、封板顶板;10、封板斜板;11、固定板;12、第一卡槽;13、第一螺纹孔;14、第二螺纹孔;15、第一螺栓;16、缺口;17、第三螺纹孔;18、第四螺纹孔;19、第二螺栓;20、直角码;21、第一螺丝;22、第二卡槽;23、第五螺纹孔;24、第二螺丝;25;第三卡槽;

26、第三螺丝;27、限位柱;28、通孔。

具体实施方式

[0033] 以下结合附图对本实用新型作进一步详细说明。其中相同的零部件用相同的附图标记表示。需要说明的是,下面描述中使用的词语“前”、“后”、“左”、“右”、“上”、“下”、“底面”和“顶面”指的是附图中的方向,词语 “内”和“外”分别指的是朝向或远离特定部件几何中心的方向。

[0034] 本实用新型公开一种可拆卸悬挑脚手架封板,如图1至图5所示,包括底板1,底板1顶部设置有工字钢2,工字钢2两侧设置有两个钢筋3,两个钢筋3均竖直插入底板1内,两个钢筋3顶部设置有限位板4,限位板4上开设有限位孔,限位板4上设置有固定螺母5,钢筋3穿过限位孔,通过固定螺母5固定,从而将工字钢2固定,底板1顶部设置有封板侧板6,封板侧板6中件设置有供工字钢2穿过的开口,工字钢2悬空端顶部设置有两个相互垂直的脚手架横杆7,脚手架横杆7顶部设置有脚手架竖杆8,工字钢2悬空端顶部设置有限位柱27,脚手架竖杆8套设于限位柱27上,脚手架竖杆8固定住之后,通过设置紧固组件,将脚手架竖杆8和脚手架横杆7连接在一起,脚手架横杆7顶部设置有封板顶板9,脚手架横杆7两侧设置有封板斜板10,封板顶板9上设置有多个通孔28,通孔28用于脚手架竖杆8通过,封板顶板9、封板斜板10与封板侧板6相互进行可拆卸连接。

[0035] 底板1顶部设置有多个固定板11,多个固定板11竖向固接在底板1顶部,固定板11内设置有第一卡槽12,第一卡槽12内分别卡接有封板侧板6和封板斜板10,第一卡槽12上设置有第一螺纹孔13,封板侧板6和封板斜板10底部均设置有第二螺纹孔14,第一螺纹孔13与第二螺纹孔14位置相互对应,第一螺纹孔13上设置有第一螺栓15,第一螺纹孔13和第二螺纹孔14通过第一螺栓15螺纹连接。

[0036] 封板侧板6的顶部设置有缺口16,缺口16呈L型,缺口16内设置有多个第三螺纹孔17,封板顶板9靠近封板侧板6的一端设置有第四螺纹孔18,第三螺纹孔17与第四螺纹孔18一一对应,第三螺纹孔17上设置有第二螺栓19,第三螺纹孔17和第四螺纹孔18通过第二螺栓19螺纹连接。封板侧板6靠近封板脚手架横杆7的一侧设置有直角码20,直角码20上开设有螺丝孔,直角码20另一侧设置在封板顶板9上,直角码20上设置有第一螺丝21,直角码20通过第一螺丝21固定在封板侧板6和封板顶板9上。

[0037] 封板顶板9设置有多个第二卡槽22,封板斜板10卡接于第二卡槽22内,封板斜板10靠近封板顶板9的一端设置有第五螺纹孔23,第五螺纹孔23上设置有第二螺丝24,第二螺丝24穿过封板顶板9将封板斜板10与封板顶板9固定在一起,封板侧板6靠近封板斜板10的一侧设置有第三卡槽25,封板斜板10靠近封板侧板6的一端卡接于第三卡槽25内,封板侧板6上设置有第三螺丝26,第三螺丝26穿过封板侧板6将封板斜板10与封板侧板6固定在一起。

[0038] 工作原理:本实用新型设计的一种可拆卸悬挑脚手架封板,在使用时,先设置底板1,再通过底板1固定工字钢2,工字钢2的悬空端设置完整的脚手架,设置完脚手架后,通过在脚手架横杆7上设置定型化的封板顶板9,将脚手架与工字钢2露出的部分挡住,再分别利用底板1固定封板侧板6与封板斜板10,然后通过封板侧板6、封板斜板10与封板顶板9的可拆卸安装,将三个板的空间完成闭合,形成一个完整的一种可拆卸悬挑脚手架封板。

[0039] 以上均为本申请的较佳实施例,并非依此限制本申请的保护范围,故:凡依本申请

的结构、形状、原理所做的等效变化,均应涵盖于本申请的保护范围之内。

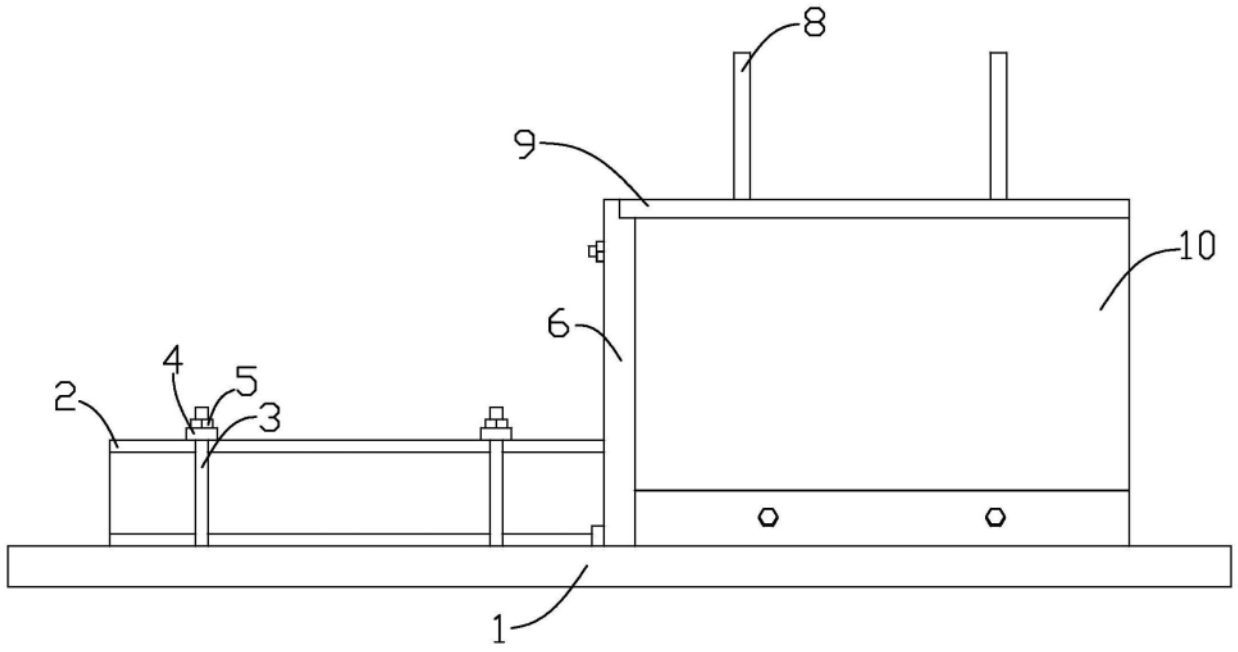

图1

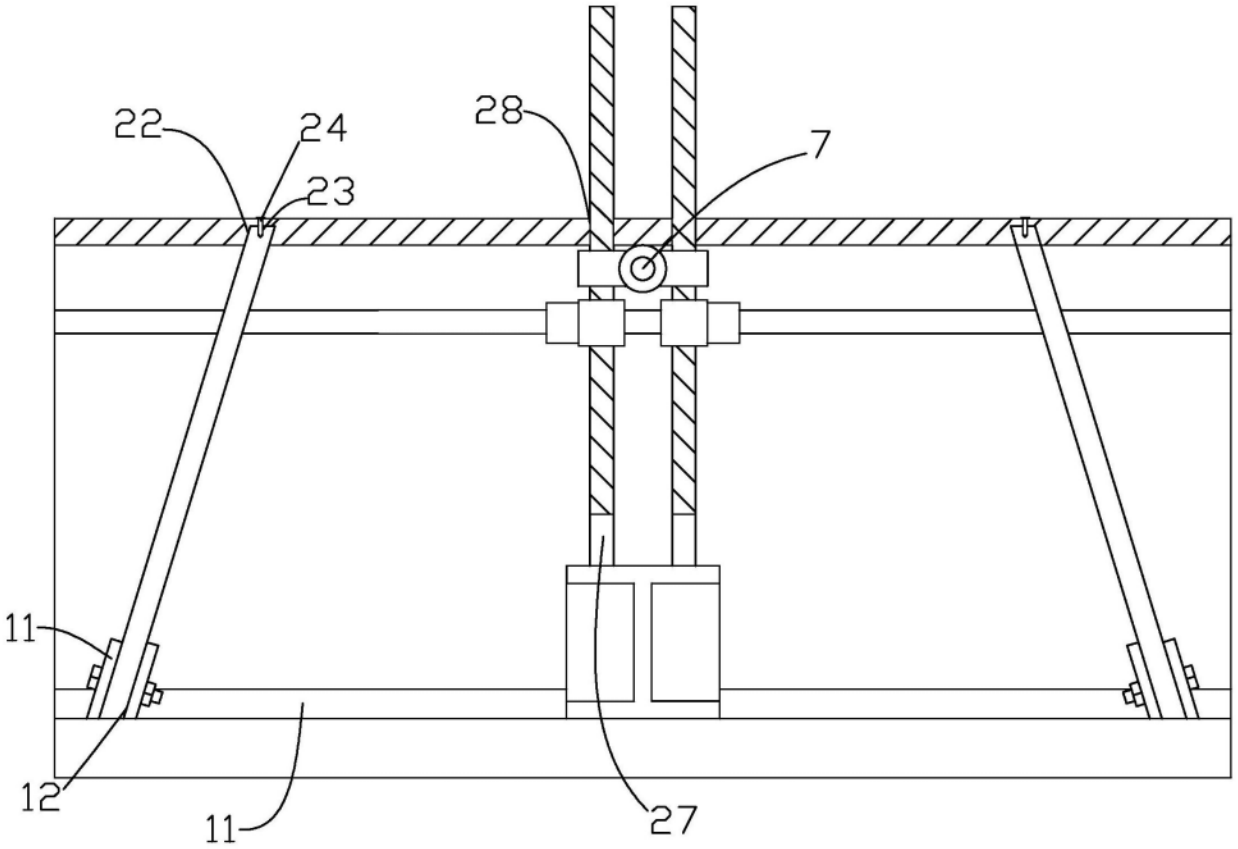

图2

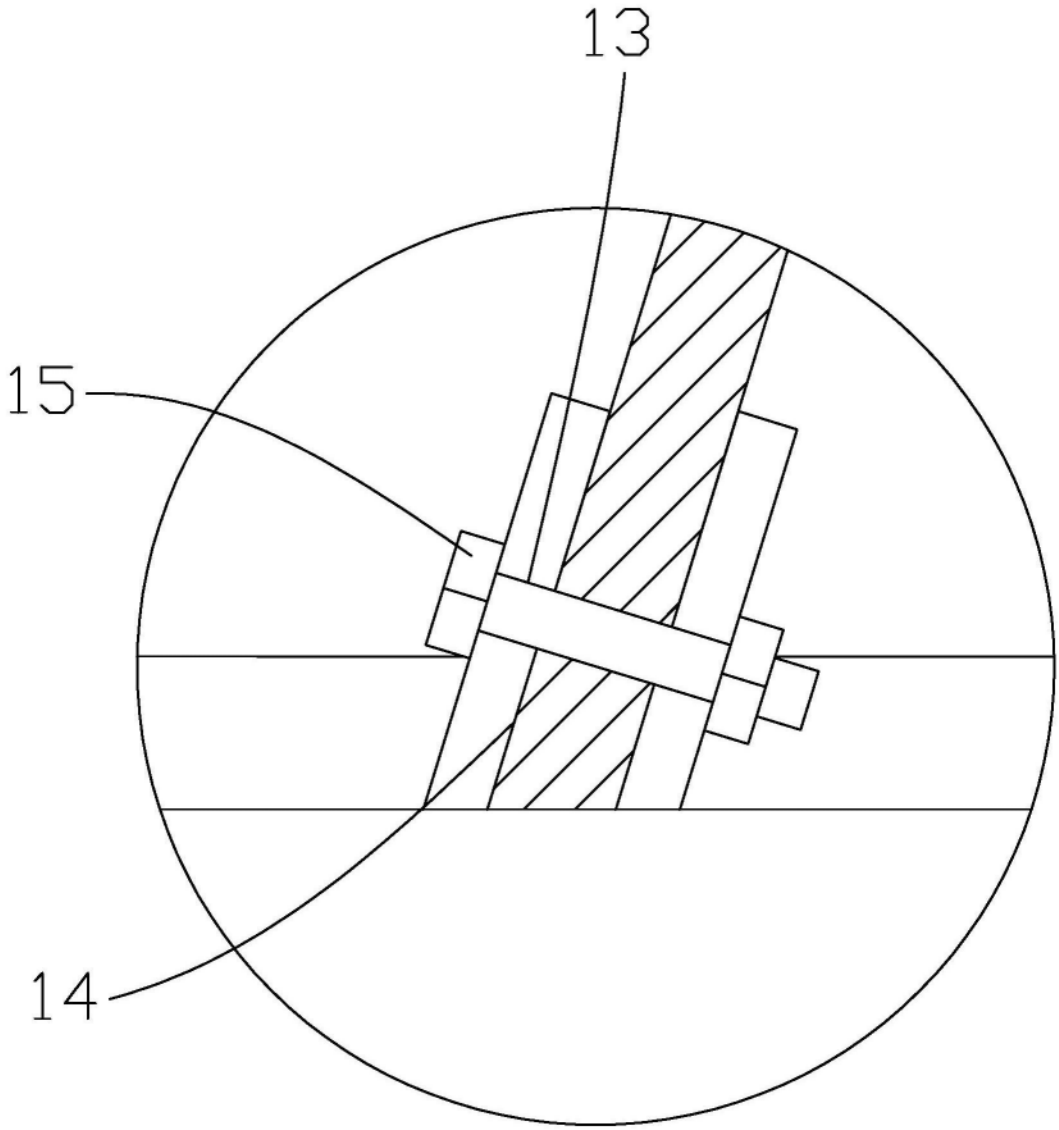

图3

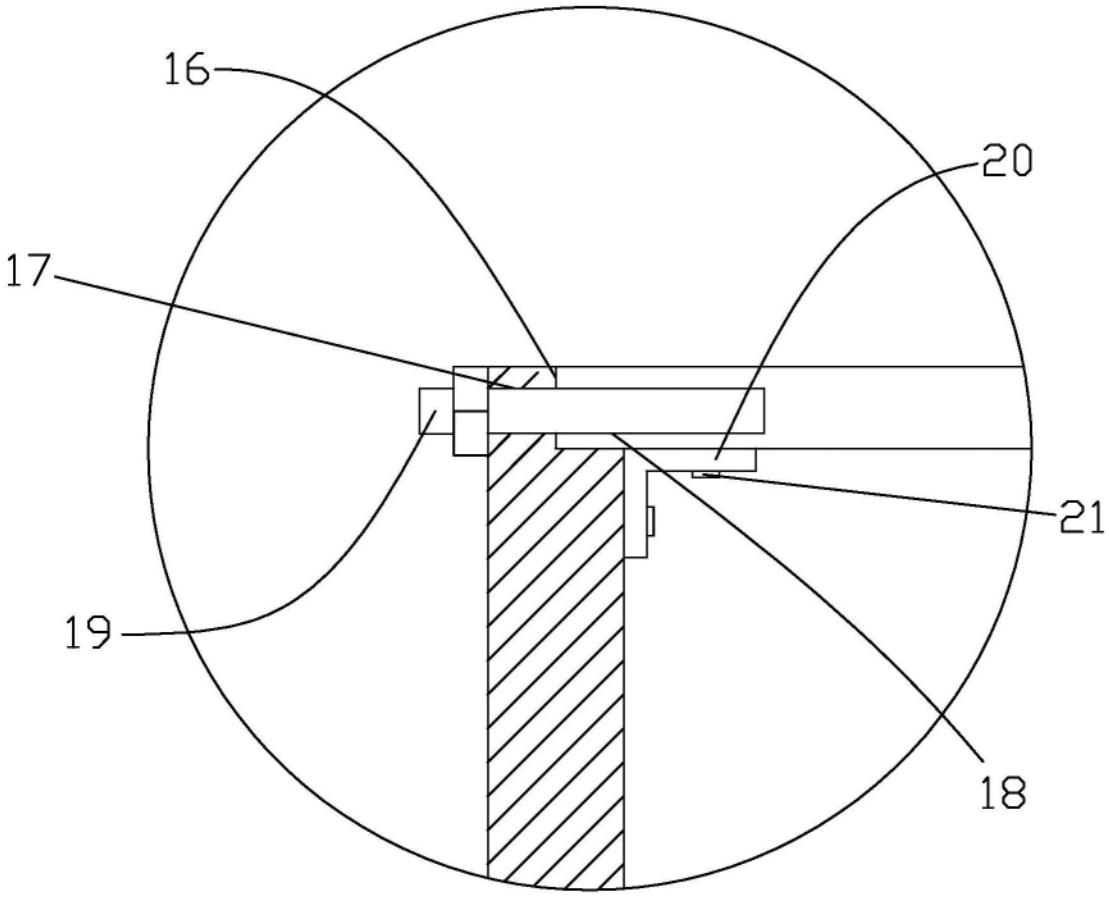

图4

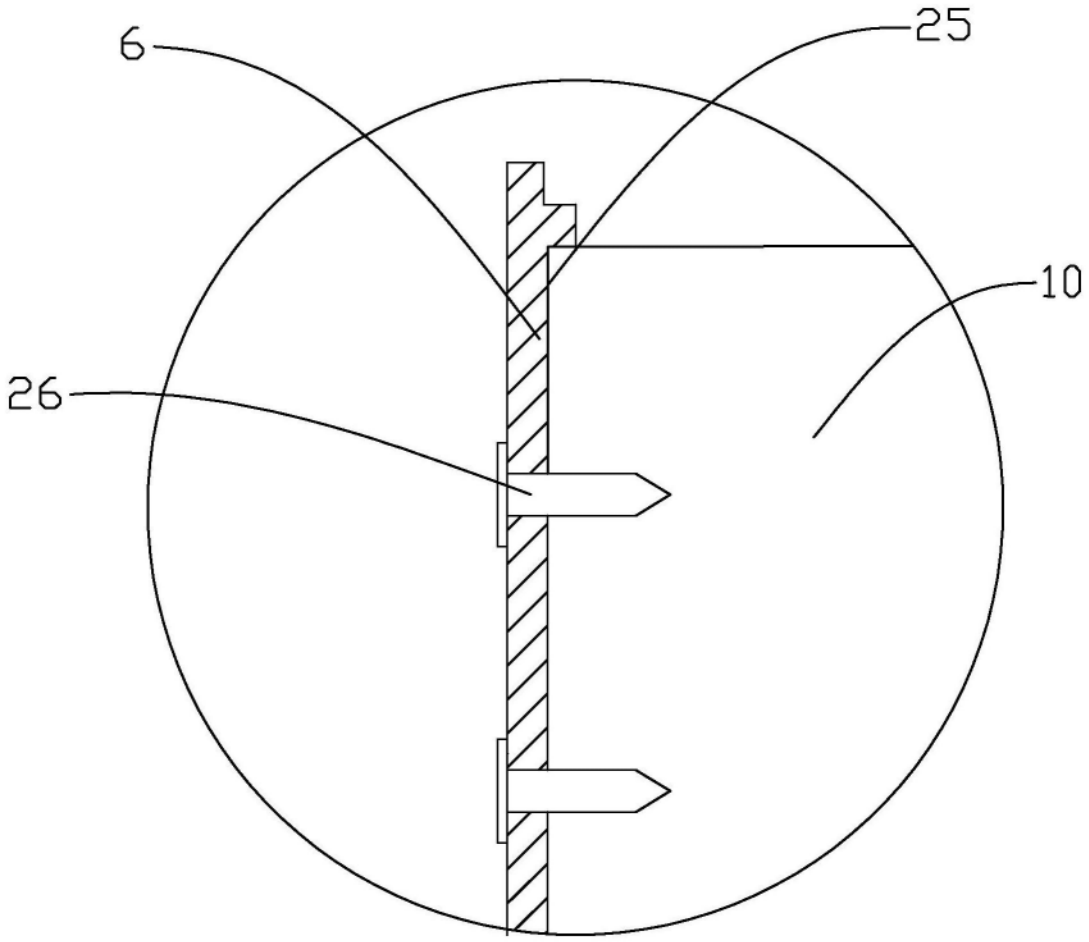

图5