(19)中华人民共和国国家知识产权局

(12)实用新型专利

(10)授权公告号 CN 202800440 U
(45)授权公告日 2013.03.20

(21)申请号 201220542249.1

(22)申请日 2012.10.22

(73)专利权人 北京市时钱力科贸有限公司
地址 101100 北京市通州区宋庄镇吴各庄村

(72)发明人 夏晓光

(74)专利代理机构 杭州丰禾专利事务所有限公司 33214
代理人 王鹏举

(51)Int.Cl.
A45C 3/02(2006.01)
A45F 3/04(2006.01)

权利要求书 1 页 说明书 2 页 附图 3 页

(54)实用新型名称

一种多功能电脑包

(57)摘要

本实用新型涉及一种多功能电脑包，包括包体，在包体内设有分隔开的笔记本电脑容纳舱和文件容纳舱，包体的正面、背面中部各设有一提手，在包体背面设有背带舱，背带舱的右侧开口处设有拉链 b，背带舱内设有双肩背带，在背带舱外部左侧上下各设有一扣环，双肩背带的右端与包体固定相连并处于背带舱内，双肩背带的左端设有与扣环配合使用的锁扣。采用本实用新型结构的电脑包，不仅可以作为电脑包来使用，还可以用作商务包；在出差时还可以配合拉杆箱作为旅行包使用，另外，还配有双肩背带，因此可以作为运动背包；一包多用，使用起来十分方便。

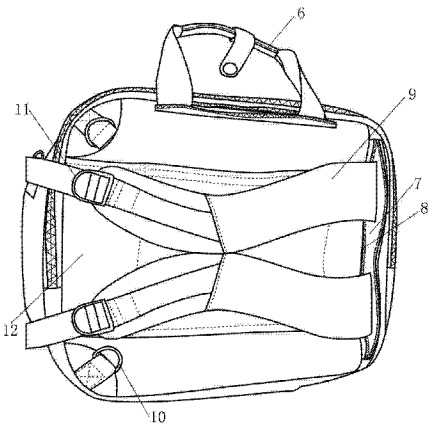

CN 202800440 U

1. 一种多功能电脑包，包括包体，在包体内设有分隔开的笔记本电脑容纳舱和文件容纳舱，包体的正面、背面中部各设有一提手，其特征是：在包体背面设有背带舱，背带舱的右侧开口处设有拉链 b，背带舱内设有双肩背带，在背带舱外部左侧上下各设有一扣环，双肩背带的右端与包体固定相连并处于背带舱内，双肩背带的左端设有与扣环配合使用的锁扣。

2. 根据权利要求 1 所述的一种多功能电脑包，其特征是：在包体背面横向设有一层包布，仅包布的左右两端与包体固定相连，包布的上下两端保持贯通。

3. 根据权利要求 2 所述的一种多功能电脑包，其特征是：包布上下两端中的至少一端与包体通过粘扣相连。

4. 根据权利要求 1 所述的一种多功能电脑包，其特征是：包体的正面、背面中部分别设有提手舱，提手舱的开口处设有拉链 a，提手与包体的连接处位于提手舱内。

5. 根据权利要求 1 所述的一种多功能电脑包，其特征是：在包体的顶部及包体顶部延伸至包体侧面形成可以打开、收缩的加宽部，所述的加宽部通过拉链 c 拉合。

6. 根据权利要求 1 所述的一种多功能电脑包，其特征是：在包体的两侧各设有一与肩带配合的带扣。

一种多功能电脑包

技术领域

[0001] 本实用新型涉及一种电脑包，尤其涉及一种多功能电脑包。

背景技术

[0002] 电脑包是伴随着笔记本电脑的出现而诞生的，用于装笔记本电脑和公文资料，电脑包目前主要是用于放置电脑，缺少了一些生活中其它必备的功能；而随着生活水平的逐渐提高，人们的生活所需越来越广泛，因此常常需要购置不同款式的公文包，旅行包等，购买这些包不仅消费高，而且占据一定的储物空间。

发明内容

[0003] 本实用新型的发明目的是针对上述问题，提供一种多功能电脑包，该电脑包不仅可以作为电脑包来使用，还可以用作商务包；还可以用作双肩运动背包，兼顾旅游的功能；也可以用作旅行包，配合拉杆箱使用，一包多用，丰富了产品的功能。

[0004] 为了实现上述目的，本实用新型的技术方案如下：

[0005] 一种多功能电脑包，包括包体，在包体内设有分隔开的笔记本电脑容纳舱和文件容纳舱，包体的正面、背面中部各设有一提手，在包体背面设有背带舱，背带舱的右侧开口处设有拉链 b，背带舱内设有双肩背带，在背带舱外部左侧上下各设有一扣环，双肩背带的右端与包体固定相连并处于背带舱内，双肩背带的左端设有与扣环配合使用的锁扣。

[0006] 作为优选，在包体背面横向设有一层包布，仅包布的左右两端与包体固定相连，包布的上下两端保持贯通。由于采用了上述结构，使得该电脑包可以配合拉杆箱的拉杆使用，使用时，将拉杆放在拉杆箱上，并将拉杆穿过包布与包体之间的空隙并露出于包体外，从而实现了电脑包与拉杆箱的连接固定，不会从拉杆箱上脱落下来。

[0007] 为了美观起见，作为优选，包布上下两端中的至少一端与包体通过粘扣相连。这样，在平时不用时，包布与包体紧密相连，形成一体。

[0008] 为了美观起见，作为优选，包体的正面、背面中部分别设有提手舱，提手舱的开口处设有拉链 a，提手与包体的连接处位于提手舱内。在平时不用时，提手放入提手舱内，当使用时，将拉链拉开，取出提手，当作商务包来使用。

[0009] 作为优选，在包体的顶部及包体顶部延伸至包体侧面形成可以打开、收缩的加宽部，所述的加宽部通过拉链 c 拉合。平时不用时，将加宽部的拉链 c 拉上，当包体内装的物品较多时，打开加宽部的拉链 c，使包体的宽度增加，从而可以增加包体的内置空间，容纳更多的物品，方便旅行与出差使用。

[0010] 作为优选，在包体的两侧各设有一与肩带配合的带扣。由此，可以装上肩带，背在肩上，方便上班使用。

[0011] 采用本实用新型结构的电脑包，不仅可以作为电脑包来使用，还可以用作商务包；在出差时还可以配合拉杆箱作为旅行包使用，另外，还配有双肩背带，因此可以作为运动背包；一包多用，使用起来十分方便。

附图说明

[0012] 图 1 :本实用新型实施例中电脑包背部的结构示意图。

[0013] 图 2 :本实用新型实施例中双肩背带从背带舱中取出时的状态示意图。

[0014] 图 3 :为笔记本电脑容纳舱和文件容纳舱打开时的状态示意图。

具体实施方式

[0015] 下面是结合具体附图 1、图 2 和图 3,对本实用新型的技术方案作进一步的详细阐述。

[0016] 实施例 :如图 1、图 2 和图 3 所示的一种多功能电脑包,包括包体 1,在包体 1 内设有分隔开的笔记本电脑容纳舱 2 和文件容纳舱 3,笔记本电脑容纳舱 2 中设有柔性保护层 16,文件容纳舱 3 中设有笔袋、杂物袋、名片袋等各种袋子,包体 1 的正面、背面中部各设有一提手舱 4,提手舱 4 的开口处设有拉链 a5,在提手舱 4 内缝有提手 6,提手 6 与包体 1 的连接处位于提手舱 4 内 ;在包体 1 的两侧各设有一与肩带配合的带扣 15。

[0017] 在包体 1 背面设有背带舱 7,背带舱 7 的右侧开口处设有拉链 b8,背带舱 7 内设有双肩背带 9,在背带舱 7 外部左侧上下各设有一扣环 10,双肩背带 9 的右端与包体 1 固定相连并处于背带舱 7 内,双肩背带 9 的左端设有与扣环 10 配合使用的锁扣 11。

[0018] 在包体 1 背面横向设有一层包布 12,仅包布 12 的左右两端与包体 1 缝制在一起,包布 12 的上下两端保持贯通,且包布 12 的上下两端与包体 1 通过粘扣相连。

[0019] 在包体 1 的顶部及包体顶部延伸至包体侧面形成可以打开、收缩的加宽部 13,所述的加宽部 13 通过拉链 c14 拉合。

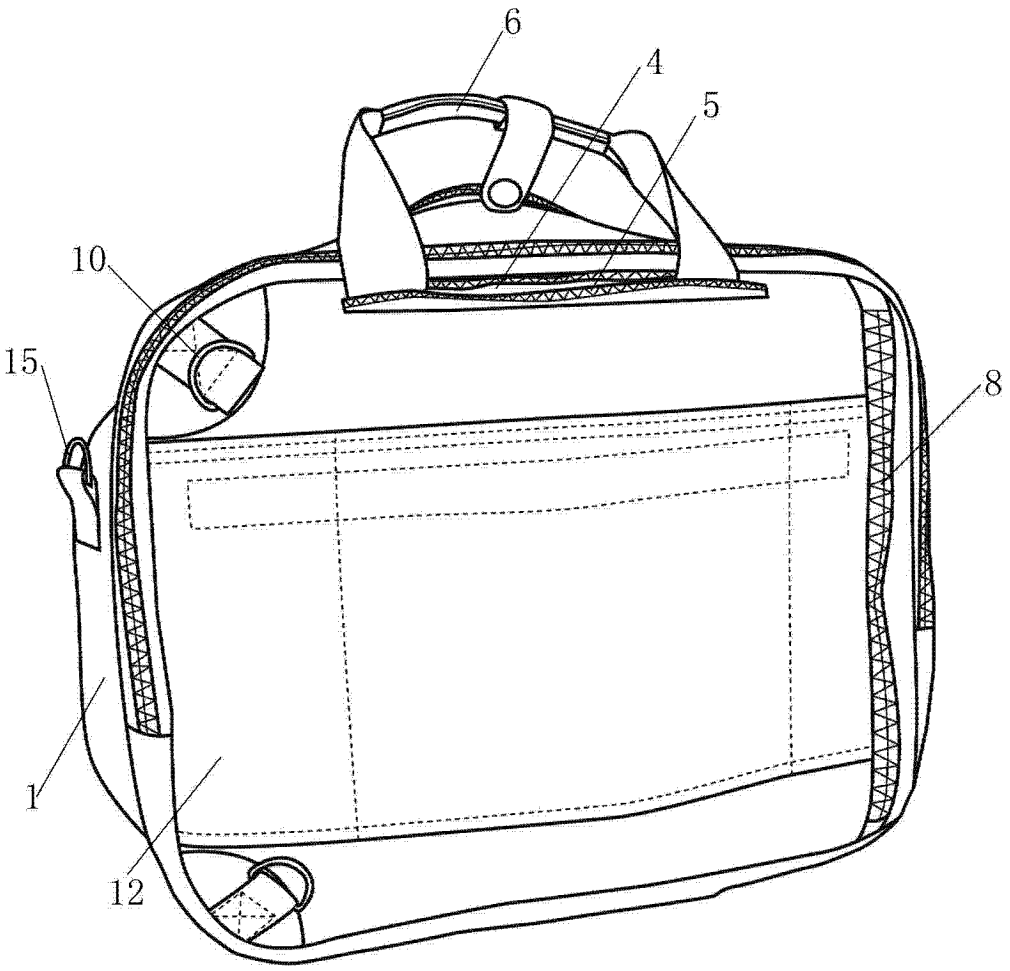

图 1

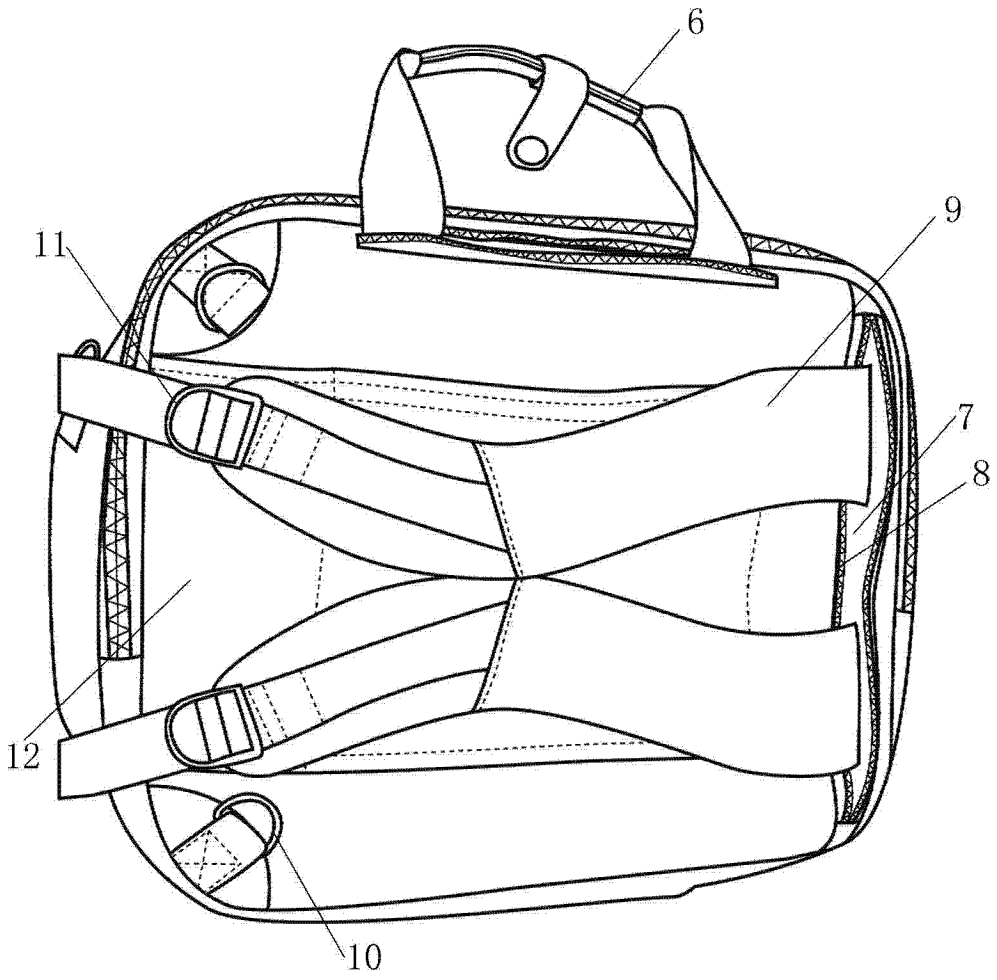

图 2

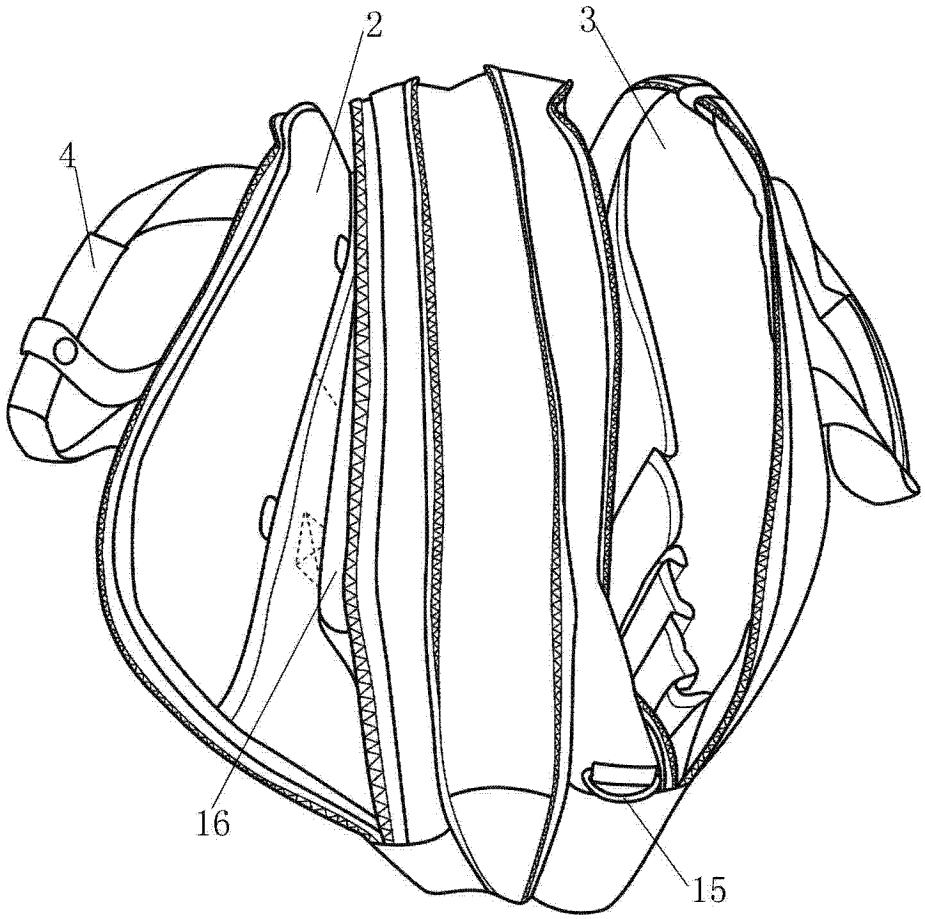

图 3