[19] 中华人民共和国国家知识产权局

[51] Int. Cl.
F24C 13/00 (2006.01)

[12] 实用新型专利说明书

专利号 ZL 200520029336.7

[45] 授权公告日 2006 年 10 月 11 日

[11] 授权公告号 CN 2826216Y

[22] 申请日 2005.10.19

[21] 申请号 200520029336.7

[73] 专利权人 张桂荣

地址 130051 吉林省长春市光复路太平街 122 栋 111 号

[72] 设计人 陈建华 张桂荣

[74] 专利代理机构 吉林长春新纪元专利代理有限责任公司

代理人 赵 正

权利要求书 1 页 说明书 2 页 附图 1 页

[54] 实用新型名称

一种节能省时炉具

[57] 摘要

一种节能省时炉具，属于热交换技术领域，在炉灶体的外壁处装有环形的水套，水套上有进水管和出水管。 通过进水管向水套内注入水，当灶盘对炊具进行加热时，水套受热，将其中的水温度提高，使用热水时，打开出水管，放出水套中的热水，可以用于洗餐具，或放入蒸锅内蒸食物，还可以放入水壶内继续烧成开水。 本实用新型合理地利用了热能，达到了节约能源的目的，同时方便快捷地使用热水加工食物，结构简单，性能安全可靠。

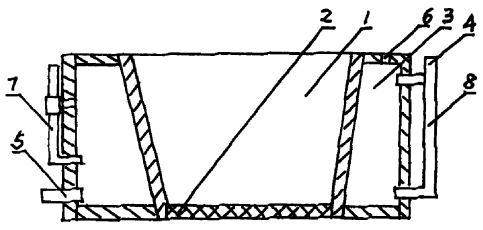

1、一种节能省时炉具，由炉灶体和灶盘构成，其特征在于：炉灶体的外壁处装有环形的水套，水套上有进水管和出水管。

2、根据权利要求 1 所述的炉具，其特征在于：进水管处装有循环管，循环管的上部和下部分别与水套连通。

3、根据权利要求 1、2 所述的炉具，其特征在于：水套上装有水位计。

4、根据权利要求 1、2 所述的炉具，其特征在于：水套上部开有排气孔。

一种节能省时炉具

技术领域：

本实用新型属于热交换技术领域，是一种厨房用的炉具。

背景技术：

用于做饭菜的厨房炉具一般由炉灶体和灶盘构成，锅、勺等炊具放在炉灶体上，由灶盘对炊具进行加热。在加热炊具过程中，一部分热能被浪费掉。

发明内容：

本实用新型要解决的技术问题是公开一种能够充分利用热能的节能省时炉具。

本实用新型解决技术问题的方案是在炉灶体的外壁处装有环形的水套，水套上有进水管和出水管。通过进水管向水套内注入水，当灶盘对炊具进行加热时，水套受热，将其中的水温度提高，使用热水时，打开出水管，放出水套中的热水，可以用于洗餐具，或放入蒸锅内蒸食物，还可以放入水壶内继续烧成开水。

为了提高水套内的水加热速度，在进水管处装有循环管，循环管的上部和下部分别与水套连通，使立套内的水上下部分能够产生循环。

为了防止水套内的水被烧干，水套上装有水位计。

为了防止水套内压力过高，在水套上部开有排气孔。

本实用新型合理地利用了热能，达到了节约能源的目的，同时方

便快捷地使用热水加工食物，结构简单，性能安全可靠。

附图说明：

图 1 为本实用新型的示意图；

图 2 为图 1 的 A—A 视图。

具体实施方式：

本实用新型由炉灶体 1 和灶盘 2 构成，在炉灶体 1 的外壁处装有环形的水套 3，水套 3 上有进水管 4 和出水管 5，进水管 4 处装有循环管 8，循环管 8 的上部和下部分别与水套 3 连通，水套 3 上装有水位计 7，水套 3 上部开有排气孔 6。

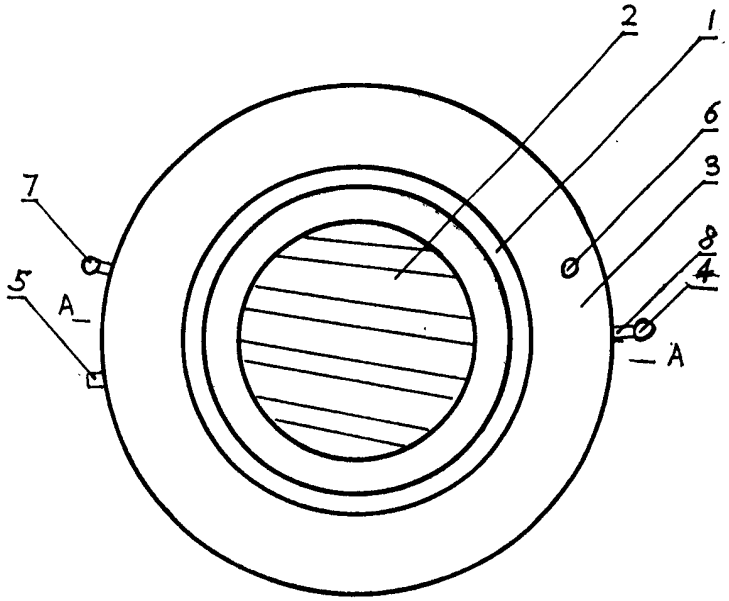

图 1

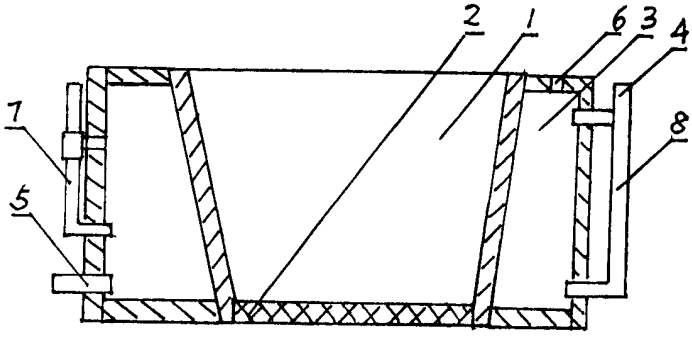

图 2