(19)中华人民共和国国家知识产权局

(12)发明专利申请

(10)申请公布号 CN 108391998 A
(43)申请公布日 2018.08.14

(21)申请号 201810486588.4

(22)申请日 2016.05.16

(62)分案原申请数据
201610356417.0 2016.05.16

(71)申请人 钱煜琴
地址 314500 浙江省嘉兴市桐乡市梧桐街道玫瑰花苑3幢506室

(72)发明人 钱煜琴

(51)Int.Cl.
A47B 97/04(2006.01)

权利要求书1页 说明书2页 附图1页

(54)发明名称

可调式站立美术画架

(57)摘要

本发明涉及美术教学技术领域，具体地说是可调式站立美术画架。该可调式站立美术画架包括主框架、支撑杆、画板和两组三连杆支撑，所述支撑杆转动连接于所述主框架的背面，所述支撑杆上设有滑动槽，所述支撑杆和竖杆之间设有两根支撑连杆，所述支撑连杆之间通过固定插销固定，所述主框架的上部设有转轴，所述画板连接在所述转轴之上，所述画板和主框架的左右两侧分别设有所述三连杆支撑，所述三连杆支撑包括固定杆、转动杆和滑动杆，所述固定杆固定于所述主框架的侧面之上，所述转动杆的一端固定于所述固定杆之上，另一端固定于所述画板之上，所述滑动杆的一端固定于所述转动杆的中部，另一端连接在所述固定杆上的滑槽内。

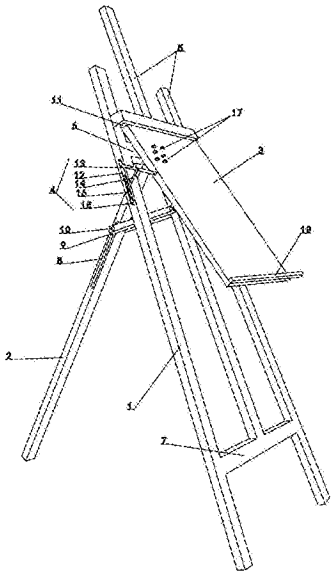

CN 108391998 A

1.可调式站立美术画架，其特征在于包括主框架、支撑杆、画板和两组三连杆支撑，所述主框架包括三根竖杆、上横杆和下横杆，所述上横杆和下横杆垂直连接在所述竖杆之间，所述支撑杆转动连接于所述主框架的背面，所述支撑杆连接在所述上横杆和竖杆的连接处，所述支撑杆上设有滑动槽，所述支撑杆和竖杆之间设有两根支撑连杆，所述支撑连杆的一端在所述滑动槽内部滑动，所述支撑连杆的另一端固定在所述竖杆之上，并自由转动，所述支撑连杆之间通过固定插销固定，所述主框架的上部设有转轴，所述画板连接在所述转轴之上，并自由转动，所述画板和主框架的左右两侧分别设有所述三连杆支撑，所述三连杆支撑带动所述画板转动并支撑固定所述画板，所述三连杆支撑包括固定杆、转动杆和滑动杆，所述固定杆通过固定螺栓固定于所述主框架的侧面之上，所述转动杆的一端通过固定螺栓固定于所述固定杆之上，另一端通过固定螺栓固定于所述画板之上，所述滑动杆的一端通过固定螺栓固定于所述转动杆的中部，另一端连接在所述固定杆上的滑槽内；所述画板由金属材料制成，所述画板之上设有若干个磁性固定块；所述画板的下部设有挡条，所述挡条的右侧突出于所述画板的边缘。

可调式站立美术画架

技术领域

[0001] 本发明涉及美术教学技术领域，具体地说是可调式站立美术画架。

背景技术

[0002] 随着工业技术的不断发展，新型的美术画板的形式也是不断的在创新，传统的画板都是采用支架调节站立角度来实现不同使用者的使用要求，这种情况下就使得画板的使用存在着一定的局限性，在角度调节方面无法满足全部或者更多的使用者的需求。而且同时的，不同的使用角度也有利于使用者的使用，能够完成不同的使用要求。

发明内容

[0003] 本发明为提供一种更加方便的、使用更加多样化的、结构更加简单的可调式站立美术画架。

[0004] 本发明是通过下述技术方案实现的：

[0005] 可调式站立美术画架，包括主框架、支撑杆、画板和两组三连杆支撑，所述主框架包括三根竖杆、上横杆和下横杆，所述上横杆和下横杆垂直连接在所述竖杆之间，所述支撑杆转动连接于所述主框架的背面，所述支撑杆连接在所述上横杆和竖杆的连接处，所述支撑杆上设有滑动槽，所述支撑杆和竖杆之间设有两根支撑连杆，所述支撑连杆的一端在所述滑动槽内部滑动，所述支撑连杆的另一端固定在所述竖杆之上，并自由转动，所述支撑连杆之间通过固定插销固定，所述主框架的上部设有转轴，所述画板连接在所述转轴之上，并自由转动，所述画板和主框架的左右两侧分别设有所述三连杆支撑，所述三连杆支撑带动所述画板转动并支撑固定所述画板，所述三连杆支撑包括固定杆、转动杆和滑动杆，所述固定杆通过固定螺栓固定于所述主框架的侧面之上，所述转动杆的一端通过固定螺栓固定于所述固定杆之上，另一端通过固定螺栓固定于所述画板之上，所述滑动杆的一端通过固定螺栓固定于所述转动杆的中部，另一端连接在所述固定杆上的滑槽内。

[0006] 所述画板由金属材料制成，所述画板之上设有若干个磁性固定块。

[0007] 所述画板的下部设有挡条，所述挡条的右侧突出于所述画板的边缘。

[0008] 本发明所带来的有益效果是：

[0009] 本发明中，所述可调式站立美术画架包括主框架、支撑杆、画板和两组三连杆支撑，所述主框架包括三根竖杆、上横杆和下横杆，所述画板和主框架的左右两侧分别设有所述三连杆支撑，所述三连杆支撑带动所述画板转动并支撑固定所述画板，所述三连杆支撑包括固定杆、转动杆和滑动杆，所述固定杆通过固定螺栓固定于所述主框架的侧面之上，所述转动杆的一端通过固定螺栓固定于所述固定杆之上，另一端通过固定螺栓固定于所述画板之上，所述滑动杆的一端通过固定螺栓固定于所述转动杆的中部，另一端连接在所述固定杆上的滑槽内，所述三连杆支撑的设计，能够更加有效的固定可支撑所述画板，使得所述画板更加稳定，在绘画过程中不易出错。因此，所述可调式站立美术画架做到了结构更简单、使用更方便、携带更便捷和结构更稳定。

附图说明

[0010] 以下结合附图对本发明作进一步详细说明。

[0011] 图1为本发明所述可调式站立美术画架的结构示意图。

[0012] 图中部件名称对应的标号如下：

[0013] 1、主框架；2、支撑杆；3、画板；4、三连杆支撑；5、竖杆；6、上横杆；7、下横杆；8、滑动槽；9、支撑连杆；10、固定插销；11、转轴；12、固定杆；13、转动杆；14、滑动杆；15、固定螺栓；16、滑槽；17、磁性固定块；18、挡条。

具体实施方式

[0014] 下面结合附图及实施例对本发明作进一步的详述：

[0015] 作为本发明所述可调式站立美术画架的实施例，如图1所示，包括主框架1、支撑杆2、画板3和两组三连杆支撑4，所述主框架1包括三根竖杆5、上横杆6和下横杆7，所述上横杆6和下横杆7垂直连接在所述竖杆5之间，此种的连接方式，使得所述可调式站立美术画板的结构更加稳定牢固，不易倒塌，所述支撑杆2转动连接于所述主框架1的背面，所述支撑杆2连接在所述上横杆6和竖杆5的连接处，此处的设计，方便了画架的收纳与携带，所述支撑杆2上设有滑动槽8，所述支撑杆2和竖杆5之间设有两根支撑连杆9，所述支撑连杆9的一端在所述滑动槽8内部滑动，所述支撑连杆9的另一端固定在所述竖杆5之上，并自由转动，所述支撑连杆5之间通过固定插销10固定，所述主框架1的上部设有转轴11，所述画板3连接在所述转轴11之上，并自由转动，所述画板3和主框架1的左右两侧分别设有所述三连杆支撑4，所述三连杆支撑4带动所述画板3转动并支撑固定所述画板3，所述三连杆支撑4包括固定杆12、转动杆13和滑动杆14，所述固定杆12通过固定螺栓15固定于所述主框架1的侧面之上，所述转动杆13的一端通过固定螺栓15固定于所述固定杆12之上，另一端通过固定螺栓15固定于所述画板3之上，所述滑动杆14的一端通过固定螺栓15固定于所述转动杆13的中部，另一端连接在所述固定杆12上的滑槽16内，所述三连杆支撑4的设计，能够更加有效的固定可支撑所述画板3，使得所述画板3更加稳定，在绘画过程中不易出错。

[0016] 本实施例中，所述画板3由金属材料制成，所述画板3之上设有若干个磁性固定块17，此处的设计，有效的解决了画纸在所述画板3上的固定问题，使得画纸在所述画板3上不易滑动。

[0017] 本实施例中，所述画板3的下部设有挡条18，所述挡条18的右侧突出于所述画板3的边缘，此处的设计，使得所述可调式站立美术画板能够悬挂一些绘画必须的材料和工具，方便使用者的使用。

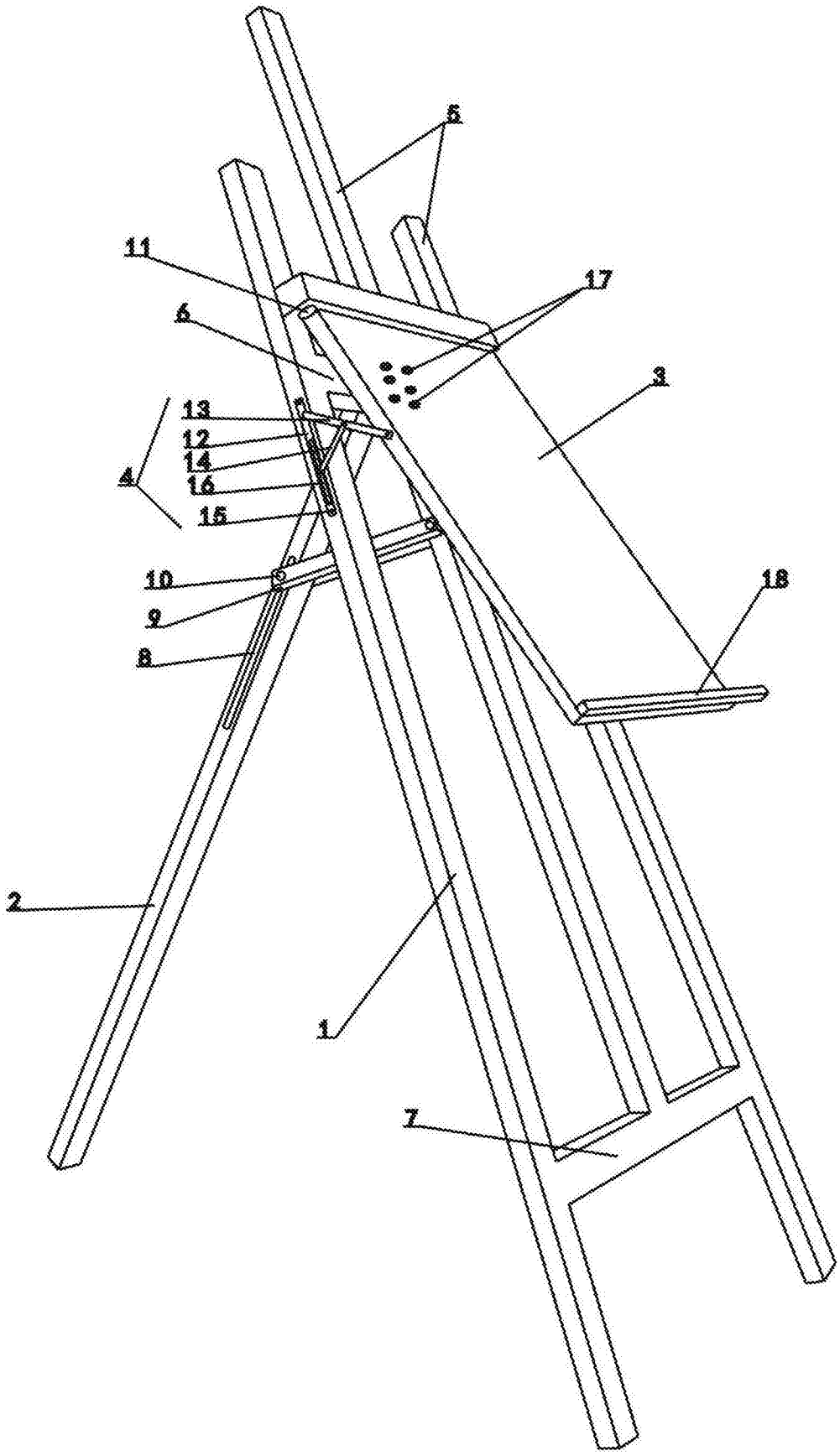

图1